РЕМОНТНИК™

Наборы инструмента и комплекты запасных частей для проведения технического обслуживания и ремонта газового оборудования.

КАТАЛОГ ПРОДУКЦИИ

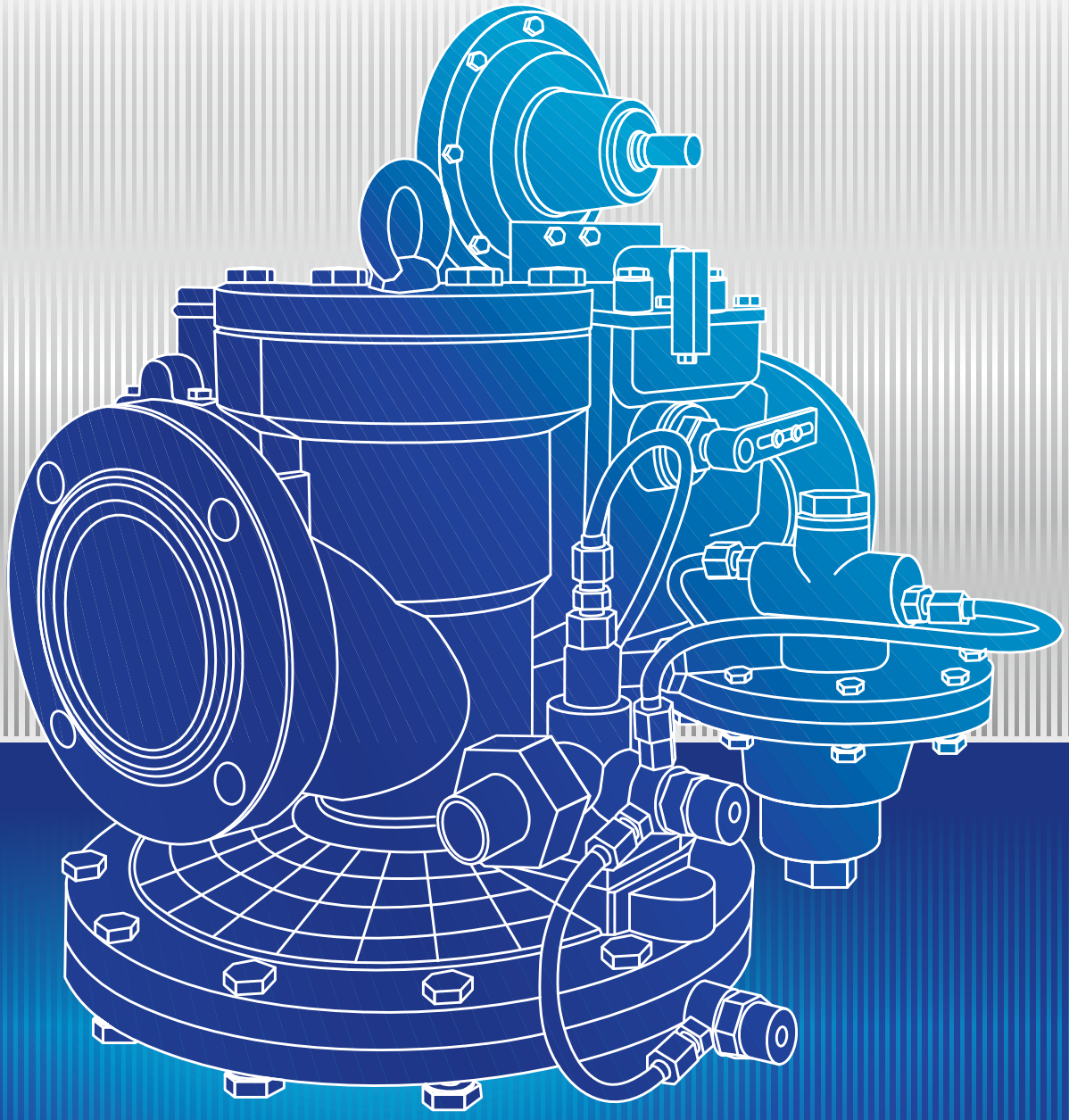

www.vittechgaz.ru

Содержание

1. **Введение**.....4
2. **Структура условного обозначения**.....5
3. **Номенклатура «РЕМОНТНИК» (предметный указатель)**.....6
4. **Наборы инструмента и приспособлений для технического обслуживания:**
   пунктов редуцирования и учёта расхода газа.....8
   внутридомового газового оборудования.....9
   наружных газопроводов.....10
5. **Комплекты запасных частей для ремонта газовой арматуры модельного ряда:**
   Регуляторов давления
   РД-32.....11
   РДНК-32.....12
   РДГБ.....14
   РДГК.....15
   РДГД.....16
   РДНК-50.....18
   РДНК-400.....22
   РДНК-1000.....24
   РДНК-У.....25
   РДК.....26
   РДСК.....28
   РДУ-32.....35
   РДБК.....38
   РДГ.....50
   РДУК.....62
   РДП.....68
   Клапанов запорных
   ПКН(В).....74
   КПЗ.....76
   ПКК.....79
   Клапанов сбросных
   ПСК.....79
   КПС.....81
6. **Сертификат соответствия «РЕМОНТНИК»**.....83
7. **Протокол испытаний мембран регуляторов давления**.....84

Введение

В настоящее время процесс газификации населенных пунктов не носит столь масштабного характера, как еще буквально несколько лет назад. Во многих регионах уровень газификации уже вплотную приближается к 100%. В связи с этим на первый план выходят вопросы эксплуатации действующих сетей газораспределения и газопотребления.

Производственное объединение «ВИТ-ТЕХГАЗ», осознавая необходимость более качественного и системного подхода к решению данной задачи, провело масштабную работу по изучению наиболее распространённой номенклатуры газовой арматуры, а также потребности газораспределительных организаций в запасных частях, комплектующих, инструменте и приспособлениях для технического обслуживания и ремонта технологического оборудования газовых сетей.

В результате данной работы была сформирована линейка наборов и комплектов для обслуживания и ремонта газового оборудования, объединённая под торговой маркой **«РЕМОНТНИК».**

Преимущества продукции «РЕМОНТНИК»

- Практически полное удовлетворение потребности ГРО в номенклатуре запасных частей и инструмента для проведения регламентных работ по обслуживанию и ремонту ГРП, ВДГО, газопроводов;
- Повышение надёжности и безопасности в обеспечении потребителей природным газом.
- Состав запасных частей и комплектующих обеспечивает проведение качественного ремонта, на каждый прибор имеется перечень дополнительных деталей, поставляемых по желанию заказчика;
- При возникновении потребности в запчастях нет необходимости обращаться одновременно к нескольким заводам-изготовителям соответствующих моделей газовой арматуры.
- Гарантированное качество. Соответствие материала мембран условиям эксплуатации в составе приборов подтверждено результатами успешных испытаний в ЛНК ОАО «Гипрониигаз»;
- Наличие Сертификата Системы добровольной сертификации;
- Наличие на предприятии чертежей на всю номенклатуру запчастей, поставляемых в составе комплектов для ремонта газовой арматуры;
- Возможность выбора состава комплекта в соответствии с каталожными номерами запчастей;
- Наличие фирменной упаковки, обеспечивающей сохранение потребительских свойств запчастей в течение длительного периода. Все РТИ для возможности их длительного хранения упаковываются в вакуумированную плёнку.



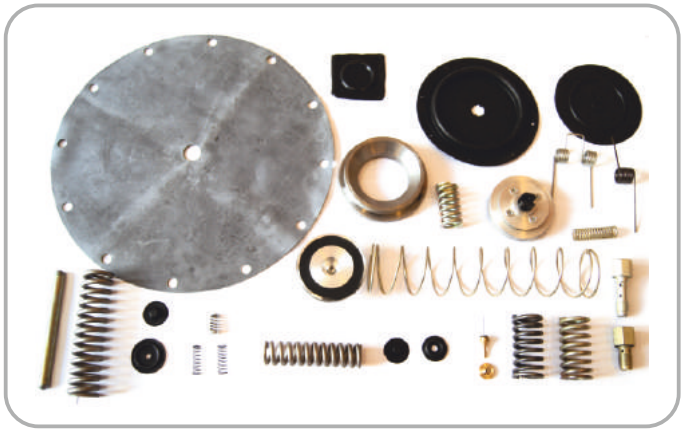

Наборы и комплекты «РЕМОНТНИК»

СТРУКТУРА УСЛОВНОГО ОБОЗНАЧЕНИЯ

ВТГ XX.XX.XX.XX.XX

1 — шифр завода-изготовителя

2 — шифр функционального предназначения ремнабора

3 — шифр комплекта

4 — шифр типа прибора

5 — шифр модельного ряда прибора

XX — шифр модели прибора

	1	2		3	4			5																	
	XX.	XX.		XX.	XX.			XX																	
		01	02		01	02	03	01												02				03	
								01	02	03	04	05	06	07	08	09	10	11	12	01	02	03	04	01	02
01	техни-ческое обслужи вание	Ремна бор №1	Теку-щий	регулятор давления газа	РДГБ	ПКН	ПСК	-6	-10	-20М-0,6	-32/3	-50/20Н	-1-50/25	-50Н/30	-50Н	2-200/105Н	Седло 3	Седло 4	-50/400 седло 10	-50	-50	-50Н	-40	-25Н	-Н
02	ремонт оборудо вания	Ремна бор №2	Допол ните-льные дета-ли	Предохра нитель-ный запорный клапан	РДГК	ПКВ	КПС			-20М-1,2	-32/6	-50/30Н	-1П-50/25	-50В/30	-50В	2-200/105В	Седло 6	Седло 6	-50/400Б седло 10	-100	-100	-100Н		-25С	-С
03		Ремна бор №3		Предохра нитель-ный сбросной клапан	РДГД	КПЗ					-32/10		-1-50/35	-50Н/35	-100Н	2-200/140Н	Седло 10	Седло 10	-50/400М седло 10	-200	-200	-200Н		-25В	
04		и т.д.			РДНК	ПКК					-50		-1П-50/35	-50В/35	-100В	2-200/140В			-50/400 седло 14			-50В		-50Н	
05					РДК						-50П		-1-100/50	-50Н/40	-200Н				-50/400Б седло 14			-100В		-50С	
06					РДБК						-50/400		-1П-100/50	-50В/40	-200В				-50/400М седло 14			-200В		-50В	
07					РДГ						-50/1000		-1-100/70	-50Н/45					-50М-1						
08					РДП						-400		-1П-100/70	-50В/45					-50М-2						
09					РДУК						-1000		-1-200/105Н	-80Н					-50М-3						
10					РД-32М						-У		-1-200/105В	-80В					-50БМ						
11					РДУ-32						-400М		-1-200/140Н	-150Н											
12					РДСК								-1-200/140В	-150В											

Номенклатура «РЕМОНТНИК»

А — Набор запасных частей и приспособлений для проведения технического обслуживания «РЕМОНТНИК»

	Артикул	Наименование	№ стр.
1	ВТГ	пунктов редуцирования и учета расхода газа	№1
2	ВТГ	внутридомового газового оборудования	№2
3	ВТГ	наружных газопроводов	№3

Б — Основной комплект «Ремонтник»

№ п/п	Артикул	Наименование	№ стр.
1	ВТГ 02.01.01.01.01	регулятора давления газа РДГБ-6	14
2	ВТГ 02.01.01.02.01	регулятора давления газа РДГК-10	15
3	ВТГ 02.01.01.03.01	регулятора давления газа РДГД-20М-0,6	16
4	ВТГ 02.01.01.03.02	регулятора давления газа РДГД-20М-1,2	17
5	ВТГ 02.01.01.04.01	регулятора давления газа РДНК-32/3	12
6	ВТГ 02.01.01.04.02	регулятора давления газа РДНК-32/6	13
7	ВТГ 02.01.01.04.03	регулятора давления газа РДНК-32/10	13
8	ВТГ 02.01.01.04.04	регулятора давления газа РДНК-50	18
9	ВТГ 02.01.01.04.05	регулятора давления газа РДНК-50П	19
10	ВТГ 02.01.01.04.04	регулятора давления газа РДНК-50/400	20
11	ВТГ 02.01.01.04.05	регулятора давления газа РДНК-50/1000	21
12	ВТГ 02.01.01.04.08	регулятора давления газа РДНК-400	22
13	ВТГ 02.01.01.04.11	регулятора давления газа РДНК-400М	23
14	ВТГ 02.01.01.04.09	регулятора давления газа РДНК-1000	24
15	ВТГ 02.01.01.04.10	регулятора давления газа РДНК-У	25
16	ВТГ 02.01.01.05.01	регулятора давления газа РДК 50/20	26
17	ВТГ 02.01.01.05.02	регулятора давления газа РДК 50/30	27
18	ВТГ 02.01.01.06.01	регулятора давления газа РДБК 1-50/25	38
19	ВТГ 02.01.01.06.02	регулятора давления газа РДБК 1П- 50/25	39
20	ВТГ 02.01.01.06.03	регулятора давления газа РДБК 1-50/35	40
21	ВТГ 02.01.01.06.04	регулятора давления газа РДБК 1П-50/35	41
22	ВТГ 02.01.01.06.05	регулятора давления газа РДБК 1-100/50	42
23	ВТГ 02.01.01.06.06	регулятора давления газа РДБК 1П-100/50	43
24	ВТГ 02.01.01.06.07	регулятора давления газа РДБК 1-100/70	44
25	ВТГ 02.01.01.06.08	регулятора давления газа РДБК 1П-100/70	45
26	ВТГ 02.01.01.06.09	регулятора давления газа РДБК 1-200/105	46
27	ВТГ 02.01.01.06.10	регулятора давления газа РДБК 1П-200/105	47
28	ВТГ 02.01.01.06.11	регулятора давления газа РДБК 1-200/140	48
29	ВТГ 02.01.01.06.12	регулятора давления газа РДБК 1П-200/140	49
30	ВТГ 02.01.01.07.01	регулятора давления газа РДГ-50Н/30	50
31	ВТГ 02.01.01.07.02	регулятора давления газа РДГ-50В/30	51
32	ВТГ 02.01.01.07.03	регулятора давления газа РДГ-50Н/35	52
33	ВТГ 02.01.01.07.04	регулятора давления газа РДГ-50В/35	53
34	ВТГ 02.01.01.07.05	регулятора давления газа РДГ-50Н/40	54
35	ВТГ 02.01.01.07.06	регулятора давления газа РДГ-50В/40	55
36	ВТГ 02.01.01.07.07	регулятора давления газа РДГ-50Н/45	56
37	ВТГ 02.01.01.07.08	регулятора давления газа РДГ-50В/45	57
38	ВТГ 02.01.01.07.09	регулятора давления газа РДГ-80Н	58
39	ВТГ 02.01.01.07.10	регулятора давления газа РДГ-80В	59
40	ВТГ 02.01.01.07.11	регулятора давления газа РДГ-150Н	60
41	ВТГ 02.01.01.07.12	регулятора давления газа РДГ-150В	61
42	ВТГ 02.01.01.08.01	регулятора давления газа РДП-50Н	68
43	ВТГ 02.01.01.08.02	регулятора давления газа РДП-50В	69
44	ВТГ 02.01.01.08.03	регулятора давления газа РДП-100Н	70
45	ВТГ 02.01.01.08.04	регулятора давления газа РДП-100В	71
46	ВТГ 02.01.01.08.05	регулятора давления газа РДП-200Н	72
47	ВТГ 02.01.01.08.06	регулятора давления газа РДП-200В	73
48	ВТГ 02.01.01.09.01	регулятора давления газа РДУК2-50/25Н	62
49	ВТГ 02.01.01.09.02	регулятора давления газа РДУК2-50/25В	63
50	ВТГ 02.01.01.09.03	регулятора давления газа РДУК2-50/35Н	62
51	ВТГ 02.01.01.09.04	регулятора давления газа РДУК2-50/35В	63
52	ВТГ 02.01.01.09.05	регулятора давления газа РДУК2-100/50Н	64
53	ВТГ 02.01.01.09.06	регулятора давления газа РДУК2-100/50В	65
54	ВТГ 02.01.01.09.07	регулятора давления газа РДУК2-100/70Н	64
55	ВТГ 02.01.01.09.08	регулятора давления газа РДУК2-100/70В	65
56	ВТГ 02.01.01.09.09	регулятора давления газа РДУК2-200/105Н	66
57	ВТГ 02.01.01.09.10	регулятора давления газа РДУК2-200/105В	67
58	ВТГ 02.01.01.09.11	регулятора давления газа РДУК2-200/140Н	66
59	ВТГ 02.01.01.09.12	регулятора давления газа РДУК2-200/140В	67
60	ВТГ 02.01.01.10.01	регулятора давления газа РД-32М седло 3	11
61	ВТГ 02.01.01.10.02	регулятора давления газа РД-32М седло 6	11
62	ВТГ 02.01.01.10.03	регулятора давления газа РД-32М седло 10	11
63	ВТГ 02.01.01.11.01	регулятора давления газа РДУ-32 седло 4	35
64	ВТГ 02.01.01.11.02	регулятора давления газа РДУ-32 седло 6	36
65	ВТГ 02.01.01.11.03	регулятора давления газа РДУ-32 седло 10	37
66	ВТГ 02.01.01.12.01	регулятора давления газа РДСК-50/400 седло 10	30
67	ВТГ 02.01.01.12.02	регулятора давления газа РДСК-50/400Б седло 10	31
68	ВТГ 02.01.01.12.03	регулятора давления газа РДСК-50/400М седло 10	31
69	ВТГ 02.01.01.12.04	регулятора давления газа РДСК-50/400 седло 14	32
70	ВТГ 02.01.01.12.05	регулятора давления газа РДСК-50/400Б седло 14	33
71	ВТГ 02.01.01.12.06	регулятора давления газа РДСК-50/400М седло 14	33
72	ВТГ 02.01.01.12.07	регулятора давления газа РДСК-50М-1	28
73	ВТГ 02.01.01.12.08	регулятора давления газа РДСК-50М-2	29
74	ВТГ 02.01.01.12.09	регулятора давления газа РДСК-50М-3	29
75	ВТГ 02.01.01.12.10	регулятора давления газа РДСК-50БМ	34
76	ВТГ 02.01.02.01.01	клапана предохранительного запорного ПКН-50	74
77	ВТГ 02.01.02.01.02	клапана предохранительного запорного ПКН-100	74
78	ВТГ 02.01.02.01.03	клапана предохранительного запорного ПКН-200	74
79	ВТГ 02.01.02.02.01	клапана предохранительного запорного ПКВ-50	75
80	ВТГ 02.01.02.02.02	клапана предохранительного запорного ПКВ-100	75
81	ВТГ 02.01.02.02.03	клапана предохранительного запорного ПКВ-200	75
82	ВТГ 02.01.02.03.01	клапана предохранительного запорного КПЗ-50Н	76
83	ВТГ 02.01.02.03.02	клапана предохранительного запорного КПЗ-100Н	77
84	ВТГ 02.01.02.03.04	клапана предохранительного запорного КПЗ-50В	76
85	ВТГ 02.01.02.03.05	клапана предохранительного запорного КПЗ-100В	77
86	ВТГ 02.01.02.04.01	клапана предохранительного запорного ПКК-40	78
87	ВТГ 02.01.03.01.01	клапана предохранительного сбросного ПСК-25Н	79
88	ВТГ 02.01.03.01.02	клапана предохранительного сбросного ПСК-25С	79
89	ВТГ 02.01.03.01.03	клапана предохранительного сбросного ПСК-25В	79
90	ВТГ 02.01.03.01.04	клапана предохранительного сбросного ПСК-50Н	80
91	ВТГ 02.01.03.01.05	клапана предохранительного сбросного ПСК-50С	80
92	ВТГ 02.01.03.01.06	клапана предохранительного сбросного ПСК-50В	80
93	ВТГ 02.01.03.02.01	клапана предохранительного сбросного КПС-Н	81
94	ВТГ 02.01.03.02.02	клапана предохранительного сбросного КПС-С	82

Номенклатура «РЕМОНТНИК»

В Комплекты дополнительных деталей «Ремонтник»

№ п/п	Артикул	Наименование	№ стр.
1	ВТГ 02.02.01.01.01	регулятора давления газа РДГБ-6	14
2	ВТГ 02.02.01.02.01	регулятора давления газа РДГК-10	15
3	ВТГ 02.02.01.03.01	регулятора давления газа РДГД-20М-0,6	16
4	ВТГ 02.02.01.03.02	регулятора давления газа РДГД-20М-1,2	17
5	ВТГ 02.02.01.04.01	регулятора давления газа РДНК-32/3	12
6	ВТГ 02.02.01.04.02	регулятора давления газа РДНК-32/6	13
7	ВТГ 02.02.01.04.03	регулятора давления газа РДНК-32/10	13
8	ВТГ 02.02.01.04.04	регулятора давления газа РДНК-50	18
9	ВТГ 02.02.01.04.05	регулятора давления газа РДНК-50П	19
10	ВТГ 02.02.01.04.04	регулятора давления газа РДНК-50/400	20
11	ВТГ 02.02.01.04.05	регулятора давления газа РДНК-50/1000	21
12	ВТГ 02.02.01.04.08	регулятора давления газа РДНК-400	22
13	ВТГ 02.02.01.04.11	регулятора давления газа РДНК-400М	23
14	ВТГ 02.02.01.04.09	регулятора давления газа РДНК-1000	24
15	ВТГ 02.02.01.04.10	регулятора давления газа РДНК-У	25
16	ВТГ 02.02.01.05.01	регулятора давления газа РДК 50/20	26
17	ВТГ 02.02.01.05.02	регулятора давления газа РДК 50/30	27
18	ВТГ 02.02.01.06.01	регулятора давления газа РДБК 1-50/25	38
19	ВТГ 02.02.01.06.02	регулятора давления газа РДБК 1П-50/25	39
20	ВТГ 02.02.01.06.03	регулятора давления газа РДБК 1-50/35	40
21	ВТГ 02.02.01.06.04	регулятора давления газа РДБК 1П-50/35	41
22	ВТГ 02.02.01.06.05	регулятора давления газа РДБК 1-100/50	42
23	ВТГ 02.02.01.06.06	регулятора давления газа РДБК 1П-100/50	43
24	ВТГ 02.02.01.06.07	регулятора давления газа РДБК 1-100/70	44
25	ВТГ 02.02.01.06.08	регулятора давления газа РДБК 1П-100/70	45
26	ВТГ 02.02.01.06.09	регулятора давления газа РДБК 1-200/105	46
27	ВТГ 02.02.01.06.10	регулятора давления газа РДБК 1П-200/105	47
28	ВТГ 02.02.01.06.11	регулятора давления газа РДБК 1-200/140	48
29	ВТГ 02.02.01.06.12	регулятора давления газа РДБК 1П-200/140	49
30	ВТГ 02.02.01.07.01	регулятора давления газа РДГ-50Н/30	50
31	ВТГ 02.02.01.07.02	регулятора давления газа РДГ-50В/30	51
32	ВТГ 02.02.01.07.03	регулятора давления газа РДГ-50Н/35	52
33	ВТГ 02.02.01.07.04	регулятора давления газа РДГ-50В/35	53
34	ВТГ 02.02.01.07.05	регулятора давления газа РДГ-50Н/40	54
35	ВТГ 02.02.01.07.06	регулятора давления газа РДГ-50В/40	55
36	ВТГ 02.02.01.07.07	регулятора давления газа РДГ-50Н/45	56
37	ВТГ 02.02.01.07.08	регулятора давления газа РДГ-50В/45	57
38	ВТГ 02.02.01.07.09	регулятора давления газа РДГ-80Н	58
39	ВТГ 02.02.01.07.10	регулятора давления газа РДГ-80В	59
40	ВТГ 02.02.01.07.11	регулятора давления газа РДГ-150Н	60
41	ВТГ 02.02.01.07.12	регулятора давления газа РДГ-150В	61
42	ВТГ 02.02.01.08.01	регулятора давления газа РДП-50Н	68
43	ВТГ 02.02.01.08.02	регулятора давления газа РДП-50В	69
44	ВТГ 02.02.01.08.03	регулятора давления газа РДП-100Н	70
45	ВТГ 02.02.01.08.04	регулятора давления газа РДП-100В	71
46	ВТГ 02.02.01.08.05	регулятора давления газа РДП-200Н	72
47	ВТГ 02.02.01.08.06	регулятора давления газа РДП-200В	73
48	ВТГ 02.02.01.09.01	регулятора давления газа РДУК2-50/25Н	62
49	ВТГ 02.02.01.09.02	регулятора давления газа РДУК2-50/25В	63
50	ВТГ 02.02.01.09.03	регулятора давления газа РДУК2-50/35Н	62
51	ВТГ 02.02.01.09.04	регулятора давления газа РДУК2-50/35В	63
52	ВТГ 02.02.01.09.05	регулятора давления газа РДУК2-100/50Н	64
53	ВТГ 02.02.01.09.06	регулятора давления газа РДУК2-100/50В	65
54	ВТГ 02.02.01.09.07	регулятора давления газа РДУК2-100/70Н	64
55	ВТГ 02.02.01.09.08	регулятора давления газа РДУК2-100/70В	65
56	ВТГ 02.02.01.09.09	регулятора давления газа РДУК2-200/105Н	66
57	ВТГ 02.02.01.09.10	регулятора давления газа РДУК2-200/105В	67
58	ВТГ 02.02.01.09.11	регулятора давления газа РДУК2-200/140Н	66
59	ВТГ 02.02.01.09.12	регулятора давления газа РДУК2-200/140В	67
60	ВТГ 02.02.01.10.01	регулятора давления газа РД-32М седло 3	11
61	ВТГ 02.02.01.10.02	регулятора давления газа РД-32М седло 6	11
62	ВТГ 02.02.01.10.03	регулятора давления газа РД-32М седло 10	11
63	ВТГ 02.02.01.11.01	регулятора давления газа РДУ-32 седло 4	35
64	ВТГ 02.02.01.11.02	регулятора давления газа РДУ-32 седло 6	36
65	ВТГ 02.02.01.11.03	регулятора давления газа РДУ-32 седло 10	37
66	ВТГ 02.02.01.12.01	регулятора давления газа РДСК-50/400 седло 10	30
67	ВТГ 02.02.01.12.02	регулятора давления газа РДСК-50/400Б седло 10	31
68	ВТГ 02.02.01.12.03	регулятора давления газа РДСК-50/400М седло 10	31
69	ВТГ 02.02.01.12.04	регулятора давления газа РДСК-50/400 седло 14	32
70	ВТГ 02.02.01.12.05	регулятора давления газа РДСК-50/400Б седло 14	33
71	ВТГ 02.02.01.12.06	регулятора давления газа РДСК-50/400М седло 14	33
72	ВТГ 02.02.01.12.07	регулятора давления газа РДСК-50М-1	28
73	ВТГ 02.02.01.12.08	регулятора давления газа РДСК-50М-2	29
74	ВТГ 02.02.01.12.09	регулятора давления газа РДСК-50М-3	29
75	ВТГ 02.02.01.12.10	регулятора давления газа РДСК-50БМ	34
76	ВТГ 02.02.02.01.01	клапана предохранительного запорного ПКН-50	74
77	ВТГ 02.02.02.01.02	клапана предохранительного запорного ПКН-100	74
78	ВТГ 02.02.02.01.03	клапана предохранительного запорного ПКН-200	74
79	ВТГ 02.02.02.02.01	клапана предохранительного запорного ПКВ-50	75
80	ВТГ 02.02.02.02.02	клапана предохранительного запорного ПКВ-100	75
81	ВТГ 02.02.02.02.03	клапана предохранительного запорного ПКВ-200	75
82	ВТГ 02.02.02.03.01	клапана предохранительного запорного КПЗ-50Н	76
83	ВТГ 02.02.02.03.02	клапана предохранительного запорного КПЗ-100Н	77
85	ВТГ 02.02.02.03.04	клапана предохранительного запорного КПЗ-50В	76
86	ВТГ 02.02.02.03.05	клапана предохранительного запорного КПЗ-100В	77
88	ВТГ 02.02.02.04.01	клапана предохранительного запорного ПКК-40	78
89	ВТГ 02.02.03.01.01	клапана предохранительного сбросного ПСК-25Н	79
90	ВТГ 02.02.03.01.02	клапана предохранительного сбросного ПСК-25С	79
91	ВТГ 02.02.03.01.03	клапана предохранительного сбросного ПСК-25В	79
92	ВТГ 02.02.03.01.04	клапана предохранительного сбросного ПСК-50Н	80
93	ВТГ 02.02.03.01.05	клапана предохранительного сбросного ПСК-50С	80
94	ВТГ 02.02.03.01.06	клапана предохранительного сбросного ПСК-50В	80
95	ВТГ 02.02.03.02.01	клапана предохранительного сбросного КПС-Н	81

Пункты редуцирования и учёта расхода газа

Набор инструмента и приспособлений для технического обслуживания пунктов редуцирования и учёта расхода газа (№1)

артикул **ВТГ 01.01.00.00.00**

1	Ключ гаечный рожковый (омеднённый) ГОСТ 2839-80 размер 10х13	1 шт.
2	Ключ гаечный рожковый (омеднённый) ГОСТ 2839-80 размер 12х14	1 шт.
3	Ключ гаечный рожковый (омеднённый) ГОСТ 2839-80 размер 13х15	1 шт.
4	Ключ гаечный рожковый (омеднённый) ГОСТ 2839-80 размер 17х19	1 шт.
5	Ключ гаечный рожковый (омеднённый)ГОСТ 2839-80 размер 22х24	1 шт.
6	Ключ гаечный рожковый (омеднённый)ГОСТ 2839-80 размер 22х27	1 шт.
7	Ключ гаечный рожковый (омеднённый) ГОСТ 2839-80 размер 30х32	1 шт.
8	Ключ газовый (омеднённый) ГОСТ 18981-73 размер 1''	1 шт.
9	Ключ газовый (омеднённый) ГОСТ 18981-73 размер 3''	1 шт.
10	Отвёртка шлицевая омеднённая ГОСТ 17199-88 7810-0966	1 шт.
11	Отвёртка шлицевая омеднённая ГОСТ 17199-88 7810-0968	1 шт.
12	Отвёртка шлицевая омеднённая ГОСТ 17199-88 7810-1046	1 шт.
13	Отвёртка шлицевая омеднённая ГОСТ 17199-88 7810-0941	1 шт.
14	Отвёртка крестовая омеднённая ГОСТ 17199-88 7810-1034	1 шт.
15	Отвёртка крестовая омеднённая ГОСТ 17199-88 7810-0979	1 шт.
16	Отвёртка крестовая омеднённая ГОСТ 17199-88 7810-0983	1 шт.
17	Отвёртка крестовая омеднённая ГОСТ 17199-88 7810-0985	1 шт.
18	Плоскогубцы (омеднённые) ГОСТ 7236-793 тип 1	1 шт.
19	Молоток 0,5 кг (омеднённый)	1 шт.
20	Зубило слесарное (омеднённое) 160мм	1 шт.
21	Вороток для плашек G1/2 — G3/4	1 шт.
22	Вороток для плашек G 3/4 — G 2	1 шт.
23	Течеискатель диффузионный взрывозащищённый переносной ФТ-02В1 или аналог (по запросу)	1 шт.
24	Мановакуумметр -1...0,6 кгс/см2	1 шт.
25	Манометр 6 кгс/см2	1 шт.
26	Плашка G 1/2	1 шт.
27	Плашка G1	1 шт.
28	Плашка G1 3/4	1 шт.
29	Плашка G2	1 шт.
30	Напильник плоский	1 шт.
31	Напильник трёхгранный	1 шт.
32	Напильник круглый	1 шт.
33	Ножовка по металлу	1 шт.
34	Полотно для ножовки	2 шт.
35	Рулетка измерительная металлическая 5 м.	1 шт.
36	Фонарь налобный (взрывозащищённый)	1 шт.
37	Штангенциркуль	1 шт.
38	Перчатки	2 пары
39	Пакля	1 уп.
40	Кисть малярная ГОСТ 10597-87 КР25	1 шт.
41	Кисть малярная ГОСТ 10597-87 КР50	1 шт.
42	Прокладки безасбестовые DN 50...200	10 компл.
43	Герметик	1 уп.
44	Смазка WD-40	1 уп.
45	Изолента	1 шт.
46	Нож канцелярский	1 шт.
47	Ветошь	1 уп.
48	Смазка для газовых кранов НК-50	1 уп.
49	Зеркало телескопическое	1 шт.
50	Мыло в мыльнице	1 компл.
51	Заглушки резьбовые DN 15, 20, 25	1 компл.
52	Кусачки торцевые боковые (омеднённые)	1 шт.
53	Указатель напряжения ИН-91 110-380В	1 шт.
54	Мультиметр (мультитестер) взрывозащищённый	1 шт.
55	Щётка зачистная по металлу	1 шт.
56	Сумка инструментальная	1 шт.

Предприятие-изготовитель оставляет за собой право вносить изменения в состав комплектов

Внутридомовое газовое оборудование

Набор инструмента и приспособлений для технического обслуживания внутридомового газового оборудования (№2)

артикул **ВТГ 01.02.00.00.00**

1	Ключ гаечный рожковый ГОСТ 2839-80 размер 6х7	1 шт.
2	Ключ гаечный рожковый ГОСТ 2839-80 размер 8х10	1 шт.
3	Ключ гаечный рожковый ГОСТ 2839-80 размер 12х14	1 шт.
4	Ключ гаечный рожковый ГОСТ 2839-80 размер 13х15	1 шт.
5	Ключ гаечный рожковый ГОСТ 2839-80 размер 17х19	1 шт.
6	Ключ гаечный рожковый ГОСТ 2839-80 размер 22х24	1 шт.
7	Ключ гаечный рожковый ГОСТ 2839-80 размер 27х32	1 шт.
8	Ключ газовый ГОСТ 18981-73 размер 0''	1 шт.
9	Ключ газовый ГОСТ 18981-73 размер 2''	1 шт.
10	Отвёртка шлицевая ГОСТ 17199-88 7810-0966	1 шт.
11	Отвёртка шлицевая ГОСТ 17199-88 7810-0968	1 шт.
12	Отвёртка шлицевая ГОСТ 17199-88 7810-1046	1 шт.
13	Отвёртка крестовая ГОСТ 17199-88 7810-1034	1 шт.
14	Отвёртка крестовая ГОСТ 17199-88 7810-0979	1 шт.
15	Отвёртка крестовая ГОСТ 17199-88 7810-0983	1 шт.
16	Плоскогубцы ГОСТ 7236-793 тип 1	1 шт.
17	Молоток 0,5 кг	1 шт.
18	Зубило 160мм	1 шт.
19	Вороток для плашек G1/2 — G3/4 (M16 — M24)	1 шт.
20	Течеискатель диффузионный взрывозащищённый переносной ФТ-02В1 или аналог (по запросу)	1 шт.
21	Плашка G 1/2	1 шт.
22	Плашка G 3/4	1 шт.
23	Напильник плоский	1 шт.
24	Напильник трёхгранный	1 шт.
25	Напильник круглый	1 шт.
26	Ножовка по металлу	1 шт.
27	Полотно для ножовки	2 шт.
28	Рулетка 5 метров	1 шт.
29	Фонарь налобный	1 шт.
30	Штангенциркуль	1 шт.
31	Перчатки (2 пары)	2 пары
32	Пакля (1 уп.)	1 уп.
33	ФУМ лента	1 уп.
34	Кисть малярная ГОСТ 10597-87 тип КР25	1 шт.
35	Кисть малярная ГОСТ 10597-87 тип КР50	1 шт.
36	Герметик	1 шт.
37	Смазка WD-40	1 шт.
38	Изолента	1 шт.
39	Нож канцелярский	1 шт.
40	Ветошь	1 уп.
41	Зеркало телескопическое	1 шт.
42	Мыло в мыльнице	1 шт.
43	Заглушки резьбовые DN 15, 20, 25	1 компл.
44	Щётка зачистная по металлу	1 шт.
45	Сумка инструментальная	1 шт.

Предприятие-изготовитель оставляет за собой право вносить изменения в состав комплектов

Наружные газопроводы

Набор инструмента и приспособлений для технического обслуживания наружных газопроводов (№3)

артикул **ВТГ 01.03.00.00.00**

1	Ключ газовый ГОСТ 18981-73 размер 2''	1 шт.
2	Ключ газовый ГОСТ 18981-73 размер 3''	1 шт.
3	Ключ гаечный рожковый ГОСТ 2839-80 размер 22х24	1 шт.
4	Ключ гаечный рожковый ГОСТ 2839-80 размер 22х27	1 шт.
5	Ключ гаечный рожковый ГОСТ 2839-80 размер 30х32	1 шт.
6	Ключ гаечный рожковый ГОСТ 2839-80 размер 10х12	1 шт.
7	Ключ гаечный рожковый ГОСТ 2839-80 размер 13х15	1 шт.
8	Ключ гаечный рожковый ГОСТ 2839-80 размер 16х18	1 шт.
9	Отвёртка шлицевая ГОСТ 17199-88 7810-1046	1 шт.
10	Отвёртка шлицевая ГОСТ 17199-88 7810-0941	1 шт.
11	Отвёртка шлицевая ГОСТ 17199-88 7810-0968	1 шт.
12	Отвёртка крестовая ГОСТ 17199-88 7810-0983	1 шт.
13	Отвёртка крестовая ГОСТ 17199-88 7810-0985	1 шт.
14	Отвёртка крестовая ГОСТ 17199-88 7810-0979	1 шт.
15	Плоскогубцы ГОСТ 7236-793 тип 1	1 шт.
16	Молоток 0,5 кг	1 шт.
17	Зубило 160мм	1 шт.
18	Течеискатель диффузионный взрывозащищённый переносной ФТ-02В1 или аналог (по запросу)	1 шт.
19	Напильник плоский	1 шт.
20	Напильник трёхгранный	1 шт.
21	Напильник круглый	1 шт.
22	Ножовка по металлу	1 шт.
23	Полотно для ножовки	2 шт.
24	Рулетка 5 метров	1 шт.
25	Фонарь налобный	1 шт.
26	Перчатки	2 пары
27	Кисть малярная ГОСТ 10597-87 тип КР25	1 шт.
28	Кисть малярная ГОСТ 10597-87 тип КР50	1 шт.
29	Смазка WD-40	1 уп.
30	Зеркало телескопическое	1 шт.
31	Мыло в мыльнице	1 шт.
32	Щётка зачистная по металлу	1 шт.
33	Монтировка	1 шт.
34	Ножницы по металлу L 250мм	1 шт.
35	Крюк коверный	1 шт.
36	Шило	1 шт.
37	Крючок для сальниковой набивки специальный	1 шт.
38	Экстрактор сальниковой набивки	1 шт.
39	Нож канцелярский	1 шт.
40	Щётка зачистная по металлу	1 шт.
41	Сумка инструментальная	1 шт.

Предприятие-изготовитель оставляет за собой право вносить изменения в состав комплектов

Регуляторы давления газа РД 32М

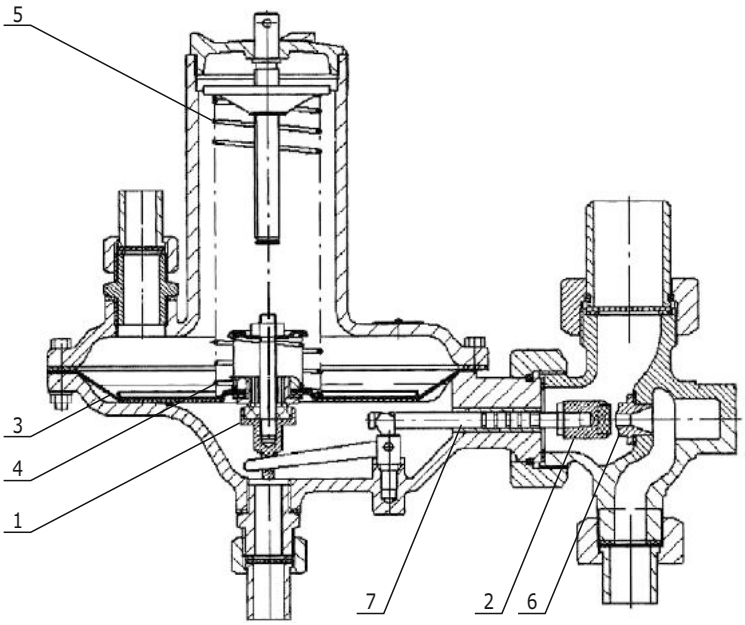

РД 32М седло 4

Состав основного комплекта артикул **ВТГ 02.01.01.10.01**

номер чертежа	наименование детали	номер позиции
01.0059.00	мембрана рабочая	3
02.0093.00	пружина настроечная	5

Перечень дополнительных деталей артикул **ВТГ 02.02.01.10.01**

номер чертежа	наименование детали	номер позиции
04.0008.00	клапан встроенного ПСК	1
04.0009.00	клапан рабочий	2
02.0092.00	пружина встроенного ПСК	4
03.0131.00	седло регулятора 4 мм	6
03.0175.00	шток регулятора	7

РД 32М седло 6

Состав основного комплекта артикул **ВТГ 02.01.01.10.02**

номер чертежа	наименование детали	номер позиции
01.0059.00	мембрана рабочая	3
02.0093.00	пружина настроечная	5

Перечень дополнительных деталей артикул **ВТГ 02.02.01.10.02**

номер чертежа	наименование детали	номер позиции
04.0008.00	клапан встроенного ПСК	1
04.0009.00	клапан рабочий	2
02.0092.00	пружина встроенного ПСК	4
03.0129.00	седло регулятора 6 мм	6
03.0175.00	шток регулятора	7

РД 32М седло 10

Состав основного комплекта артикул **ВТГ 02.01.01.10.03**

номер чертежа	наименование детали	номер позиции
01.0059.00	мембрана рабочая	3
02.0093.00	пружина настроечная	5

Перечень дополнительных деталей артикул **ВТГ 02.02.01.10.03**

номер чертежа	наименование детали	номер позиции
04.0008.00	клапан встроенного ПСК	1
04.0009.00	клапан рабочий	2
02.0092.00	пружина встроенного ПСК	4
03.0130.00	седло регулятора 10 мм	6
03.0175.00	шток регулятора	7

Детали из дополнительного перечня поставляются по отдельному заказу. В связи с систематическим внесением заводами-изготовителями изменений в конструкцию своих приборов, при заказе необходимо указывать наименование завода-изготовителя и год выпуска прибора, а также при необходимости свериться с соответствующим чертежом, предоставляемым ПО «ВИТ-ТЕХГАЗ» по требованию заказчика. ПО «ВИТ-ТЕХГАЗ» оставляет за собой право вносить изменения в состав комплектов в соответствии с возможными конструктивными изменениями данного прибора без предварительного уведомления.

РЕМОНТНИК
тел. (845-2) 66-11-67
www.vittechgaz.ru

Регулятор давления газа РДНК-32

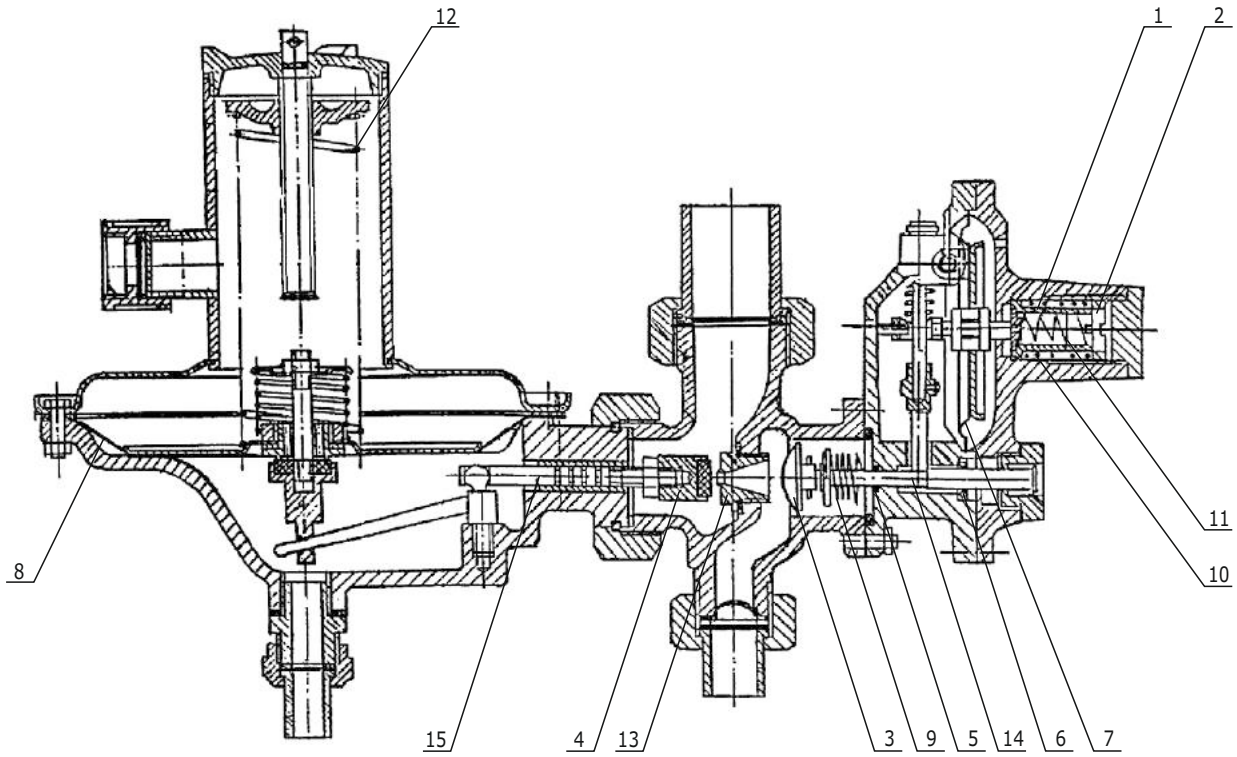

РДНК-32 седло 3

Состав основного комплекта артикул **ВТГ 02.01.01.04.01**

номер чертежа	наименование детали	номер позиции
01.0043.00	кольцо уплотнительное регулятора	5
01.0044.00	кольцо уплотнительное регулятора	6
01.0075.00	мембрана отключающего устройства	7
01.0059.00	мембрана рабочая	9
02.0114.00	пружина клапана отсечного	9
02.0111.00	пружина отключающего устройства большая	10
02.0112.00	пружина отключающего устройства малая	11
02.0093.00	пружина рабочая	12

Перечень дополнительных деталей артикул **ВТГ 02.02.01.04.01**

номер чертежа	наименование детали	номер позиции
03.0001.00	втулка регулировочная отключающего устройства	1
03.0002.00	гайка регулировочная отключающего устройства	2
04.0031.00	клапан отсечной	3
04.0009.00	клапан рабочий	4
03.0149.00	седло регулятора 3 мм	13
03.0188.00	шток отключающего устройства	14
03.0175.00	шток клапана рабочего	15

Детали из дополнительного перечня поставляются по отдельному заказу. В связи с систематическим внесением заводами-изготовителями изменений в конструкцию своих приборов, при заказе необходимо указывать наименование завода-изготовителя и год выпуска прибора, а также при необходимости свериться с соответствующим чертежом, предоставляемым ПО «ВИТ-ТЕХГАЗ» по требованию заказчика. ПО «ВИТ-ТЕХГАЗ» оставляет за собой право вносить изменения в состав комплектов в соответствии с возможными конструктивными изменениями данного прибора без предварительного уведомления.

РЕМОНТНИК
тел. (845-2) 66-11-67
www.vittechgaz.ru

Регулятор давления газа РДНК-32

РДНК-32 седло 6

Состав основного комплекта артикул **ВТГ 02.01.01.04.02**

номер чертежа	наименование детали	номер позиции
01.0043.00	кольцо уплотнительное регулятора	5
01.0044.00	кольцо уплотнительное регулятора	6
01.0075.00	мембрана отключающего устройства	7
01.0059.00	мембрана рабочая	9
02.0114.00	пружина клапана отсечного	9
02.0111.00	пружина отключающего устройства большая	10
02.0112.00	пружина отключающего устройства малая	11
02.0093.00	пружина рабочая	12

Перечень дополнительных деталей артикул **ВТГ 02.02.01.04.02**

номер чертежа	наименование детали	номер позиции
03.0001.00	втулка регулировочная отключающего устройства	1
03.0002.00	гайка регулировочная отключающего устройства	2
04.0031.00	клапан отсечной	3
04.0009.00	клапан рабочий	4
03.0150.00	седло регулятора 6 мм	13
03.0188.00	шток отключающего устройства	14
03.0175.00	шток клапана рабочего	15

РДНК-32 седло 10

Состав основного комплекта артикул **ВТГ 02.01.01.04.03**

номер чертежа	наименование детали	номер позиции
01.0043.00	кольцо уплотнительное регулятора	5
01.0044.00	кольцо уплотнительное регулятора	6
01.0075.00	мембрана отключающего устройства	7
01.0059.00	мембрана рабочая	9
02.0114.00	пружина клапана отсечного	9
02.0111.00	пружина отключающего устройства большая	10
02.0112.00	пружина отключающего устройства малая	11
02.0093.00	пружина рабочая	12

Перечень дополнительных деталей артикул **ВТГ 02.02.01.04.03**

номер чертежа	наименование детали	номер позиции
03.0001.00	втулка регулировочная отключающего устройства	1
03.0002.00	гайка регулировочная отключающего устройства	2
04.0031.00	клапан отсечной	3
04.0009.00	клапан рабочий	4
03.0151.00	седло регулятора 10 мм	13
03.0188.00	шток отключающего устройства	14
03.0175.00	шток клапана рабочего	15

Детали из дополнительного перечня поставляются по отдельному заказу. В связи с систематическим внесением заводами-изготовителями изменений в конструкцию своих приборов, при заказе необходимо указывать наименование завода-изготовителя и год выпуска прибора, а также при необходимости свериться с соответствующим чертежом, предоставляемым ПО «ВИТ-ТЕХГАЗ» по требованию заказчика. ПО «ВИТ-ТЕХГАЗ» оставляет за собой право вносить изменения в состав комплектов в соответствии с возможными конструктивными изменениями данного прибора без предварительного уведомления.

РЕМОНТНИК
тел. (845-2) 66-11-67
www.vittechgaz.ru

Регулятор давления газа РДГБ-6

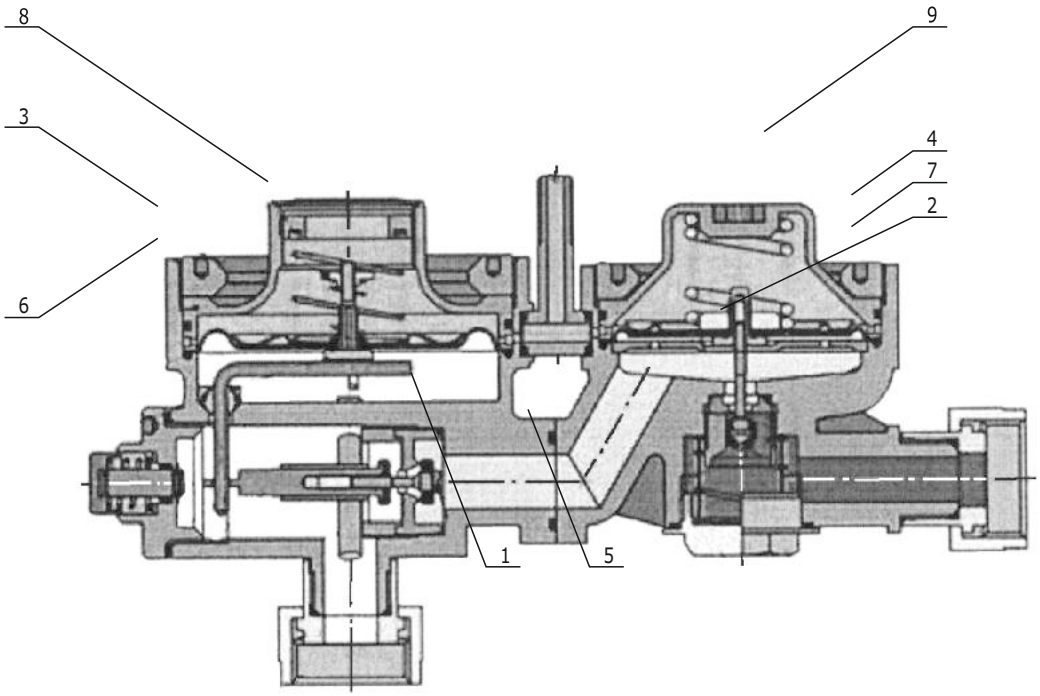

Состав основного комплекта

артикул **ВТГ 02.01.01.01.01**

номер чертежа	наименование детали	номер позиции
01.0041.00	кольцо уплотнительное крышки регулятора	3
01.0267.00	кольцо уплотнительное крышки редуктора	4
01.0268.00	кольцо уплотнительно	5
01.0069.00	мембрана рабочая	6
01.0070.00	мембрана редуктора	7
02.0108.00	пружина рабочая	8
02.0109.00	пружина редуктора	9

Перечень дополнительных деталей

артикул **ВТГ 02.02.01.01.01**

номер чертежа	наименование детали	номер позиции
04.0023.00	клапан запорный	1
04.0024.00	клапан рабочий редуктора	2

Детали из дополнительного перечня поставляются по отдельному заказу. В связи с систематическим внесением заводами-изготовителями изменений в конструкцию своих приборов, при заказе необходимо указывать наименование завода-изготовителя и год выпуска прибора, а также при необходимости свериться с соответствующим чертежом, предоставляемым ПО «ВИТ-ТЕХГАЗ» по требованию заказчика. ПО «ВИТ-ТЕХГАЗ» оставляет за собой право вносить изменения в состав комплектов в соответствии с возможными конструктивными изменениями данного прибора без предварительного уведомления.

РЕМОНТНИК
тел. (845-2) 66-11-67
www.vittechgaz.ru

Регулятор давления газа РДГК-10

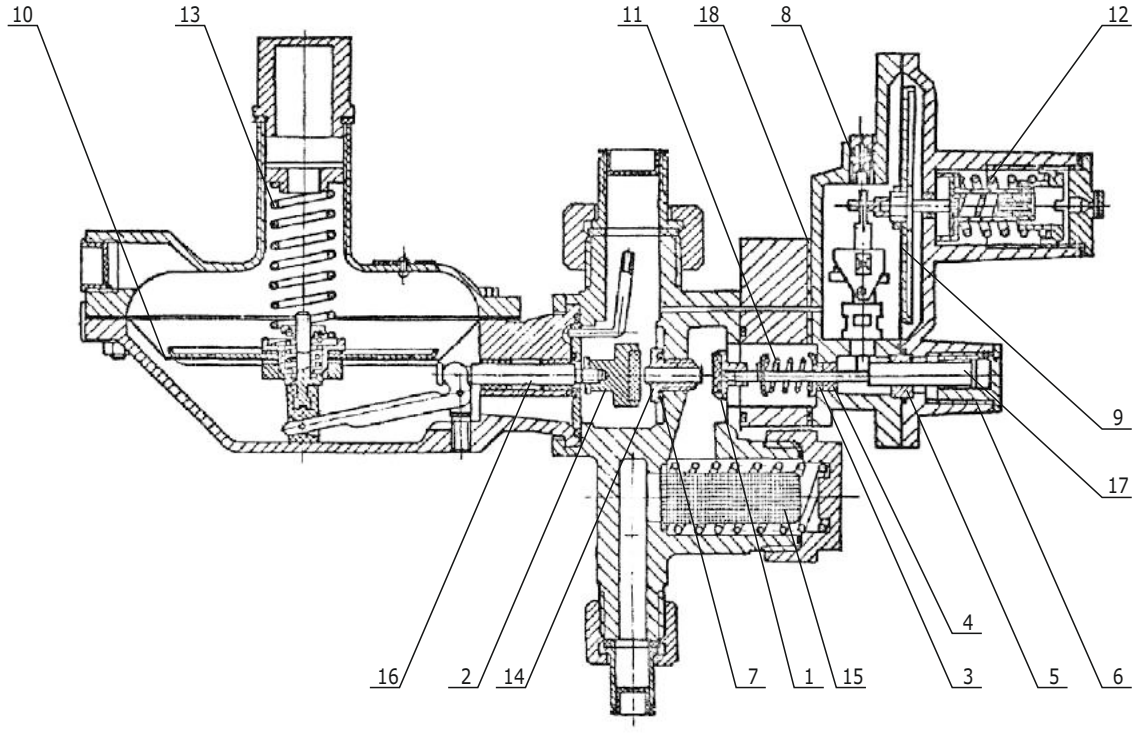

Состав основного комплекта

артикул **ВТГ 02.01.01.02.01**

номер чертежа	наименование детали	номер позиции
01.0048.00	кольцо уплотнительное регулятора	3
01.0049.00	кольцо уплотнительное регулятора	4
01.0050.00	кольцо уплотнительное регулятора	5
01.0051.00	кольцо уплотнительное регулятора	6
01.0052.00	кольцо уплотнительное регулятора	7
01.0293.00	кольцо уплотнительное регулятора	8
01.0073.00	мембрана отключающего устройства	9
01.0074.00	мембрана рабочая	10
02.0114.00	пружина клапана отсечного	11
02.0115.00	пружина отключающего устройства	12
02.0116.00	пружина рабочая	13
01.0294.00	прокладка отключающего устройства	18

Перечень дополнительных деталей

артикул **ВТГ 02.02.01.02.01**

номер чертежа	наименование детали	номер позиции
04.0027.00	клапан отсечной	1
04.0028.00	клапан рабочий	2
03.0147.00	седло регулятора	14
04.0174.00	фильтр регулятора	15
03.0185.00	шток клапана рабочего	16
03.0186.00	шток отключающего устройства	17

Детали из дополнительного перечня поставляются по отдельному заказу. В связи с систематическим внесением заводами-изготовителями изменений в конструкцию своих приборов, при заказе необходимо указывать наименование завода-изготовителя и год выпуска прибора, а также при необходимости свериться с соответствующим чертежом, предоставляемым ПО «ВИТ-ТЕХГАЗ» по требованию заказчика. ПО «ВИТ-ТЕХГАЗ» оставляет за собой право вносить изменения в состав комплектов в соответствии с возможными конструктивными изменениями данного прибора без предварительного уведомления.

РЕМОНТНИК
тел. (845-2) 66-11-67
www.vittechgaz.ru

Регулятор давления газа РДГД-20М-0,6

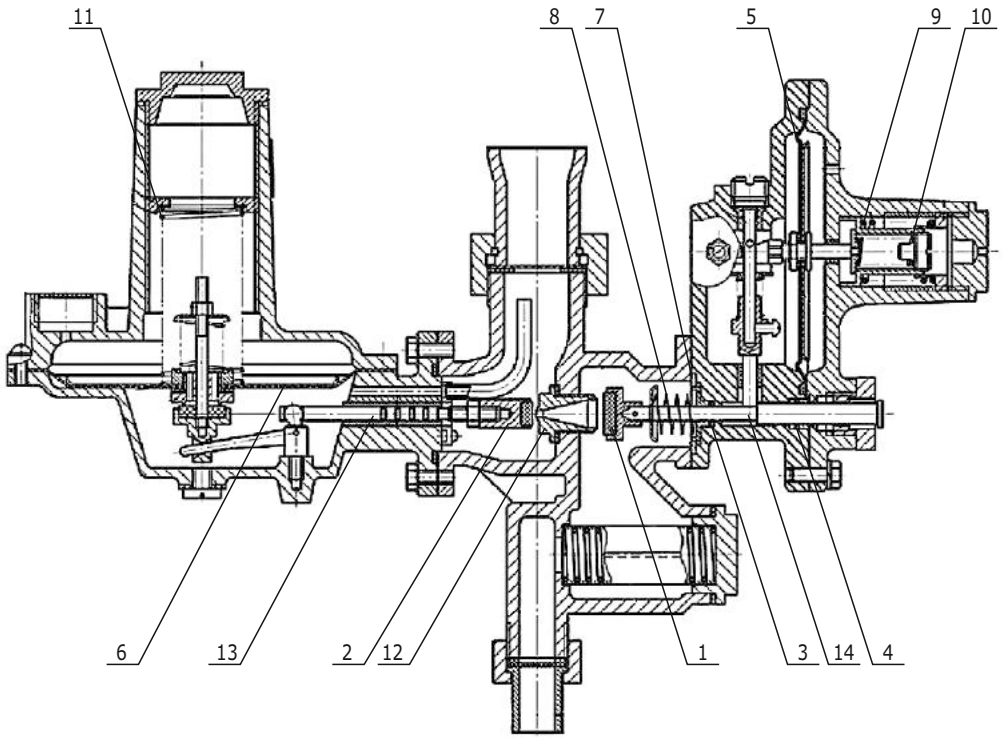

Состав основного комплекта артикул **ВТГ 02.01.01.03.01**

номер чертежа	наименование детали	номер позиции
01.0043.00	кольцо уплотнительное	3
01.0044.00	кольцо уплотнительное	4
01.0071.00	мембрана отключающего устройства	5
01.0072.00	мембрана рабочая	6
01.0090.00	прокладка отключающего устройства	7
01.0110.00	пружина клапана отсечного	8
02.0111.00	пружина отключающего устройства большая	9
02.0112.00	пружина отключающего устройства малая	10
02.0113.00	пружина рабочая	11

Перечень дополнительных деталей артикул **ВТГ 02.02.01.03.01**

номер чертежа	наименование детали	номер позиции
04.0025.00	клапан отсечной	1
04.0026.00	клапан рабочий	2
03.0146.00	седло клапана рабочего	12
03.0183.00	шток клапана рабочего	13
03.0184.00	шток отключающего устройства	14

Детали из дополнительного перечня поставляются по отдельному заказу. В связи с систематическим внесением заводами-изготовителями изменений в конструкцию своих приборов, при заказе необходимо указывать наименование завода-изготовителя и год выпуска прибора, а также при необходимости свериться с соответствующим чертежом, предоставляемым ПО «ВИТ-ТЕХГАЗ» по требованию заказчика. ПО «ВИТ-ТЕХГАЗ» оставляет за собой право вносить изменения в состав комплектов в соответствии с возможными конструктивными изменениями данного прибора без предварительного уведомления.

РЕМОНТНИК
тел. (845-2) 66-11-67
www.vittechgaz.ru

Регулятор давления газа РДГД-20М-1,2

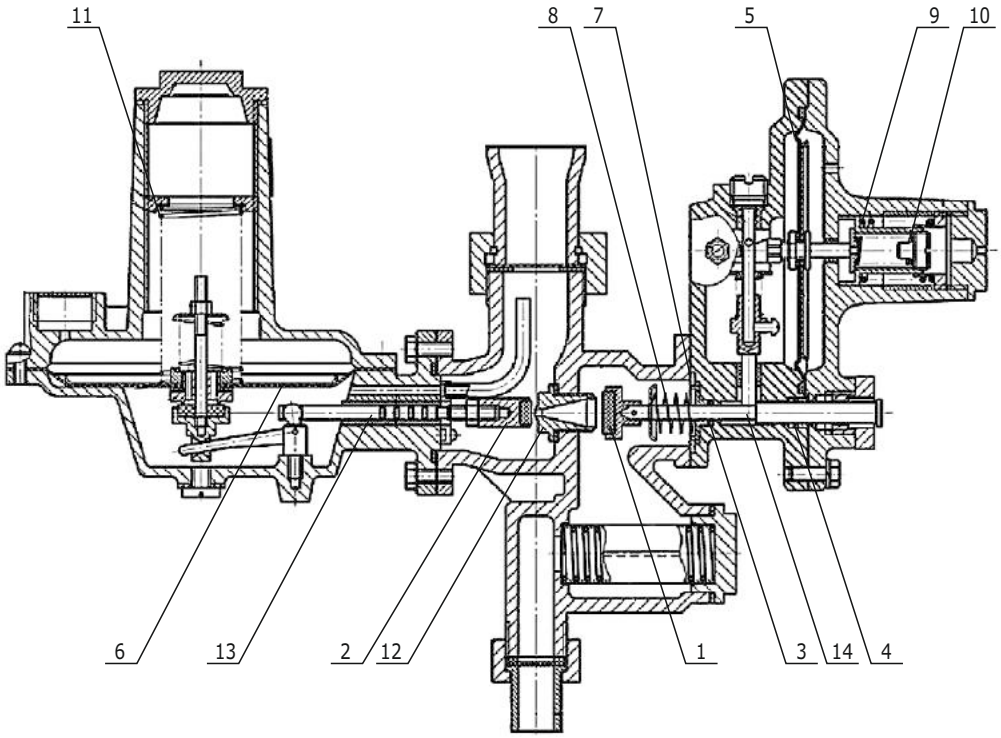

Состав основного комплекта артикул **ВТГ 02.01.01.03.02**

номер чертежа	наименование детали	номер позиции
01.0043.00	кольцо уплотнительное	3
01.0044.00	кольцо уплотнительное	4
01.0071.00	мембрана отключающего устройства	5
01.0072.00	мембрана рабочая	6
01.0090.00	прокладка отключающего устройства	7
02.0110.00	пружина клапана отсечного	8
02.0111.00	пружина отключающего устройства большая	9
02.0112.00	пружина отключающего устройства малая	10
02.0113.00	пружина рабочая	11

Перечень дополнительных деталей артикул **ВТГ 02.02.01.03.02**

номер чертежа	наименование детали	номер позиции
04.0025.00	клапан отсечной	1
04.0026.00	клапан рабочий	2
03.0287.00	седло клапана рабочего	12
03.0183.00	шток клапана рабочего	13
03.0184.00	шток отключающего устройства	14

Детали из дополнительного перечня поставляются по отдельному заказу. В связи с систематическим внесением заводами-изготовителями изменений в конструкцию своих приборов, при заказе необходимо указывать наименование завода-изготовителя и год выпуска прибора, а также при необходимости свериться с соответствующим чертежом, предоставляемым ПО «ВИТ-ТЕХГАЗ» по требованию заказчика. ПО «ВИТ-ТЕХГАЗ» оставляет за собой право вносить изменения в состав комплектов в соответствии с возможными конструктивными изменениями данного прибора без предварительного уведомления.

РЕМОНТНИК
тел. (845-2) 66-11-67
www.vittechgaz.ru

Регулятор давления газа РДНК-50

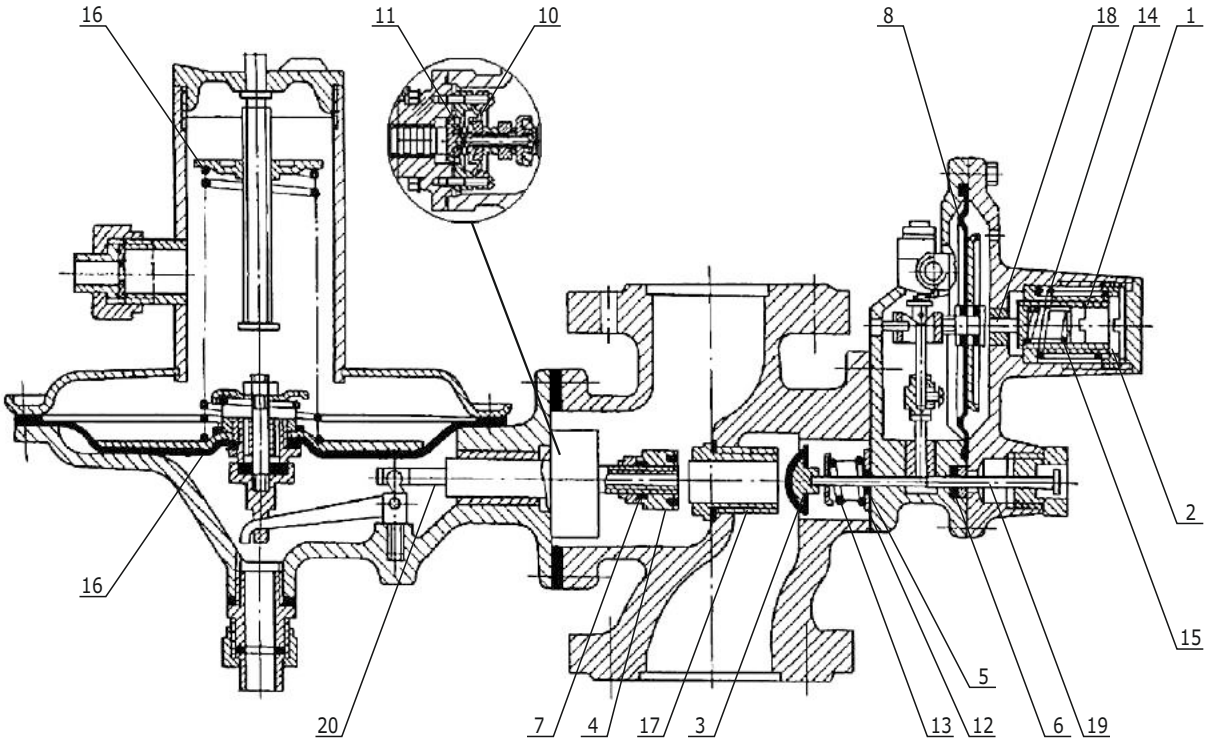

Состав основного комплекта

артикул **ВТГ 02.01.01.04.04**

номер чертежа	наименование детали	номер позиции
01.0043.00	кольцо уплотнительное	5
01.0044.00	кольцо уплотнительное	6
01.0075.00	мембрана отключающего устройства	8
01.0059.00	мембрана рабочая	9
01.0076.00	мембрана разгрузочная большая	10
01.0077.00	мембрана разгрузочная малая	11
02.0114.00	пружина клапана отсечного	13
02.0111.00	пружина отключающего устройства большая	14
02.0112.00	пружина отключающего устройства малая	15
02.0118.00	пружина рабочая	16

Перечень дополнительных деталей

артикул **ВТГ 02.02.01.04.04**

номер чертежа	наименование детали	номер позиции
03.0001.00	втулка регулировочная отключающего устройства	1
03.0002.00	гайка регулировочная отключающего устройства	2
04.0031.00	клапан отсечной	3
04.0032.00	клапан рабочий	4
01.0043.00	кольцо уплотнительное	7
01.0088.00	прокладка отключающего устройства	12
03.0155.00	седло регулятора	17
03.0167.00	толкатель отключающего устройства	18
03.0188.00	шток отключающего устройства	19
03.0189.00	шток клапана рабочего	20

Детали из дополнительного перечня поставляются по отдельному заказу. В связи с систематическим внесением заводами-изготовителями изменений в конструкцию своих приборов, при заказе необходимо указывать наименование завода-изготовителя и год выпуска прибора, а также при необходимости свериться с соответствующим чертежом, предоставляемым ПО «ВИТ-ТЕХГАЗ» по требованию заказчика. ПО «ВИТ-ТЕХГАЗ» оставляет за собой право вносить изменения в состав комплектов в соответствии с возможными конструктивными изменениями данного прибора без предварительного уведомления.

РЕМОНТНИК
тел. (845-2) 66-11-67
www.vittechgaz.ru

Регулятор давления газа РДНК-50П

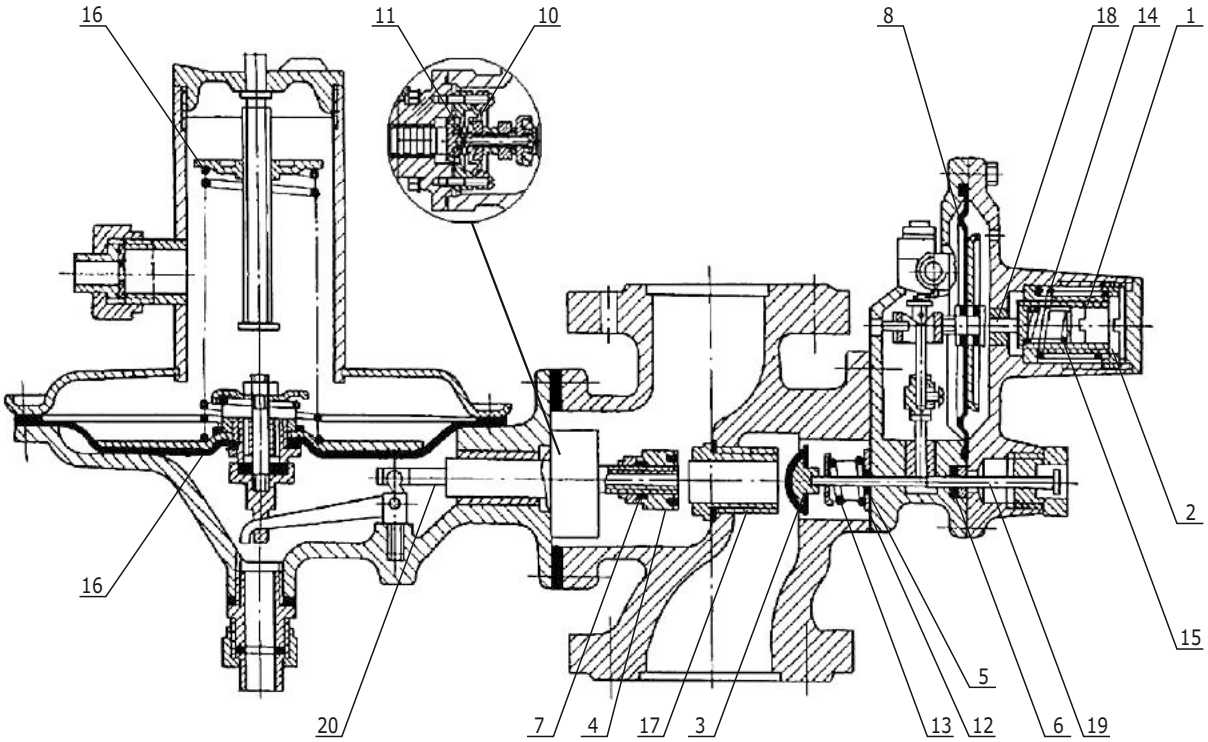

Состав основного комплекта

артикул **ВТГ 02.01.01.04.05**

номер чертежа	наименование детали	номер позиции
01.0043.00	кольцо уплотнительное	5
01.0044.00	кольцо уплотнительное	6
01.0075.00	мембрана отключающего устройства	8
01.0059.00	мембрана рабочая	9
01.0076.00	мембрана разгрузочная большая	10
01.0077.00	мембрана разгрузочная малая	11
02.0114.00	пружина клапана отсечного	13
02.0111.00	пружина отключающего устройства большая	14
02.0112.00	пружина отключающего устройства малая	15
02.0120.00	пружина рабочая	16

Перечень дополнительных деталей

артикул **ВТГ 02.02.01.04.05**

номер чертежа	наименование детали	номер позиции
03.0001.00	втулка регулировочная отключающего устройства	1
03.0002.00	гайка регулировочная отключающего устройства	2
04.0031.00	клапан отсечной	3
04.0032.00	клапан рабочий	4
01.0043.00	кольцо уплотнительное	7
01.0088.00	прокладка отключающего устройства	12
03.0158.00	седло регулятора	17
03.0167.00	толкатель отключающего устройства	18
03.0188.00	шток отключающего устройства	19
03.0189.00	шток клапана рабочего	20

Детали из дополнительного перечня поставляются по отдельному заказу. В связи с систематическим внесением заводами-изготовителями изменений в конструкцию своих приборов, при заказе необходимо указывать наименование завода-изготовителя и год выпуска прибора, а также при необходимости свериться с соответствующим чертежом, предоставляемым ПО «ВИТ-ТЕХГАЗ» по требованию заказчика. ПО «ВИТ-ТЕХГАЗ» оставляет за собой право вносить изменения в состав комплектов в соответствии с возможными конструктивными изменениями данного прибора без предварительного уведомления.

РЕМОНТНИК
тел. (845-2) 66-11-67
www.vittechgaz.ru

Регулятор давления газа РДНК-50/400

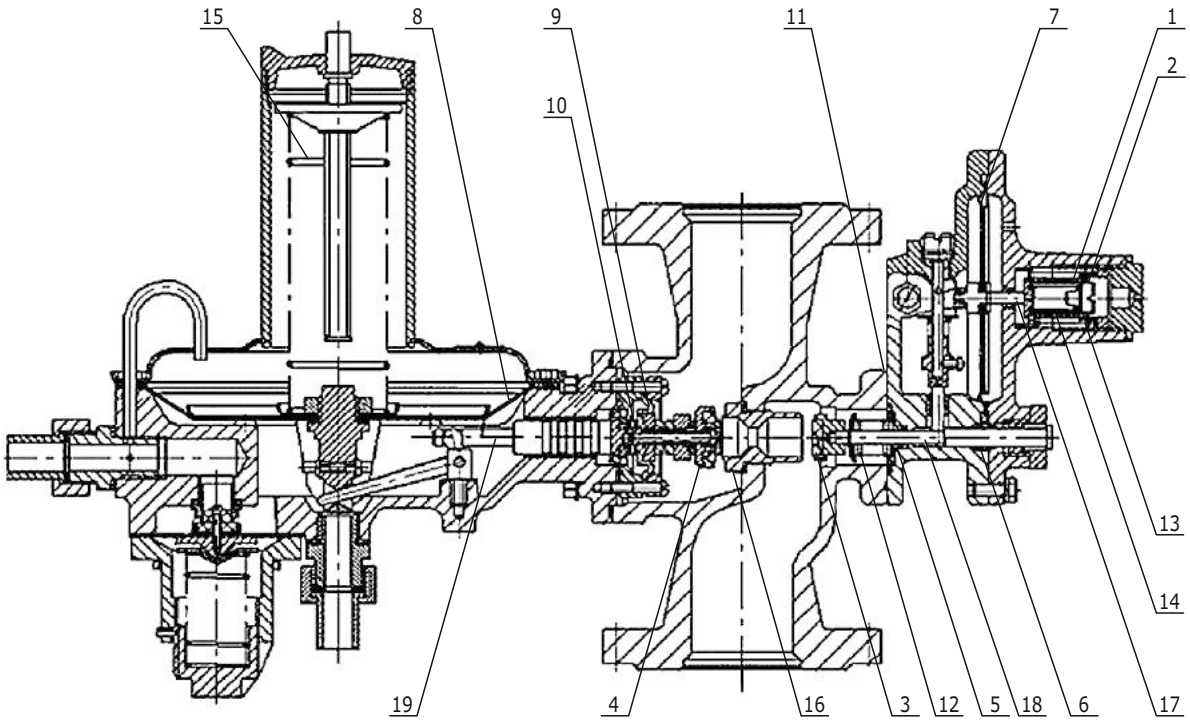

Состав основного комплекта

артикул **ВТГ 02.01.01.04.06**

номер чертежа	наименование детали	номер позиции
01.0043.00	кольцо уплотнительное	5
01.0044.00	кольцо уплотнительное	6
01.0071.00	мембрана отключающего устройства	7
01.0078.00	мембрана рабочая	8
01.0079.00	мембрана разгрузочная большая	9
01.0077.00	мембрана разгрузочная малая	10
01.0089.00	прокладка отключающего устройства	11
02.0110.00	пружина клапана отсечного	12
02.0111.00	пружина отключающего устройства большая	13
02.0112.00	пружина отключающего устройства малая	14
02.0119.00	пружина рабочая	15

Перечень дополнительных деталей

артикул **ВТГ 02.02.01.04.06**

номер чертежа	наименование детали	номер позиции
03.0001.00	втулка регулировочная отключающего устройства	1
03.0002.00	гайка регулировочная отключающего устройства	2
04.0031.00	клапан отсечной	3
04.0032.00	клапан рабочий	4
03.0157.00	седло регулятора	16
03.0167.00	толкатель отключающего устройства	17
03.0188.00	шток отключающего устройства	18
03.0190.00	шток клапана рабочего	19

Детали из дополнительного перечня поставляются по отдельному заказу. В связи с систематическим внесением заводами-изготовителями изменений в конструкцию своих приборов, при заказе необходимо указывать наименование завода-изготовителя и год выпуска прибора, а также при необходимости свериться с соответствующим чертежом, предоставляемым ПО «ВИТ-ТЕХГАЗ» по требованию заказчика. ПО «ВИТ-ТЕХГАЗ» оставляет за собой право вносить изменения в состав комплектов в соответствии с возможными конструктивными изменениями данного прибора без предварительного уведомления.

РЕМОНТНИК
тел. (845-2) 66-11-67
www.vittechgaz.ru

Регулятор давления газа РДНК-50/1000

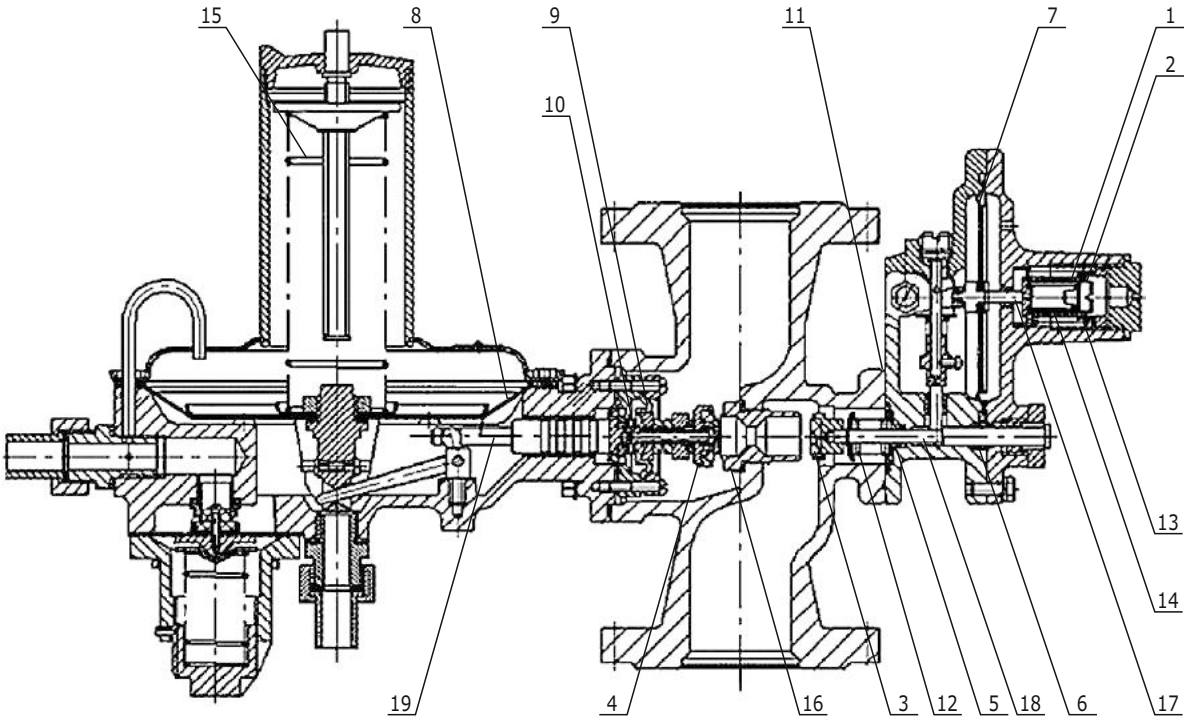

Состав основного комплекта

артикул **ВТГ 02.01.01.04.07**

номер чертежа	наименование детали	номер позиции
01.0043.00	кольцо уплотнительное	5
01.0044.00	кольцо уплотнительное	6
01.0071.00	мембрана отключающего устройства	7
01.0078.00	мембрана рабочая	8
01.0079.00	мембрана разгрузочная большая	9
01.0077.00	мембрана разгрузочная малая	10
01.0089.00	прокладка отключающего устройства	11
02.0110.00	пружина клапана отсечного	12
02.0111.00	пружина отключающего устройства большая	13
02.0112.00	пружина отключающего устройства малая	14
02.0119.00	пружина рабочая	15

Перечень дополнительных деталей

артикул **ВТГ 02.02.01.04.07**

номер чертежа	наименование детали	номер позиции
03.0001.00	втулка регулировочная отключающего устройства	1
03.0002.00	гайка регулировочная отключающего устройства	2
04.0031.00	клапан отсечной	3
04.0032.00	клапан рабочий	4
03.0156.00	седло регулятора	16
03.0167.00	толкатель отключающего устройства	17
03.0188.00	шток отключающего устройства	18
03.0190.00	шток клапана рабочего	19

Детали из дополнительного перечня поставляются по отдельному заказу. В связи с систематическим внесением заводами-изготовителями изменений в конструкцию своих приборов, при заказе необходимо указывать наименование завода-изготовителя и год выпуска прибора, а также при необходимости свериться с соответствующим чертежом, предоставляемым ПО «ВИТ-ТЕХГАЗ» по требованию заказчика. ПО «ВИТ-ТЕХГАЗ» оставляет за собой право вносить изменения в состав комплектов в соответствии с возможными конструктивными изменениями данного прибора без предварительного уведомления.

Регулятор давления газа РДНК-400

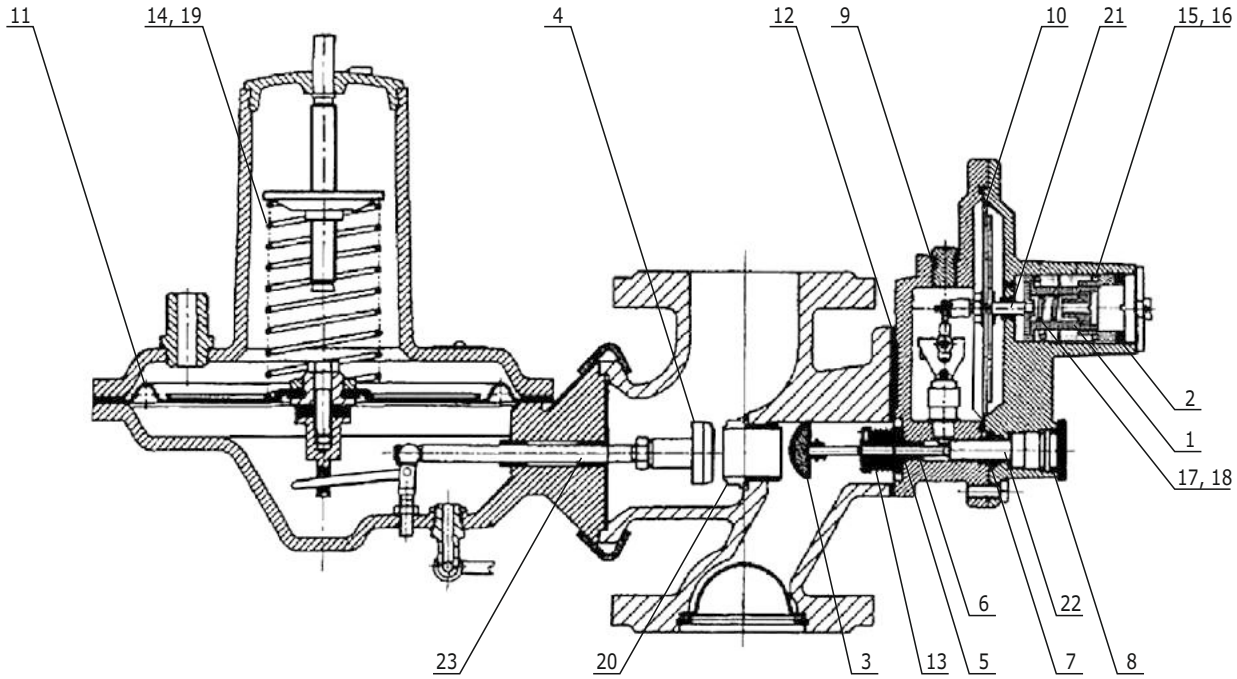

Состав основного комплекта

артикул **ВТГ 02.01.01.04.08**

номер чертежа	наименование детали	номер позиции
01.0048.00	кольцо уплотнительное регулятора	5
01.0049.00	кольцо уплотнительное регулятора	6
01.0050.00	кольцо уплотнительное регулятора	7
01.0051.00	кольцо уплотнительное регулятора	8
01.0293.00	кольцо уплотнительное регулятора	9
01.0073.00	мембрана отключающего устройства	10
01.0059.00	мембрана рабочая	11
01.0087.00	прокладка отключающего устройства	12
02.0114.00	пружина клапана отсечного	13
02.0111.00	пружина отключающего устройства большая	15
02.0112.00	пружина отключающего устройства малая	17
02.0117.00	пружина рабочая	19

Перечень дополнительных деталей

артикул **ВТГ 02.02.01.04.08**

номер чертежа	наименование детали	номер позиции
03.0001.00	втулка регулировочная отключающего устройства	1
03.0002.00	гайка регулировочная отключающего устройства	2
04.0029.00	клапан отсечной	3
04.0030.00	клапан рабочий	4
02.0289.00	пружина рабочая 3,5 мм (ЗИП)	14
02.0295.00	пружина отключающего устройства большая 2 мм	16
02.0296.00	пружина отключающего устройства малая 1,2 мм	18
03.0152.00	седло регулятора	20
03.0167.00	толкатель отключающего устройства	21
03.0186.00	шток отключающего устройства	22
03.0297.00	шток клапана рабочего	23

Детали из дополнительного перечня поставляются по отдельному заказу. В связи с систематическим внесением заводами-изготовителями изменений в конструкцию своих приборов, при заказе необходимо указывать наименование завода-изготовителя и год выпуска прибора, а также при необходимости свериться с соответствующим чертежом, предоставляемым ПО «ВИТ-ТЕХГАЗ» по требованию заказчика. ПО «ВИТ-ТЕХГАЗ» оставляет за собой право вносить изменения в состав комплектов в соответствии с возможными конструктивными изменениями данного прибора без предварительного уведомления.

РЕМОНТНИК
тел. (845-2) 66-11-67
www.vittechgaz.ru

Регулятор давления газа РДНК-400М

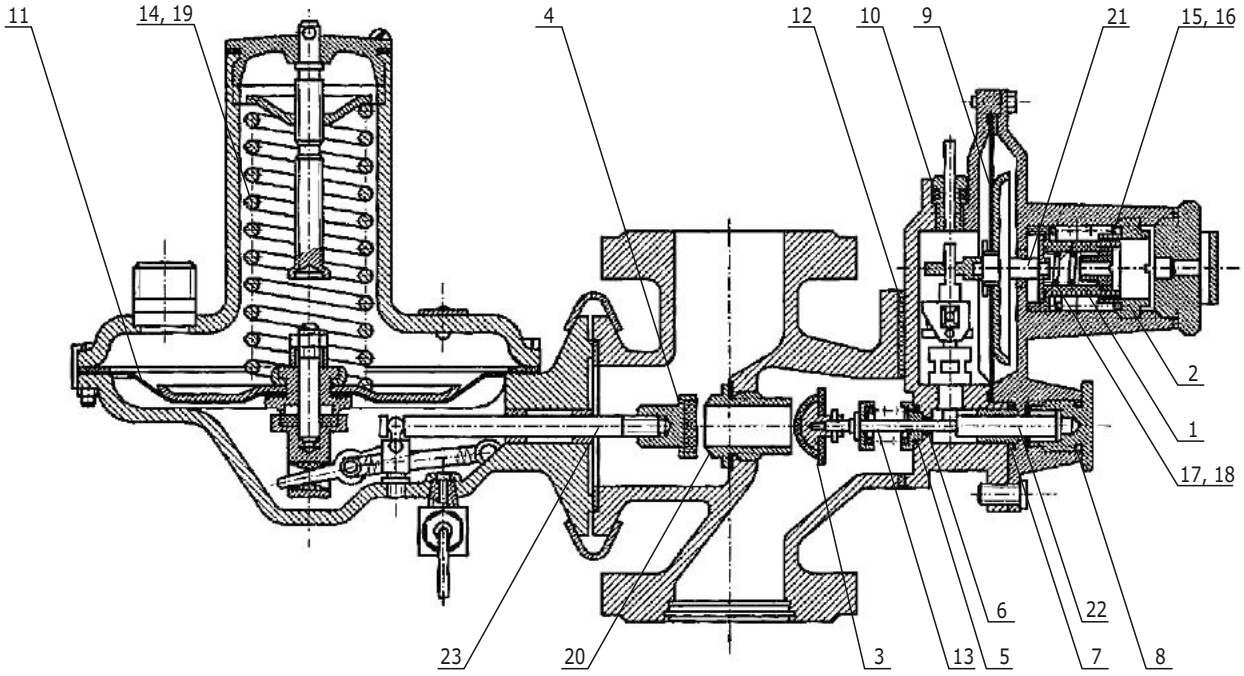

Состав основного комплекта артикул **ВТГ 02.01.01.04.11**

номер чертежа	наименование детали	номер позиции
01.0048.00	кольцо уплотнительное регулятора	5
01.0049.00	кольцо уплотнительное регулятора	6
01.0050.00	кольцо уплотнительное регулятора	7
01.0051.00	кольцо уплотнительное регулятора	8
01.0293.00	кольцо уплотнительное регулятора	9
01.0073.00	мембрана отключающего устройства	10
01.0059.00	мембрана рабочая	11
01.0087.00	прокладка отключающего устройства	12
02.0114.00	пружина клапана отсечного	13
02.0111.00	пружина отключающего устройства большая	15
02.0112.00	пружина отключающего устройства малая	17
02.0117.00	пружина рабочая	19

Перечень дополнительных деталей артикул **ВТГ 02.02.01.04.11**

номер чертежа	наименование детали	номер позиции
03.0001.00	втулка регулировочная отключающего устройства	1
03.0002.00	гайка регулировочная отключающего устройства	2
04.0029.00	клапан отсечной	3
04.0030.00	клапан рабочий	4
02.0289.00	пружина рабочая 3,5 мм (ЗИП)	14
02.0295.00	пружина отключающего устройства большая 2 мм	16
02.0296.00	пружина отключающего устройства малая 1,2 мм	18
03.0154.00	седло регулятора	20
03.0167.00	толкатель отключающего устройства	21
03.0186.00	шток отключающего устройства	22
03.0187.00	шток клапана рабочего	23

Детали из дополнительного перечня поставляются по отдельному заказу. В связи с систематическим внесением заводами-изготовителями изменений в конструкцию своих приборов, при заказе необходимо указывать наименование завода-изготовителя и год выпуска прибора, а также при необходимости свериться с соответствующим чертежом, предоставляемым ПО «ВИТ-ТЕХГАЗ» по требованию заказчика. ПО «ВИТ-ТЕХГАЗ» оставляет за собой право вносить изменения в состав комплектов в соответствии с возможными конструктивными изменениями данного прибора без предварительного уведомления.

РЕМОНТНИК
тел. (845-2) 66-11-67
www.vittechgaz.ru

Регулятор давления газа РДНК-1000

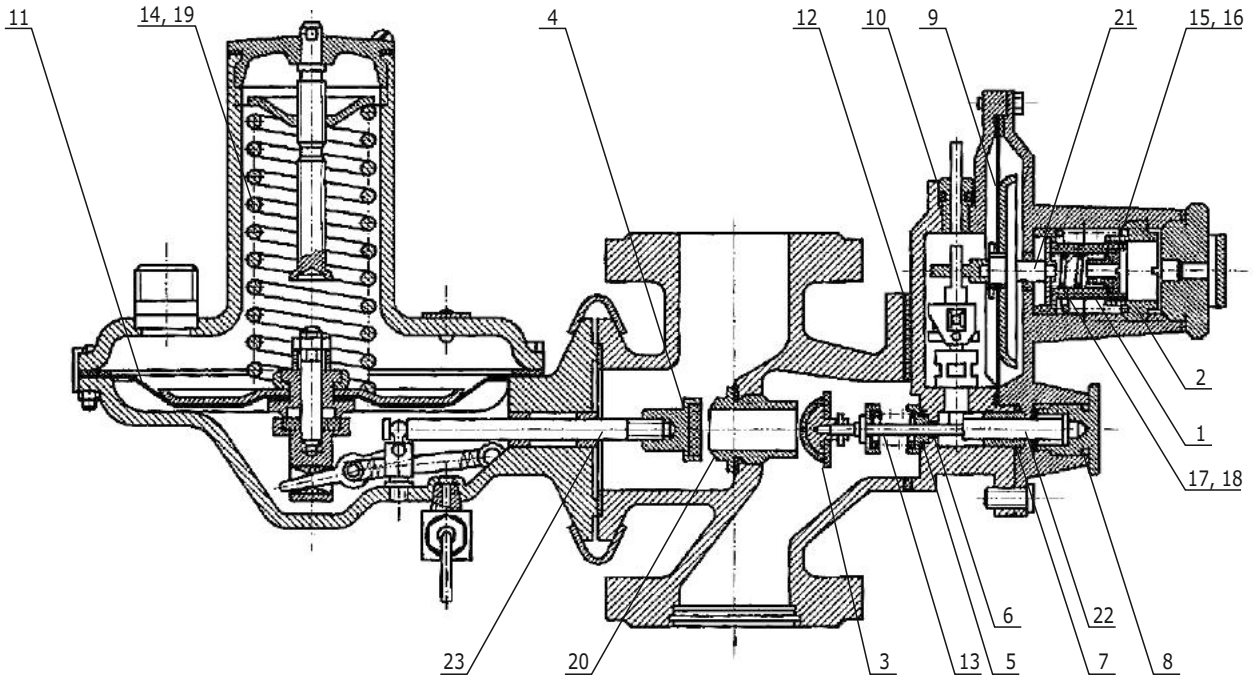

Состав основного комплекта

артикул **ВТГ 02.01.01.04.09**

номер чертежа	наименование детали	номер позиции
01.0048.00	кольцо уплотнительное регулятора	5
01.0049.00	кольцо уплотнительное регулятора	6
01.0050.00	кольцо уплотнительное регулятора	7
01.0051.00	кольцо уплотнительное регулятора	8
01.0293.00	кольцо уплотнительное регулятора	9
01.0073.00	мембрана отключающего устройства	10
01.0059.00	мембрана рабочая	11
01.0087.00	прокладка отключающего устройства	12
02.0114.00	пружина клапана отсечного	13
02.0111.00	пружина отключающего устройства большая	15
02.0112.00	пружина отключающего устройства малая	17
02.0117.00	пружина рабочая	19

Перечень дополнительных деталей

артикул **ВТГ 02.02.01.04.09**

номер чертежа	наименование детали	номер позиции
03.0001.00	втулка регулировочная отключающего устройства	1
03.0002.00	гайка регулировочная отключающего устройства	2
04.0029.00	клапан отсечной	3
04.0030.00	клапан рабочий	4
02.0289.00	пружина рабочая 3,5 мм (ЗИП)	14
02.0295.00	пружина отключающего устройства большая 2 мм	16
02.0296.00	пружина отключающего устройства малая 1,2 мм	18
03.0148.00	седло регулятора	20
03.0167.00	толкатель отключающего устройства	21
03.0186.00	шток отключающего устройства	22
03.0187.00	шток клапана рабочего	23

Детали из дополнительного перечня поставляются по отдельному заказу. В связи с систематическим внесением заводами-изготовителями изменений в конструкцию своих приборов, при заказе необходимо указывать наименование завода-изготовителя и год выпуска прибора, а также при необходимости свериться с соответствующим чертежом, предоставляемым ПО «ВИТ-ТЕХГАЗ» по требованию заказчика. ПО «ВИТ-ТЕХГАЗ» оставляет за собой право вносить изменения в состав комплектов в соответствии с возможными конструктивными изменениями данного прибора без предварительного уведомления.

РЕМОНТНИК
тел. (845-2) 66-11-67
www.vittechgaz.ru

Регулятор давления газа РДНК-У

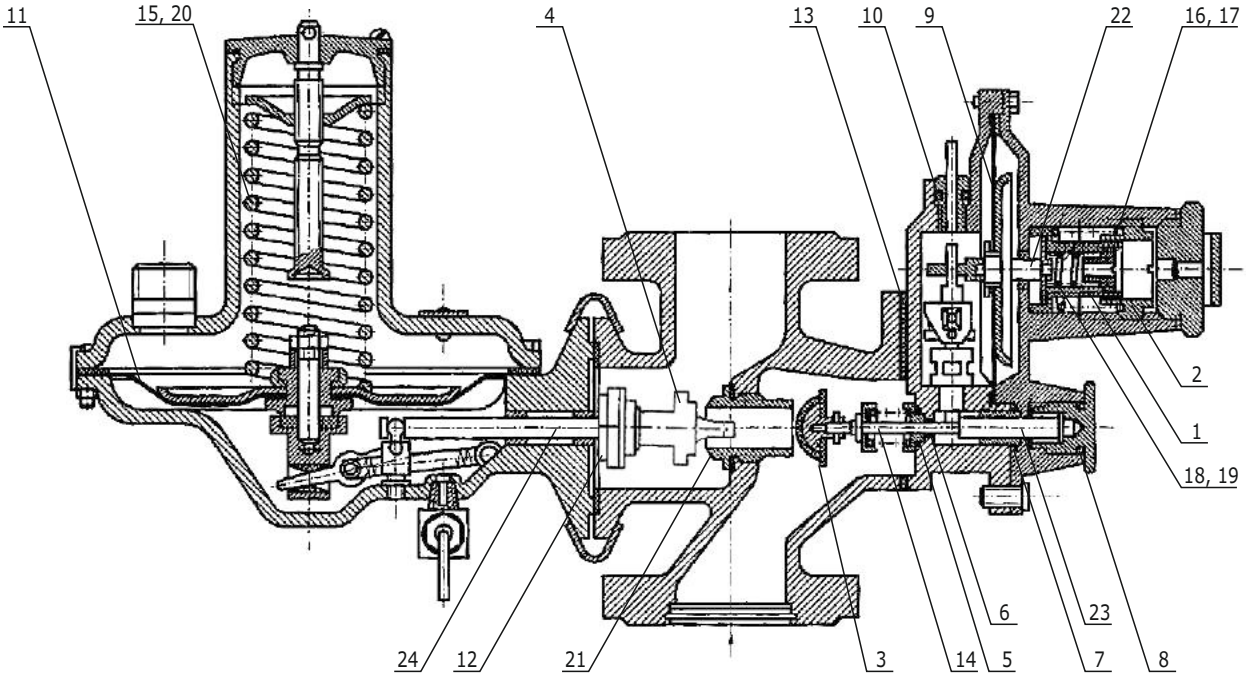

Состав основного комплекта

артикул **ВТГ 02.01.01.04.10**

номер чертежа	наименование детали	номер позиции
01.0048.00	кольцо уплотнительное регулятора	5
01.0049.00	кольцо уплотнительное регулятора	6
01.0050.00	кольцо уплотнительное регулятора	7
01.0051.00	кольцо уплотнительное регулятора	8
01.0293.00	кольцо уплотнительное регулятора	9
01.0073.00	мембрана отключающего устройства	10
01.0059.00	мембрана рабочая	11
01.0080.00	мембрана разгрузочная	12
01.0087.00	прокладка отключающего устройства	13
02.0114.00	пружина клапана отсечного	14
02.0111.00	пружина отключающего устройства большая	16
02.0112.00	пружина отключающего устройства малая	18
02.0117.00	пружина рабочая	20

Перечень дополнительных деталей

артикул **ВТГ 02.02.01.04.10**

номер чертежа	наименование детали	номер позиции
03.0001.00	втулка регулировочная отключающего устройства	1
03.0002.00	гайка регулировочная отключающего устройства	2
04.0029.00	клапан отсечной	3
04.0033.00	клапан рабочий	4
02.0289.00	пружина рабочая 3,5 мм (ЗИП)	15
02.0295.00	пружина отключающего устройства большая 2 мм	17
02.0296.00	пружина отключающего устройства малая 1,2 мм	19
03.0159.00	седло регулятора	21
03.0167.00	толкатель отключающего устройства	22
03.0186.00	шток отключающего устройства	23
03.0191.00	шток клапана рабочего	24

Детали из дополнительного перечня поставляются по отдельному заказу. В связи с систематическим внесением заводами-изготовителями изменений в конструкцию своих приборов, при заказе необходимо указывать наименование завода-изготовителя и год выпуска прибора, а также при необходимости свериться с соответствующим чертежом, предоставляемым ПО «ВИТ-ТЕХГАЗ» по требованию заказчика. ПО «ВИТ-ТЕХГАЗ» оставляет за собой право вносить изменения в состав комплектов в соответствии с возможными конструктивными изменениями данного прибора без предварительного уведомления.

РЕМОНТНИК
тел. (845-2) 66-11-67
www.vittechgaz.ru

Регулятор давления газа РДК 50/20

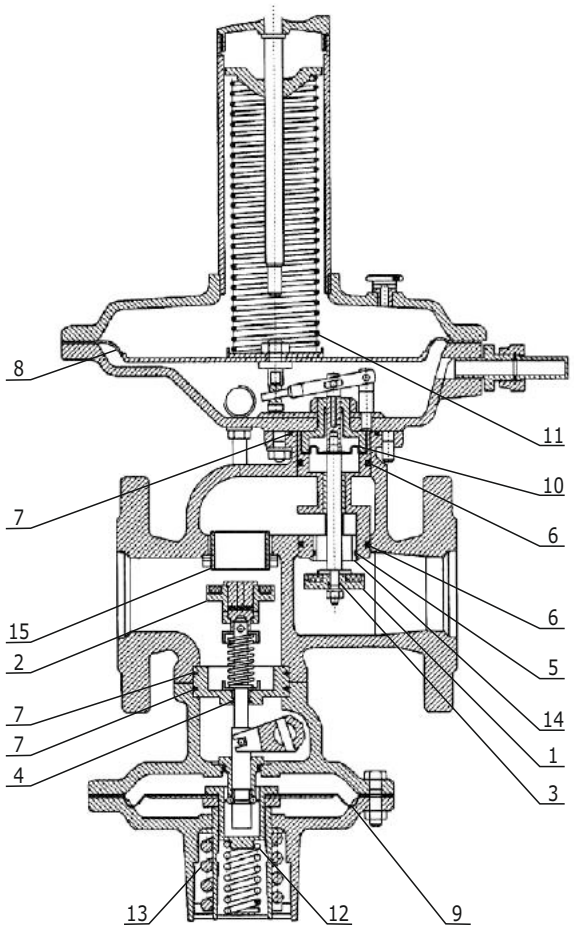

Состав основного комплекта

артикул **ВТГ 02.01.01.05.01**

номер чертежа	наименование детали	номер позиции
01.0210.00	кольцо уплотнительное	3
01.0211.00	кольцо уплотнительное	4
01.0212.00	кольцо уплотнительное	5
01.0213.00	кольцо уплотнительное	6
01.0213.00	кольцо уплотнительное	6
01.0214.00	кольцо уплотнительное	7
01.0214.00	кольцо уплотнительное	7
01.0214.00	кольцо уплотнительное	7
01.0206.00	мембрана рабочая	8
01.0207.00	мембрана отсекателя	9
01.0208.00	мембрана разгрузочная 0,6 МПа	10
02.0215.00	пружина рабочая 2-3,5 кПа	11
01.0217.00	пружина отсекателя малая	12
01.0216.00	пружина отсекателя большая	13

Перечень дополнительных деталей

артикул **ВТГ 02.02.01.05.01**

номер чертежа	наименование детали	номер позиции
04.0221.00	клапан рабочий	1
04.0222.00	клапан отсекателя в сборе	2
02.0291.00	пружина рабочая 3,5-5 кПа	11
03.0218.00	седло регулятора 20 мм	14
03.0220.00	седло отсекателя	15

Детали из дополнительного перечня поставляются по отдельному заказу. В связи с систематическим внесением заводами-изготовителями изменений в конструкцию своих приборов, при заказе необходимо указывать наименование завода-изготовителя и год выпуска прибора, а также при необходимости свериться с соответствующим чертежом, предоставляемым ПО «ВИТ-ТЕХГАЗ» по требованию заказчика. ПО «ВИТ-ТЕХГАЗ» оставляет за собой право вносить изменения в состав комплектов в соответствии с возможными конструктивными изменениями данного прибора без предварительного уведомления.

РЕМОНТНИК
тел. (845-2) 66-11-67
www.vittechgaz.ru

Регулятор давления газа РДК 50/30

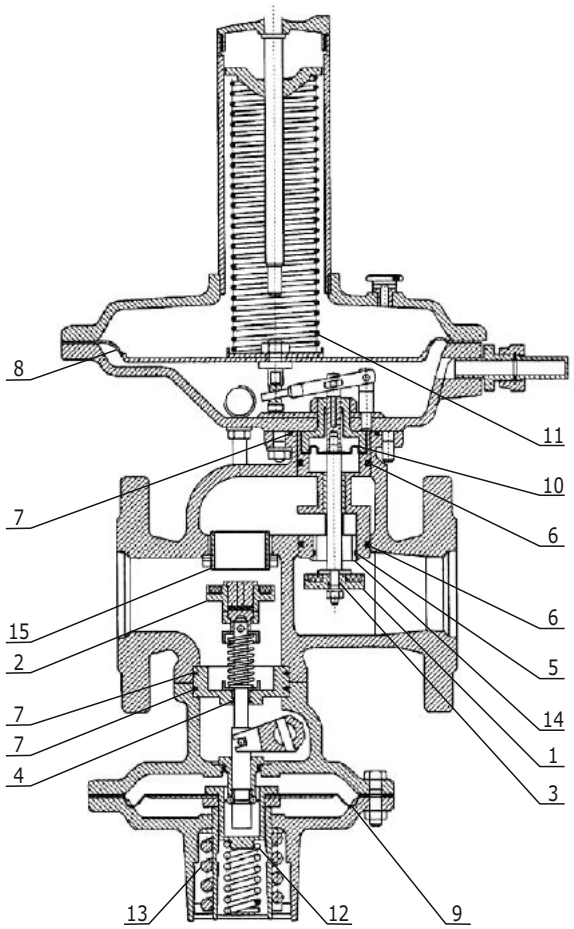

Состав основного комплекта

артикул **ВТГ 02.01.01.05.02**

номер чертежа	наименование детали	номер позиции
01.0210.00	кольцо уплотнительное	3
01.0211.00	кольцо уплотнительное	4
01.0212.00	кольцо уплотнительное	5
01.0213.00	кольцо уплотнительное	6
01.0213.00	кольцо уплотнительное	6
01.0214.00	кольцо уплотнительное	7
01.0214.00	кольцо уплотнительное	7
01.0214.00	кольцо уплотнительное	7
01.0206.00	мембрана рабочая	8
01.0207.00	мембрана отсекателя	9
01.0209.00	мембрана разгрузочная 1,2 МПа	10
02.0215.00	пружина рабочая 2-3,5 кПа	11
01.0217.00	пружина отсекателя малая	12
01.0216.00	пружина отсекателя большая	13

Перечень дополнительных деталей

артикул **ВТГ 02.02.01.05.02**

номер чертежа	наименование детали	номер позиции
04.0221.00	клапан рабочий	1
04.0222.00	клапан отсекателя в сборе	2
02.0291.00	пружина рабочая 3,5-5 кПа	11
03.0219.00	седло регулятора 30 мм	14
03.0220.00	седло отсекателя	15

Детали из дополнительного перечня поставляются по отдельному заказу. В связи с систематическим внесением заводами-изготовителями изменений в конструкцию своих приборов, при заказе необходимо указывать наименование завода-изготовителя и год выпуска прибора, а также при необходимости свериться с соответствующим чертежом, предоставляемым ПО «ВИТ-ТЕХГАЗ» по требованию заказчика. ПО «ВИТ-ТЕХГАЗ» оставляет за собой право вносить изменения в состав комплектов в соответствии с возможными конструктивными изменениями данного прибора без предварительного уведомления.

Регуляторы давления газа РДСК-50М

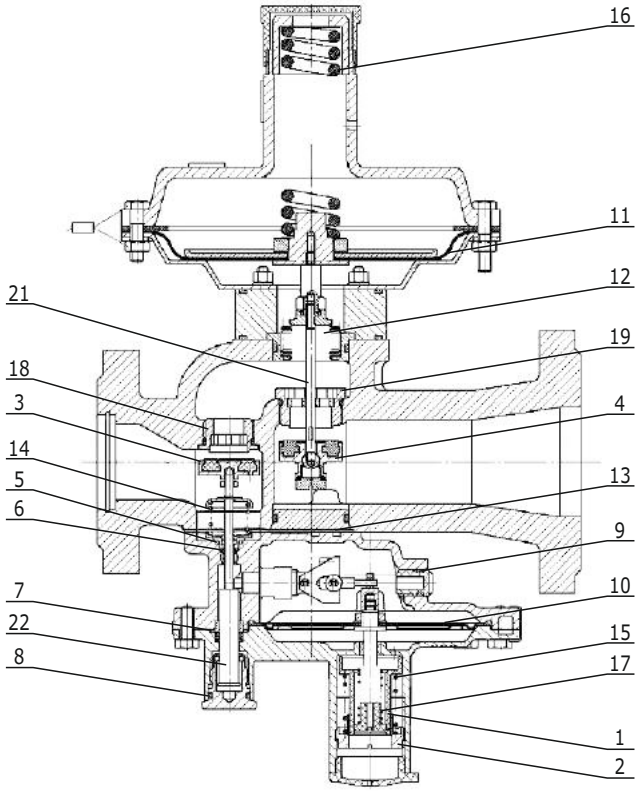

РДСК 50М-1

Состав основного комплекта артикул **ВТГ 02.01.01.12.07**

номер чертежа	наименование детали	номер позиции
01.0048.00	кольцо уплотнительное	5
01.0049.00	кольцо уплотнительное	6
01.0050.00	кольцо уплотнительное	7
01.0051.00	кольцо уплотнительное	8
01.0293.00	кольцо уплотнительное	9
01.0073.00	мембрана отключающего устройства	10
01.0086.00	мембрана рабочая	11
01.0080.00	мембрана разгрузочная	12
01.0091.00	прокладка отключающего устройства	13
02.0114.00	пружина клапана отсечного	14
02.0125.00	пружина отключающего устройства большая	15
02.0126.00	пружина рабочая	16
02.0127.00	пружина отключающего устройства малая	17

Перечень дополнительных деталей артикул **ВТГ 02.02.01.12.07**

номер чертежа	наименование детали	номер позиции
03.0001.00	втулка регулировочная отключающего устройства	1
03.0002.00	гайка регулировочная отключающего устройства	2
04.0029.00	клапан отсечной	3
04.0037.00	клапан рабочий	4
03.0160.00	седло клапана отсечного	18
03.0162.00	седло клапана рабочего	19
03.0167.00	толкатель отключающего устройства	20
03.0192.00	шток клапана рабочего	21
03.0186.00	шток отключающего устройства	22

Детали из дополнительного перечня поставляются по отдельному заказу. В связи с систематическим внесением заводами-изготовителями изменений в конструкцию своих приборов, при заказе необходимо указывать наименование завода-изготовителя и год выпуска прибора, а также при необходимости свериться с соответствующим чертежом, предоставляемым ПО «ВИТ-ТЕХГАЗ» по требованию заказчика. ПО «ВИТ-ТЕХГАЗ» оставляет за собой право вносить изменения в состав комплектов в соответствии с возможными конструктивными изменениями данного прибора без предварительного уведомления.

РЕМОНТНИК
тел. (845-2) 66-11-67
www.vittechgaz.ru

РДСК 50М-2

Состав основного комплекта артикул **ВТГ 02.01.01.12.08**

номер чертежа	наименование детали	номер позиции
01.0048.00	кольцо уплотнительное	5
01.0049.00	кольцо уплотнительное	6
01.0050.00	кольцо уплотнительное	7
01.0051.00	кольцо уплотнительное	8
01.0293.00	кольцо уплотнительное	9
01.0073.00	мембрана отключающего устройства	10
01.0086.00	мембрана рабочая	11
01.0080.00	мембрана разгрузочная	12
01.0091.00	прокладка отключающего устройства	13
02.0114.00	пружина клапана отсечного	14
02.0125.00	пружина отключающего устройства большая	15
02.0288.00	пружина рабочая	16
02.0127.00	пружина отключающего устройства малая	17

Перечень дополнительных деталей артикул **ВТГ 02.02.01.12.08**

номер чертежа	наименование детали	номер позиции
03.0001.00	втулка регулировочная отключающего устройства	1
03.0002.00	гайка регулировочная отключающего устройства	2
04.0029.00	клапан отсечной	3
04.0037.00	клапан рабочий	4
03.0160.00	седло клапана отсечного	18
03.0163.00	седло клапана рабочего	19
03.0167.00	толкатель отключающего устройства	20
03.0192.00	шток клапана рабочего	21
03.0186.00	шток отключающего устройства	22

РДСК 50М-3

Состав основного комплекта артикул **ВТГ 02.01.01.12.09**

номер чертежа	наименование детали	номер позиции
01.0048.00	кольцо уплотнительное	5
01.0049.00	кольцо уплотнительное	6
01.0050.00	кольцо уплотнительное	7
01.0051.00	кольцо уплотнительное	8
01.0293.00	кольцо уплотнительное	9
01.0073.00	мембрана отключающего устройства	10
01.0086.00	мембрана рабочая	11
01.0080.00	мембрана разгрузочная	12
01.0091.00	прокладка отключающего устройства	13
02.0114.00	пружина клапана отсечного	14
02.0125.00	пружина отключающего устройства большая	15
02.0128.00	пружина рабочая	16
02.0127.00	пружина отключающего устройства малая	17

Перечень дополнительных деталей артикул **ВТГ 02.02.01.12.09**

номер чертежа	наименование детали	номер позиции
03.0001.00	втулка регулировочная отключающего устройства	1
03.0002.00	гайка регулировочная отключающего устройства	2
04.0029.00	клапан отсечной	3
04.0037.00	клапан рабочий	4
03.0160.00	седло клапана отсечного	18
03.0163.00	седло клапана рабочего	19
03.0167.00	толкатель отключающего устройства	20
03.0192.00	шток клапана рабочего	21
03.0186.00	шток отключающего устройства	22

Детали из дополнительного перечня поставляются по отдельному заказу. В связи с систематическим внесением заводами-изготовителями изменений в конструкцию своих приборов, при заказе необходимо указывать наименование завода-изготовителя и год выпуска прибора, а также при необходимости свериться с соответствующим чертежом, предоставляемым ПО «ВИТ-ТЕХГАЗ» по требованию заказчика. ПО «ВИТ-ТЕХГАЗ» оставляет за собой право вносить изменения в состав комплектов в соответствии с возможными конструктивными изменениями данного прибора без предварительного уведомления.

Регуляторы давления газа РДСК 50/400 седло 10

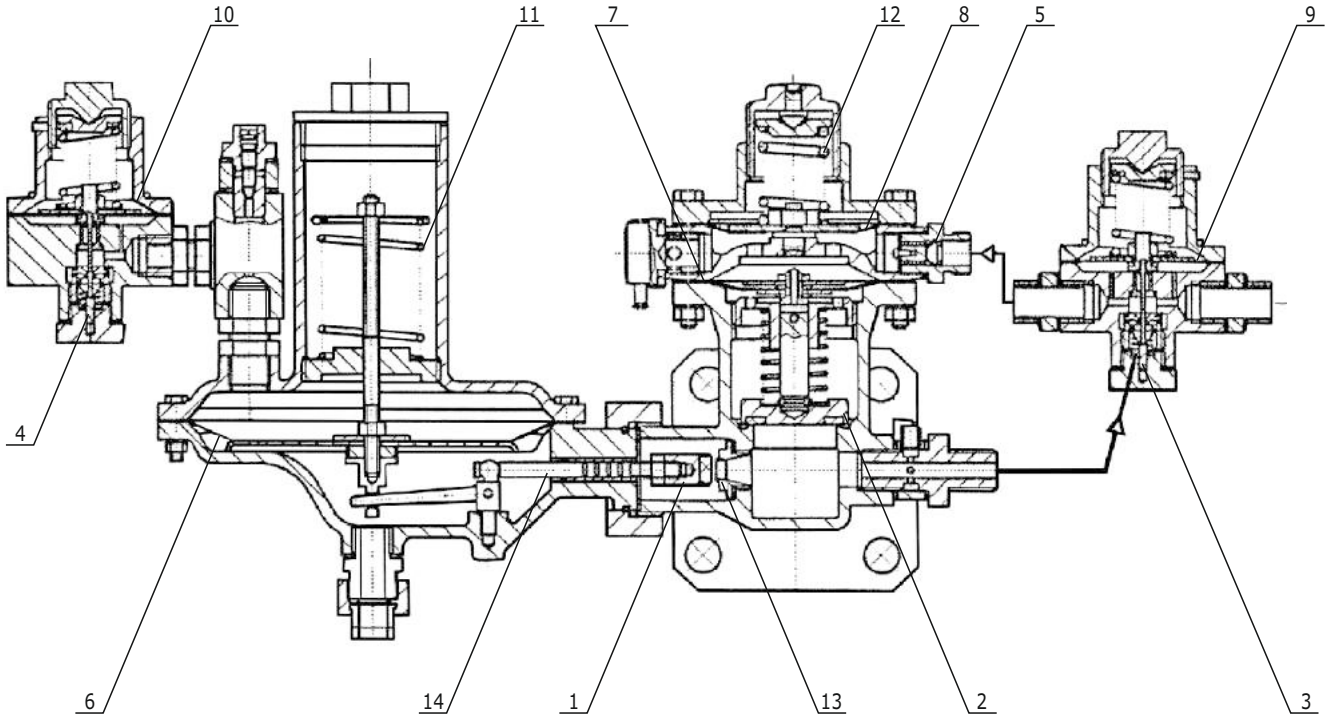

РДСК 50/400 седло 10

Состав основного комплекта артикул **ВТГ 02.01.01.12.01**

номер чертежа	наименование детали	номер позиции
01.0193.00	мембрана рабочая	6
01.0194.00	мембрана отключающего устройства	7
01.0194.00	мембрана отключающего устройства	8
01.0195.00	мембрана импульсного реле	9
01.0195.00	мембрана регулятора управления	10
02.0196.00	пружина рабочая	11
02.0197.00	пружина отключающего устройства	12

Перечень дополнительных деталей артикул **ВТГ 02.02.01.12.01**

номер чертежа	наименование детали	номер позиции
04.0199.00	клапан рабочий	1
04.0200.00	клапан отсечной	2
04.0007.00	клапан импульсного реле	3
04.0007.00	клапан регулятора управления	4
04.0202.00	клапан обратный	5
03.0198.00	седло регулятора 10 мм	13
03.0201.00	шток клапана рабочего	14

Детали из дополнительного перечня поставляются по отдельному заказу. В связи с систематическим внесением заводами-изготовителями изменений в конструкцию своих приборов, при заказе необходимо указывать наименование завода-изготовителя и год выпуска прибора, а также при необходимости свериться с соответствующим чертежом, предоставляемым ПО «ВИТ-ТЕХГАЗ» по требованию заказчика. ПО «ВИТ-ТЕХГАЗ» оставляет за собой право вносить изменения в состав комплектов в соответствии с возможными конструктивными изменениями данного прибора без предварительного уведомления.

Регуляторы давления газа РДСК 50/400 седло 10

РДСК 50/400Б седло 10

Состав основного комплекта артикул **ВТГ 02.01.01.12.02**

номер чертежа	наименование детали	номер позиции
01.0193.00	мембрана рабочая	6
01.0194.00	мембрана отключающего устройства	7
01.0194.00	мембрана отключающего устройства	8
01.0195.00	мембрана импульсного реле	9
01.0195.00	мембрана регулятора управления	10
02.0196.00	пружина рабочая	11
02.0203.00	пружина отключающего устройства	12

Перечень дополнительных деталей артикул **ВТГ 02.02.01.12.02**

номер чертежа	наименование детали	номер позиции
04.0199.00	клапан рабочий	1
04.0200.00	клапан отсечной	2
04.0007.00	клапан импульсного реле	3
04.0007.00	клапан регулятора управления	4
04.0202.00	клапан обратный	5
03.0198.00	седло регулятора 10 мм	13
03.0201.00	шток клапана рабочего	14

РДСК 50/400М седло 10

Состав основного комплекта артикул **ВТГ 02.01.01.12.03**

номер чертежа	наименование детали	номер позиции
01.0193.00	мембрана рабочая	6
01.0194.00	мембрана отключающего устройства	7
01.0194.00	мембрана отключающего устройства	8
01.0195.00	мембрана импульсного реле	9
01.0195.00	мембрана регулятора управления	10
02.0196.00	пружина рабочая	11
02.0204.00	пружина отключающего устройства	12

Перечень дополнительных деталей артикул **ВТГ 02.02.01.12.03**

номер чертежа	наименование детали	номер позиции
04.0199.00	клапан рабочий	1
04.0200.00	клапан отсечной	2
04.0007.00	клапан импульсного реле	3
04.0007.00	клапан регулятора управления	4
04.0202.00	клапан обратный	5
03.0198.00	седло регулятора 10 мм	13
03.0201.00	шток клапана рабочего	14

Детали из дополнительного перечня поставляются по отдельному заказу. В связи с систематическим внесением заводами-изготовителями изменений в конструкцию своих приборов, при заказе необходимо указывать наименование завода-изготовителя и год выпуска прибора, а также при необходимости свериться с соответствующим чертежом, предоставляемым ПО «ВИТ-ТЕХГАЗ» по требованию заказчика. ПО «ВИТ-ТЕХГАЗ» оставляет за собой право вносить изменения в состав комплектов в соответствии с возможными конструктивными изменениями данного прибора без предварительного уведомления.

РЕМОНТНИК
тел. (845-2) 66-11-67
www.vittechgaz.ru

Регуляторы давления газа РДСК 50/400 седло 14

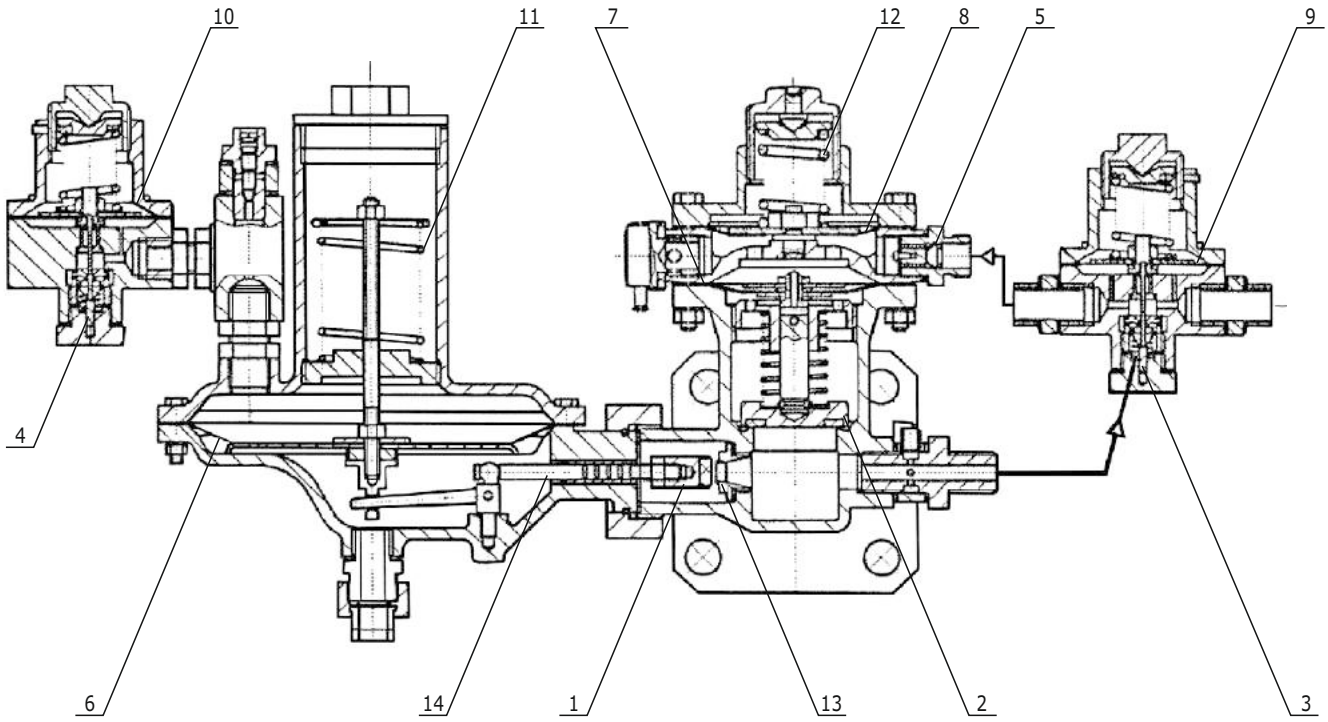

РДСК 50/400 седло 14

Состав основного комплекта

артикул **ВТГ 02.01.01.12.04**

номер чертежа	наименование детали	номер позиции
01.0193.00	мембрана рабочая	6
01.0194.00	мембрана отключающего устройства	7
01.0194.00	мембрана отключающего устройства	8
01.0195.00	мембрана импульсного реле	9
01.0195.00	мембрана регулятора управления	10
02.0196.00	пружина рабочая	11
02.0197.00	пружина отключающего устройства	12

Перечень дополнительных деталей

артикул **ВТГ 02.02.01.12.04**

номер чертежа	наименование детали	номер позиции
04.0199.00	клапан рабочий	1
04.0200.00	клапан отсечной	2
04.0007.00	клапан импульсного реле	3
04.0007.00	клапан регулятора управления	4
04.0202.00	клапан обратный	5
03.0205.00	седло регулятора 14 мм	13
03.0201.00	шток клапана рабочего	14

Детали из дополнительного перечня поставляются по отдельному заказу. В связи с систематическим внесением заводами-изготовителями изменений в конструкцию своих приборов, при заказе необходимо указывать наименование завода-изготовителя и год выпуска прибора, а также при необходимости свериться с соответствующим чертежом, предоставляемым ПО «ВИТ-ТЕХГАЗ» по требованию заказчика. ПО «ВИТ-ТЕХГАЗ» оставляет за собой право вносить изменения в состав комплектов в соответствии с возможными конструктивными изменениями данного прибора без предварительного уведомления.

РЕМОНТНИК
тел. (845-2) 66-11-67
www.vittechgaz.ru

Регуляторы давления газа РДСК 50/400 седло 14

РДСК 50/400Б седло 14

Состав основного комплекта артикул **ВТГ 02.01.01.12.05**

номер чертежа	наименование детали	номер позиции
01.0193.00	мембрана рабочая	6
01.0194.00	мембрана отключающего устройства	7
01.0194.00	мембрана отключающего устройства	8
01.0195.00	мембрана импульсного реле	9
01.0195.00	мембрана регулятора управления	10
02.0196.00	пружина рабочая	11
02.0203.00	пружина отключающего устройства	12

Перечень дополнительных деталей артикул **ВТГ 02.02.01.12.05**

номер чертежа	наименование детали	номер позиции
04.0199.00	клапан рабочий	1
04.0200.00	клапан отсечной	2
04.0007.00	клапан импульсного реле	3
04.0007.00	клапан регулятора управления	4
04.0202.00	клапан обратный	5
03.0205.00	седло регулятора 14 мм	13
03.0201.00	шток клапана рабочего	14

РДСК 50/400М седло 14

Состав основного комплекта артикул **ВТГ 02.01.01.12.06**

номер чертежа	наименование детали	номер позиции
01.0193.00	мембрана рабочая	6
01.0194.00	мембрана отключающего устройства	7
01.0194.00	мембрана отключающего устройства	8
01.0195.00	мембрана импульсного реле	9
01.0195.00	мембрана регулятора управления	10
02.0196.00	пружина рабочая	11
02.0204.00	пружина отключающего устройства	12

Перечень дополнительных деталей артикул **ВТГ 02.02.01.12.06**

номер чертежа	наименование детали	номер позиции
04.0199.00	клапан рабочий	1
04.0200.00	клапан отсечной	2
04.0007.00	клапан импульсного реле	3
04.0007.00	клапан регулятора управления	4
04.0202.00	клапан обратный	5
03.0205.00	седло регулятора 14 мм	13
03.0201.00	шток клапана рабочего	14

Детали из дополнительного перечня поставляются по отдельному заказу. В связи с систематическим внесением заводами-изготовителями изменений в конструкцию своих приборов, при заказе необходимо указывать наименование завода-изготовителя и год выпуска прибора, а также при необходимости свериться с соответствующим чертежом, предоставляемым ПО «ВИТ-ТЕХГАЗ» по требованию заказчика. ПО «ВИТ-ТЕХГАЗ» оставляет за собой право вносить изменения в состав комплектов в соответствии с возможными конструктивными изменениями данного прибора без предварительного уведомления.

Регулятор давления газа РДСК-50БМ

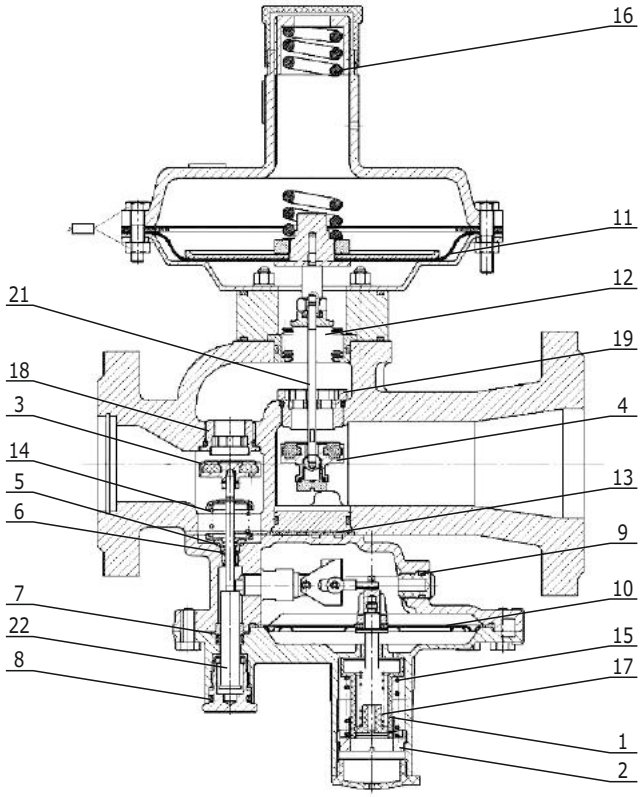

Состав основного комплекта

артикул **ВТГ 02.01.01.12.10**

номер чертежа	наименование детали	номер позиции
01.0048.00	кольцо уплотнительное	5
01.0049.00	кольцо уплотнительное	6
01.0050.00	кольцо уплотнительное	7
01.0051.00	кольцо уплотнительное	8
01.0293.00	кольцо уплотнительное	9
01.0073.00	мембрана отключающего устройства	10
01.0067.00	мембрана рабочая	11
01.0080.00	мембрана разгрузочная	12
02.0114.00	пружина клапана отсечного	14
02.0122.00	пружина отключающего устройства большая	15
02.0123.00	пружина рабочая	16
02.0124.00	пружина отключающего устройства малая	17

Перечень дополнительных деталей

артикул **ВТГ 02.02.01.12.10**

номер чертежа	наименование детали	номер позиции
03.0001.00	втулка регулировочная отключающего устройства	1
03.0002.00	гайка регулировочная отключающего устройства	2
04.0029.00	клапан отсечной	3
04.0037.00	клапан рабочий	4
01.0087.00	прокладка №1 отключающего устройства	13
03.0160.00	седло клапана отсечного	18
03.0161.00	седло клапана рабочего	19
03.0167.00	толкатель отключающего устройства	20
03.0192.00	шток клапана рабочего	21
03.0186.00	шток отключающего устройства	22

Детали из дополнительного перечня поставляются по отдельному заказу. В связи с систематическим внесением заводами-изготовителями изменений в конструкцию своих приборов, при заказе необходимо указывать наименование завода-изготовителя и год выпуска прибора, а также при необходимости свериться с соответствующим чертежом, предоставляемым ПО «ВИТ-ТЕХГАЗ» по требованию заказчика. ПО «ВИТ-ТЕХГАЗ» оставляет за собой право вносить изменения в состав комплектов в соответствии с возможными конструктивными изменениями данного прибора без предварительного уведомления.

РЕМОНТНИК
тел. (845-2) 66-11-67
www.vittechgaz.ru

Регуляторы давления газа РДУ 32 седло 4

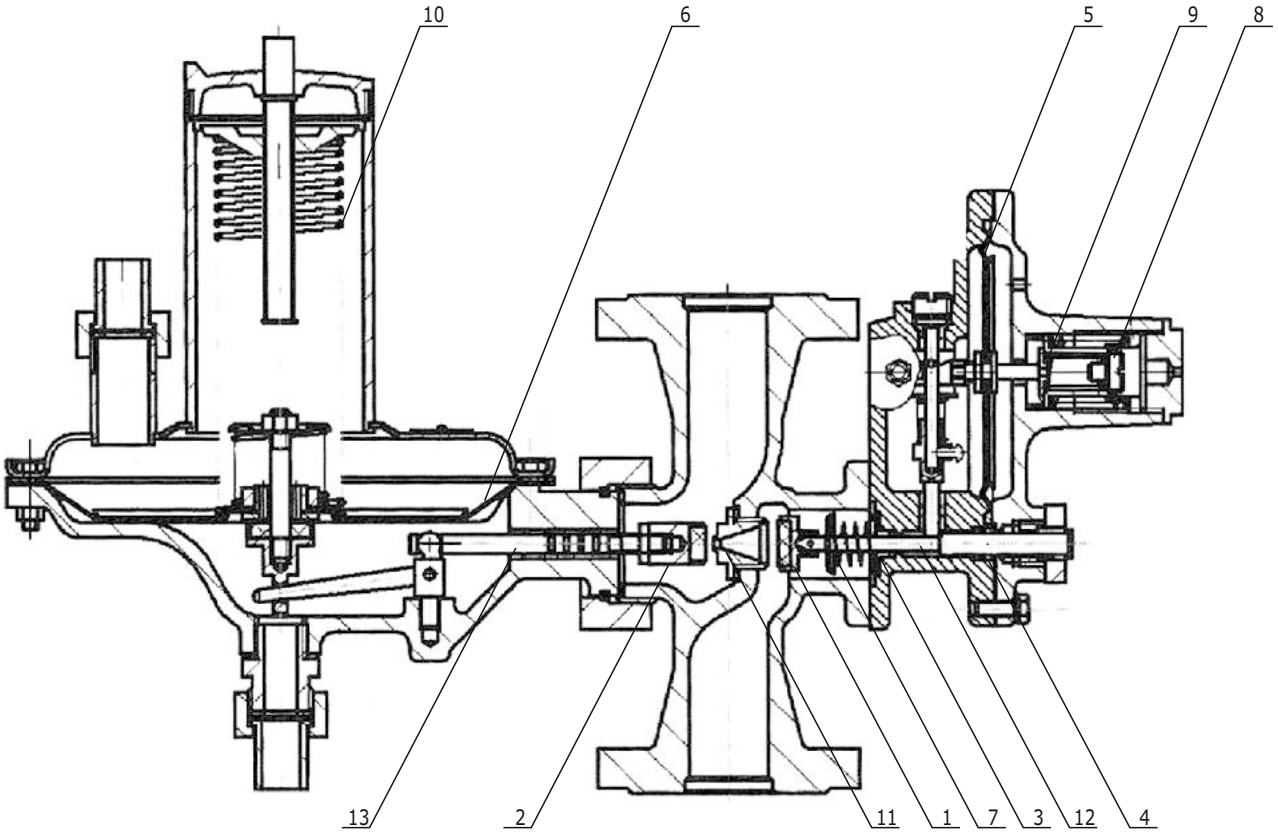

Состав основного комплекта

артикул **ВТГ 02.01.01.11.01**

номер чертежа	наименование детали	номер позиции
01.0043.00	кольцо уплотнительное	3
01.0044.00	кольцо уплотнительное	4
01.0071.00	мембрана отключающего устройства	5
01.0078.00	мембрана рабочая	6
02.0110.00	пружина клапана отсечного	7
02.0111.00	пружина отключающего устройства большая	8
02.0112.00	пружина отключающего устройства малая	9
02.0093.00	пружина рабочая	10

Перечень дополнительных деталей

артикул **ВТГ 02.02.01.11.01**

номер чертежа	наименование детали	номер позиции
04.0031.00	клапан отсечной	1
04.0009.00	клапан рабочий	2
03.0164.00	седло регулятора 4 мм	11
03.0188.00	шток отключающего устройства	12
03.0175.00	шток клапана рабочего	13

Детали из дополнительного перечня поставляются по отдельному заказу. В связи с систематическим внесением заводами-изготовителями изменений в конструкцию своих приборов, при заказе необходимо указывать наименование завода-изготовителя и год выпуска прибора, а также при необходимости свериться с соответствующим чертежом, предоставляемым ПО «ВИТ-ТЕХГАЗ» по требованию заказчика. ПО «ВИТ-ТЕХГАЗ» оставляет за собой право вносить изменения в состав комплектов в соответствии с возможными конструктивными изменениями данного прибора без предварительного уведомления.

РЕМОНТНИК
тел. (845-2) 66-11-67
www.vittechgaz.ru

Регуляторы давления газа РДУ 32 седло 6

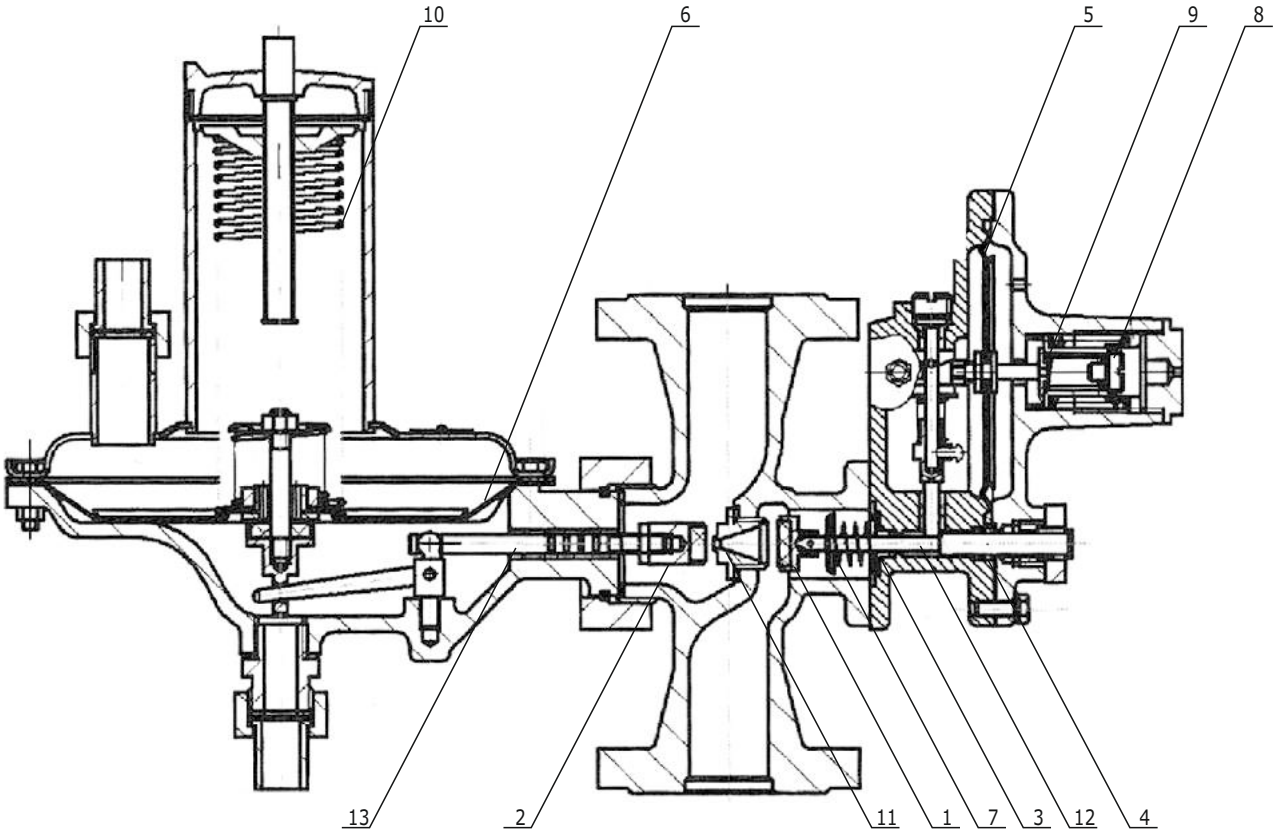

Состав основного комплекта

артикул **ВТГ 02.01.01.11.02**

номер чертежа	наименование детали	номер позиции
01.0043.00	кольцо уплотнительное	3
01.0044.00	кольцо уплотнительное	4
01.0071.00	мембрана отключающего устройства	5
01.0078.00	мембрана рабочая	6
02.0110.00	пружина клапана отсечного	7
02.0111.00	пружина отключающего устройства большая	8
02.0112.00	пружина отключающего устройства малая	9
02.0093.00	пружина рабочая	10

Перечень дополнительных деталей

артикул **ВТГ 02.02.01.11.02**

номер чертежа	наименование детали	номер позиции
04.0031.00	клапан отсечной	1
04.0009.00	клапан рабочий	2
03.0165.00	седло регулятора 6 мм	11
03.0188.00	шток отключающего устройства	12
03.0175.00	шток клапана рабочего	13

Детали из дополнительного перечня поставляются по отдельному заказу. В связи с систематическим внесением заводами-изготовителями изменений в конструкцию своих приборов, при заказе необходимо указывать наименование завода-изготовителя и год выпуска прибора, а также при необходимости свериться с соответствующим чертежом, предоставляемым ПО «ВИТ-ТЕХГАЗ» по требованию заказчика. ПО «ВИТ-ТЕХГАЗ» оставляет за собой право вносить изменения в состав комплектов в соответствии с возможными конструктивными изменениями данного прибора без предварительного уведомления.

РЕМОНТНИК
тел. (845-2) 66-11-67
www.vittechgaz.ru

Регуляторы давления газа РДУ 32 седло 10

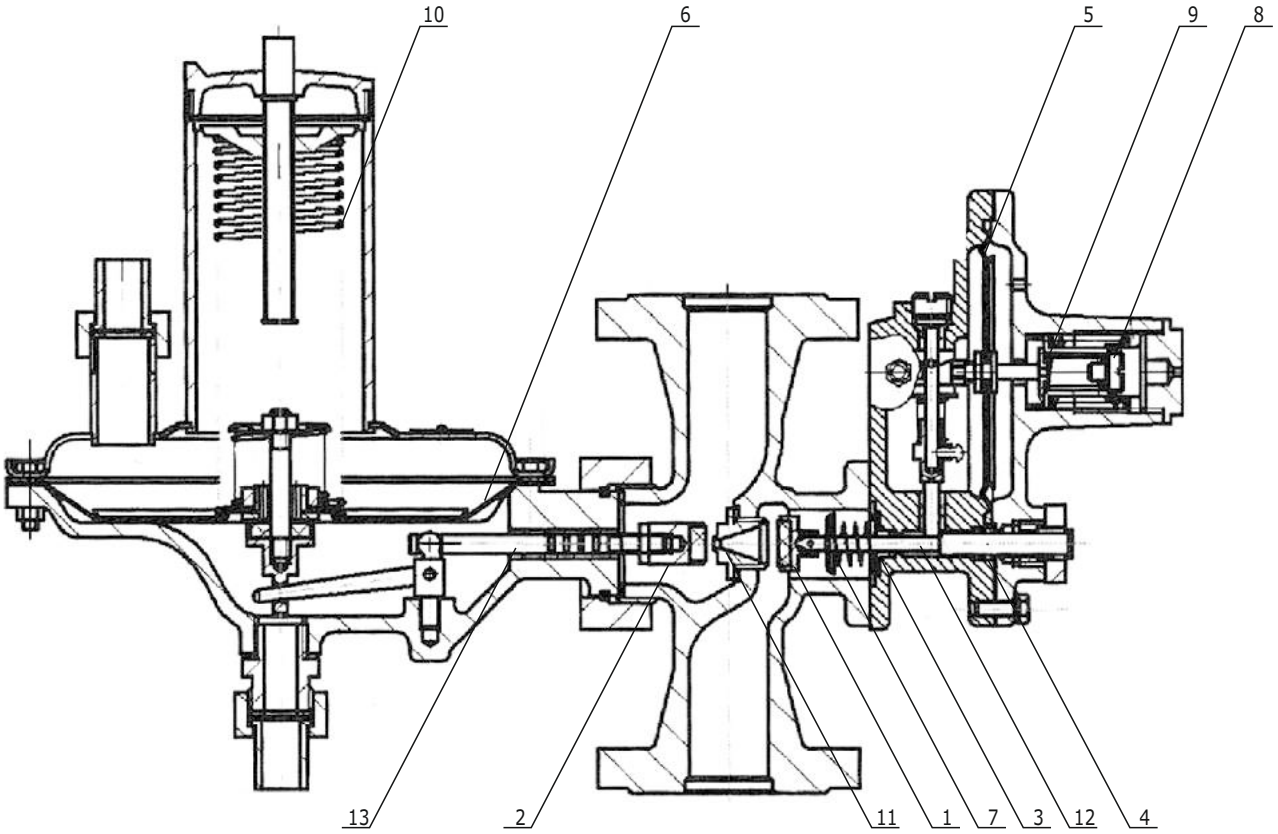

Состав основного комплекта

артикул **ВТГ 02.01.01.11.03**

номер чертежа	наименование детали	номер позиции
01.0043.00	кольцо уплотнительное	3
01.0044.00	кольцо уплотнительное	4
01.0071.00	мембрана отключающего устройства	5
01.0078.00	мембрана рабочая	6
02.0110.00	пружина клапана отсечного	7
02.0111.00	пружина отключающего устройства большая	8
02.0112.00	пружина отключающего устройства малая	9
02.0093.00	пружина рабочая	10

Перечень дополнительных деталей

артикул **ВТГ 02.02.01.11.03**

номер чертежа	наименование детали	номер позиции
04.0031.00	клапан отсечной	1
04.0009.00	клапан рабочий	2
03.0166.00	седло регулятора 10 мм	11
03.0188.00	шток отключающего устройства	12
03.0175.00	шток клапана рабочего	13

Детали из дополнительного перечня поставляются по отдельному заказу. В связи с систематическим внесением заводами-изготовителями изменений в конструкцию своих приборов, при заказе необходимо указывать наименование завода-изготовителя и год выпуска прибора, а также при необходимости свериться с соответствующим чертежом, предоставляемым ПО «ВИТ-ТЕХГАЗ» по требованию заказчика. ПО «ВИТ-ТЕХГАЗ» оставляет за собой право вносить изменения в состав комплектов в соответствии с возможными конструктивными изменениями данного прибора без предварительного уведомления.

РЕМОНТНИК
тел. (845-2) 66-11-67
www.vittechgaz.ru

Регулятор давления газа РДБК 1-50/25

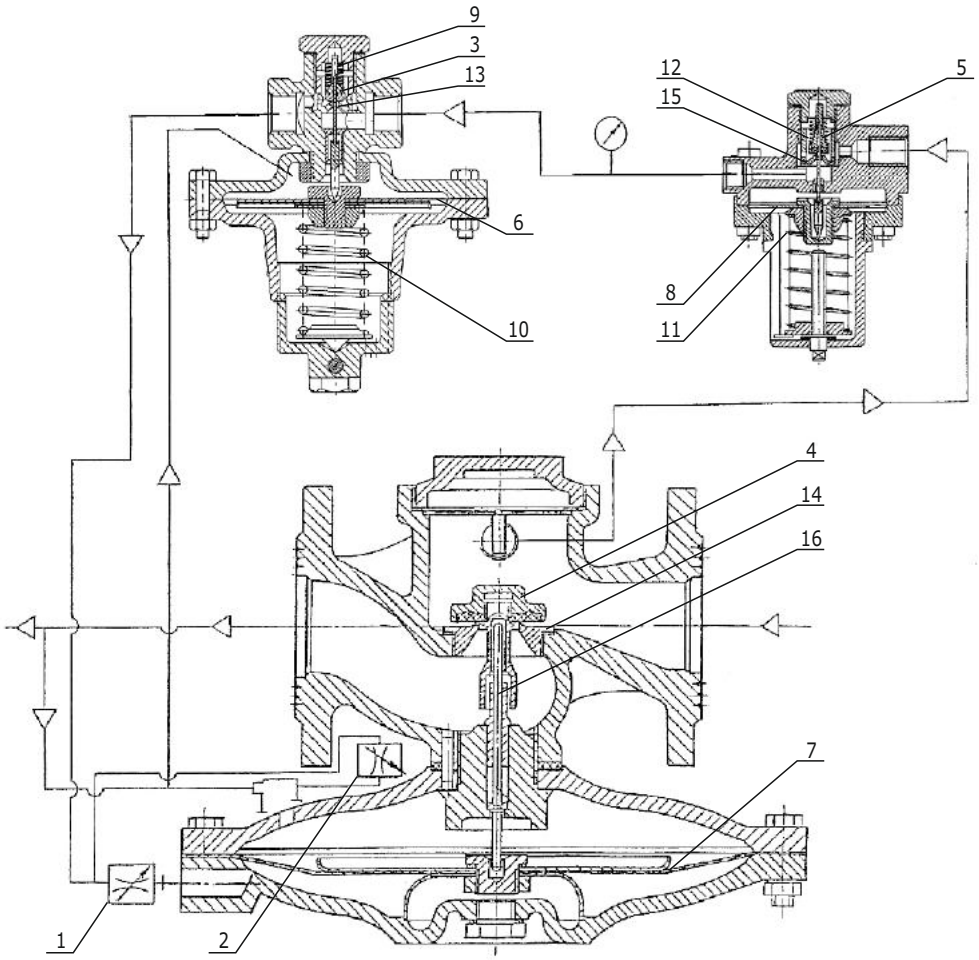

Состав основного комплекта

артикул **ВТГ 02.01.01.06.01**

номер чертежа	наименование детали	номер позиции
01.0060.00	мембрана пилота	6
01.0064.00	мембрана рабочая	7
01.0062.00	мембрана стабилизатора	8
02.0094.00	пружина клапана пилота	9
02.0096.00	пружина пилота	10
02.0098.00	пружина стабилиазтора	11
02.0094.00	пружина клапана стабилизатора	12

Перечень дополнительных деталей

артикул **ВТГ 02.02.01.06.01**

номер чертежа	наименование детали	номер позиции
04.0003.00	дроссель регулятора	1
04.0003.00	дроссель регулятора	2
04.0007.00	клапан пилота	3
04.0015.00	клапан рабочий	4
04.0007.00	клапан стабилизатора	5
03.0132.00	седло пилота	13
03.0139.00	седло регулятора 25 мм	14
03.0132.00	седло стабилиазтора	15
03.0178.00	шток клапана рабочего	16

Детали из дополнительного перечня поставляются по отдельному заказу. В связи с систематическим внесением заводами-изготовителями изменений в конструкцию своих приборов, при заказе необходимо указывать наименование завода-изготовителя и год выпуска прибора, а также при необходимости свериться с соответствующим чертежом, предоставляемым ПО «ВИТ-ТЕХГАЗ» по требованию заказчика. ПО «ВИТ-ТЕХГАЗ» оставляет за собой право вносить изменения в состав комплектов в соответствии с возможными конструктивными изменениями данного прибора без предварительного уведомления.

РЕМОНТНИК
тел. (845-2) 66-11-67
www.vittechgaz.ru

Регулятор давления газа РДБК 1П-50/25

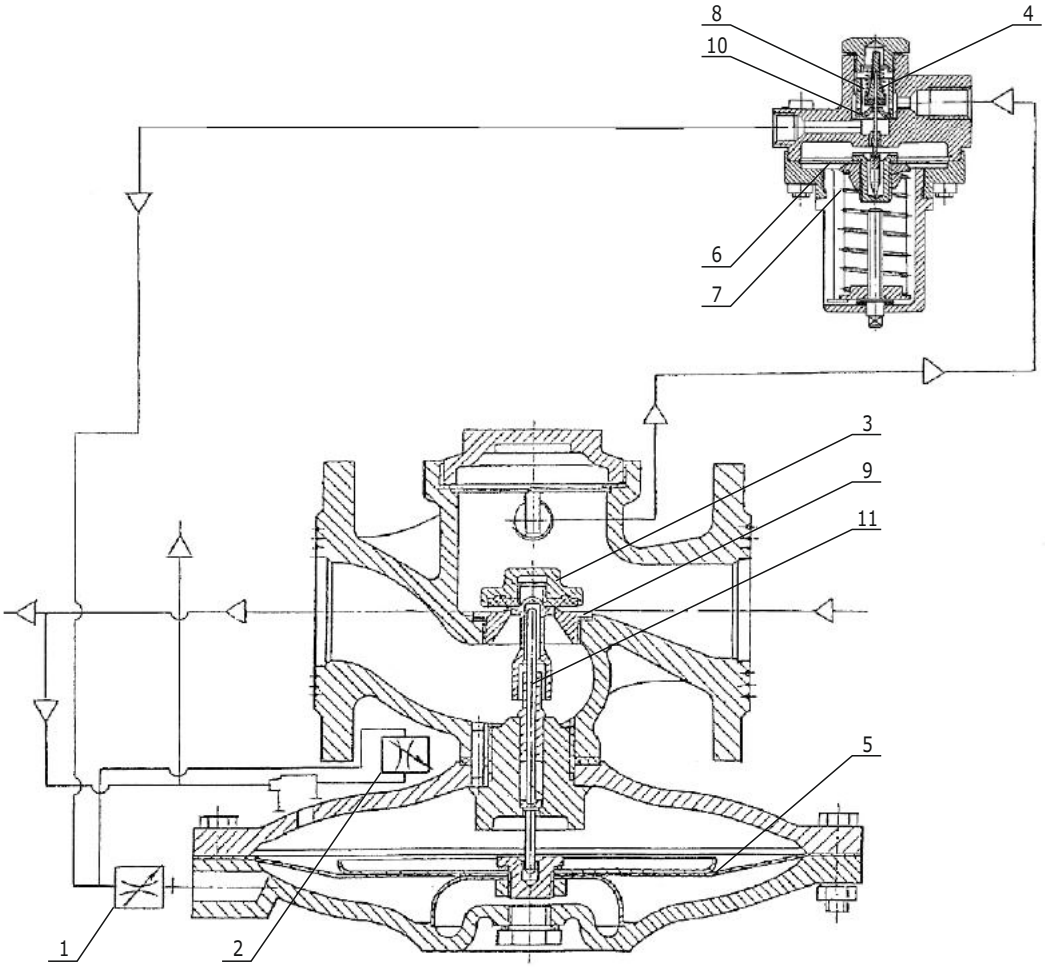

Состав основного комплекта артикул **ВТГ 02.01.01.06.02**

номер чертежа	наименование детали	номер позиции
01.0064.00	мембрана рабочая	5
01.0062.00	мембрана стабилизатора	6
02.0098.00	пружина стабилиазтора	7
02.0094.00	пружина клапана стабилизатора	8

Перечень дополнительных деталей артикул **ВТГ 02.02.01.06.02**

номер чертежа	наименование детали	номер позиции
04.0003.00	дроссель регулятора	1
04.0003.00	дроссель регулятора	2
04.0015.00	клапан рабочий	3
04.0007.00	клапан стабилизатора	4
03.0139.00	седло регулятора 25 мм	9
03.0132.00	седло стабилизатора	10
03.0178.00	шток клапана рабочего	11

Детали из дополнительного перечня поставляются по отдельному заказу. В связи с систематическим внесением заводами-изготовителями изменений в конструкцию своих приборов, при заказе необходимо указывать наименование завода-изготовителя и год выпуска прибора, а также при необходимости свериться с соответствующим чертежом, предоставляемым ПО «ВИТ-ТЕХГАЗ» по требованию заказчика. ПО «ВИТ-ТЕХГАЗ» оставляет за собой право вносить изменения в состав комплектов в соответствии с возможными конструктивными изменениями данного прибора без предварительного уведомления.

Регулятор давления газа РДБК 1-50/35

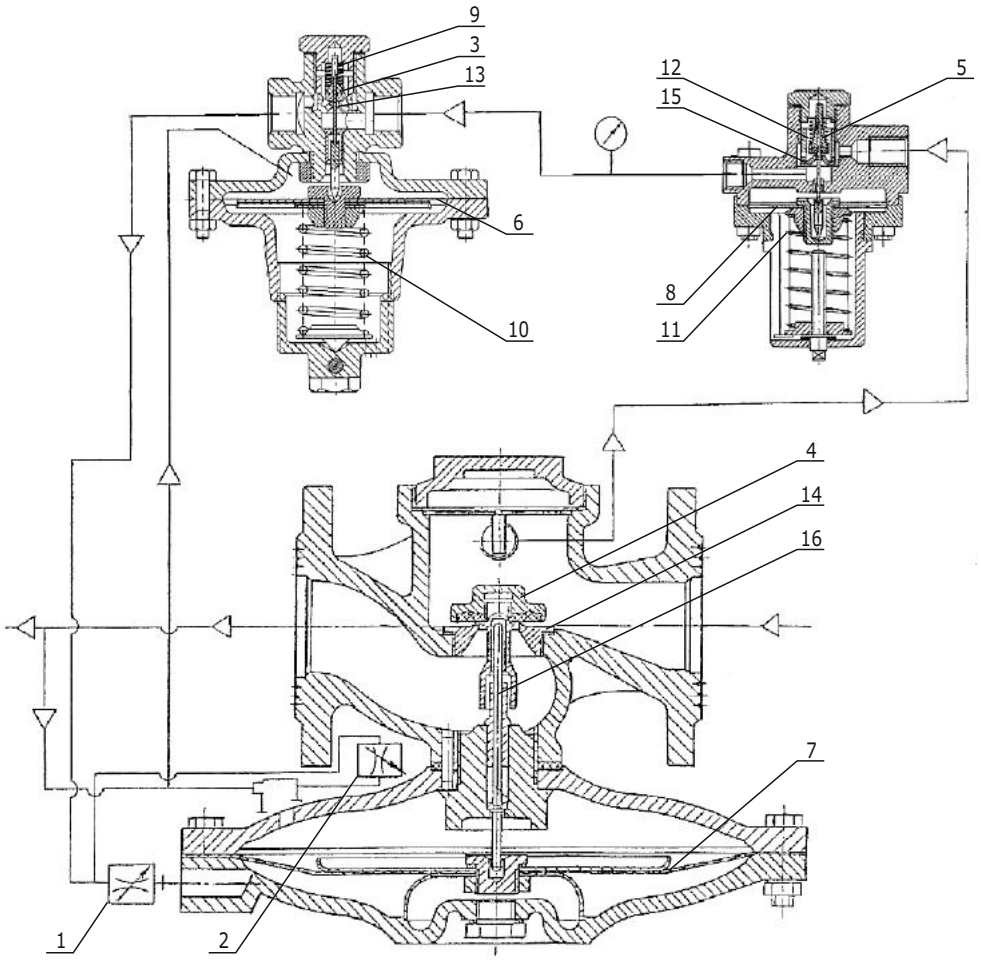

Состав основного комплекта

артикул **ВТГ 02.01.01.06.03**

номер чертежа	наименование детали	номер позиции
01.0060.00	мембрана пилота	6
01.0064.00	мембрана рабочая	7
01.0062.00	мембрана стабилизатора	8
02.0094.00	пружина клапана пилота	9
02.0096.00	пружина пилота	10
02.0098.00	пружина стабилиазтора	11
02.0094.00	пружина клапана стабилизатора	12

Перечень дополнительных деталей

артикул **ВТГ 02.02.01.06.03**

номер чертежа	наименование детали	номер позиции
04.0003.00	дроссель регулятора	1
04.0003.00	дроссель регулятора	2
04.0007.00	клапан пилота	3
04.0015.00	клапан рабочий	4
04.0007.00	клапан стабилизатора	5
03.0132.00	седло пилота	13
03.0138.00	седло регулятора 35 мм	14
03.0132.00	седло стабилиазтора	15
03.0178.00	шток клапана рабочего	16

Детали из дополнительного перечня поставляются по отдельному заказу. В связи с систематическим внесением заводами-изготовителями изменений в конструкцию своих приборов, при заказе необходимо указывать наименование завода-изготовителя и год выпуска прибора, а также при необходимости свериться с соответствующим чертежом, предоставляемым ПО «ВИТ-ТЕХГАЗ» по требованию заказчика. ПО «ВИТ-ТЕХГАЗ» оставляет за собой право вносить изменения в состав комплектов в соответствии с возможными конструктивными изменениями данного прибора без предварительного уведомления.

РЕМОНТНИК
тел. (845-2) 66-11-67
www.vittechgaz.ru

Регулятор давления газа РДБК 1П-50/35

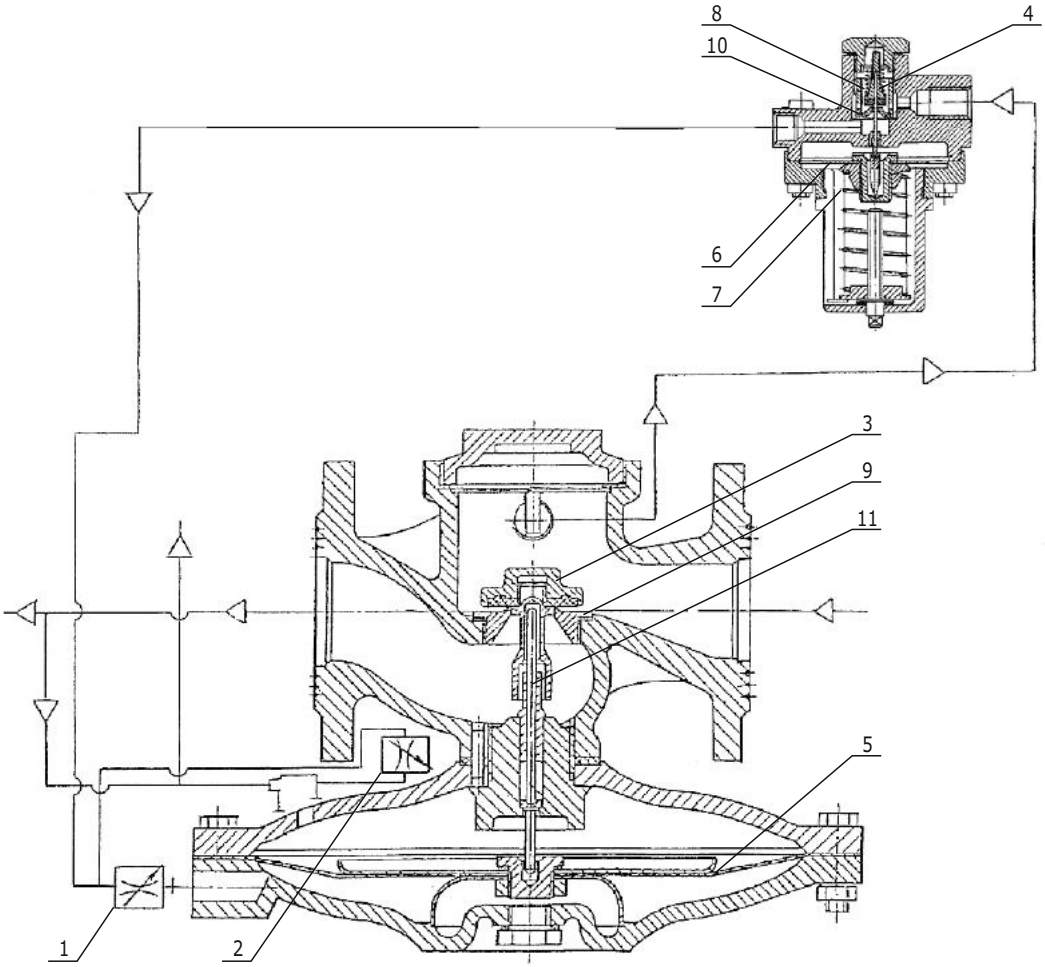

Состав основного комплекта артикул **ВТГ 02.01.01.06.04**

номер чертежа	наименование детали	номер позиции
01.0064.00	мембрана рабочая	5
01.0062.00	мембрана стабилизатора	6
02.0098.00	пружина стабилиазтора	7
02.0094.00	пружина клапана стабилизатора	8

Перечень дополнительных деталей артикул **ВТГ 02.02.01.06.04**

номер чертежа	наименование детали	номер позиции
04.0003.00	дроссель регулятора	1
04.0003.00	дроссель регулятора	2
04.0015.00	клапан рабочий	3
04.0007.00	клапан стабилизатора	4
03.0138.00	седло регулятора 35 мм	9
03.0132.00	седло стабилизатора	10
03.0178.00	шток клапана рабочего	11

Детали из дополнительного перечня поставляются по отдельному заказу. В связи с систематическим внесением заводами-изготовителями изменений в конструкцию своих приборов, при заказе необходимо указывать наименование завода-изготовителя и год выпуска прибора, а также при необходимости свериться с соответствующим чертежом, предоставляемым ПО «ВИТ-ТЕХГАЗ» по требованию заказчика. ПО «ВИТ-ТЕХГАЗ» оставляет за собой право вносить изменения в состав комплектов в соответствии с возможными конструктивными изменениями данного прибора без предварительного уведомления.

Регулятор давления газа РДБК 1-100/50

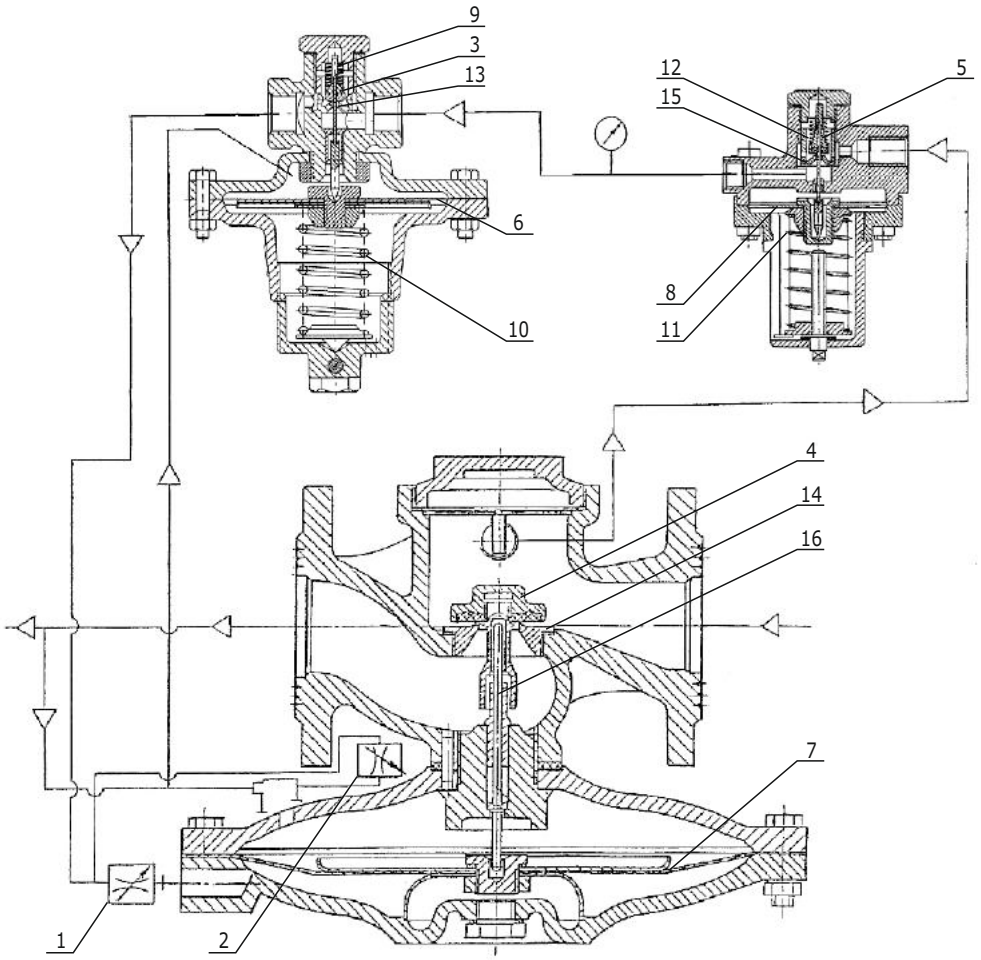

Состав основного комплекта

артикул **ВТГ 02.01.01.06.05**

номер чертежа	наименование детали	номер позиции
01.0060.00	мембрана пилота	6
01.0061.00	мембрана рабочая	7
01.0062.00	мембрана стабилизатора	8
02.0094.00	пружина клапана пилота	9
02.0096.00	пружина пилота	10
02.0098.00	пружина стабилиазтора	11
02.0094.00	пружина клапана стабилизатора	12

Перечень дополнительных деталей

артикул **ВТГ 02.02.01.06.05**

номер чертежа	наименование детали	номер позиции
04.0003.00	дроссель регулятора	1
04.0003.00	дроссель регулятора	2
04.0007.00	клапан пилота	3
04.0010.00	клапан рабочий 50 мм	4
04.0007.00	клапан стабилизатора	5
03.0132.00	седло пилота	13
03.0133.00	седло регулятора 50 мм	14
03.0132.00	седло стабилиазтора	15
03.0176.00	шток клапана рабочего	16

Детали из дополнительного перечня поставляются по отдельному заказу. В связи с систематическим внесением заводами-изготовителями изменений в конструкцию своих приборов, при заказе необходимо указывать наименование завода-изготовителя и год выпуска прибора, а также при необходимости свериться с соответствующим чертежом, предоставляемым ПО «ВИТ-ТЕХГАЗ» по требованию заказчика. ПО «ВИТ-ТЕХГАЗ» оставляет за собой право вносить изменения в состав комплектов в соответствии с возможными конструктивными изменениями данного прибора без предварительного уведомления.

РЕМОНТНИК
тел. (845-2) 66-11-67
www.vittechgaz.ru

Регулятор давления газа РДБК 1П-100/50

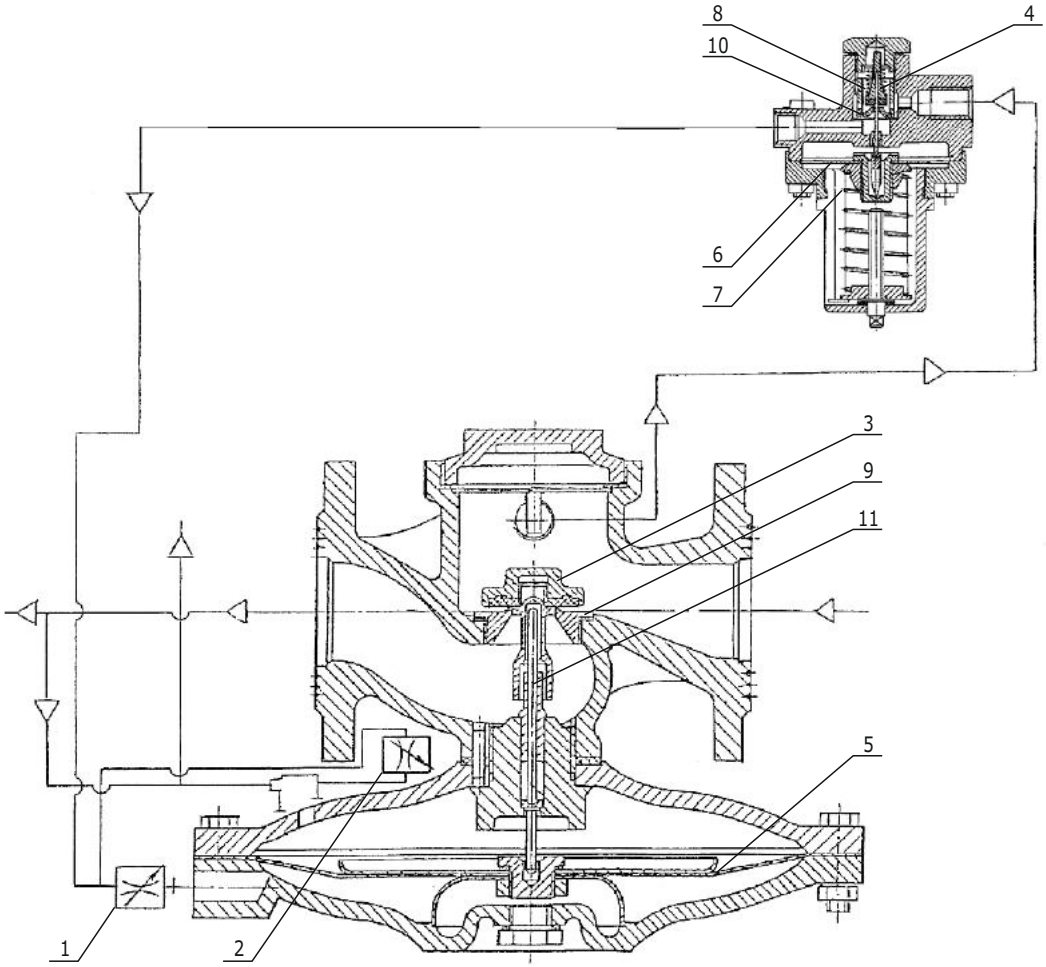

Состав основного комплекта артикул **ВТГ 02.01.01.06.06**

номер чертежа	наименование детали	номер позиции
01.0061.00	мембрана рабочая	5
01.0062.00	мембрана стабилизатора	6
02.0098.00	пружина стабилиазтора	7
02.0094.00	пружина клапана стабилизатора	8

Перечень дополнительных деталей артикул **ВТГ 02.02.01.06.06**

номер чертежа	наименование детали	номер позиции
04.0003.00	дроссель регулятора	1
04.0003.00	дроссель регулятора	2
04.0010.00	клапан рабочий 50 мм	3
04.0007.00	клапан стабилизатора	4
03.0133.00	седло регулятора 50 мм	9
03.0132.00	седло стабилизатора	10
03.0176.00	шток клапана рабочего	11

Детали из дополнительного перечня поставляются по отдельному заказу. В связи с систематическим внесением заводами-изготовителями изменений в конструкцию своих приборов, при заказе необходимо указывать наименование завода-изготовителя и год выпуска прибора, а также при необходимости свериться с соответствующим чертежом, предоставляемым ПО «ВИТ-ТЕХГАЗ» по требованию заказчика. ПО «ВИТ-ТЕХГАЗ» оставляет за собой право вносить изменения в состав комплектов в соответствии с возможными конструктивными изменениями данного прибора без предварительного уведомления.

РЕМОНТНИК
тел. (845-2) 66-11-67
www.vittechgaz.ru

Регулятор давления газа РДБК 1-100/70

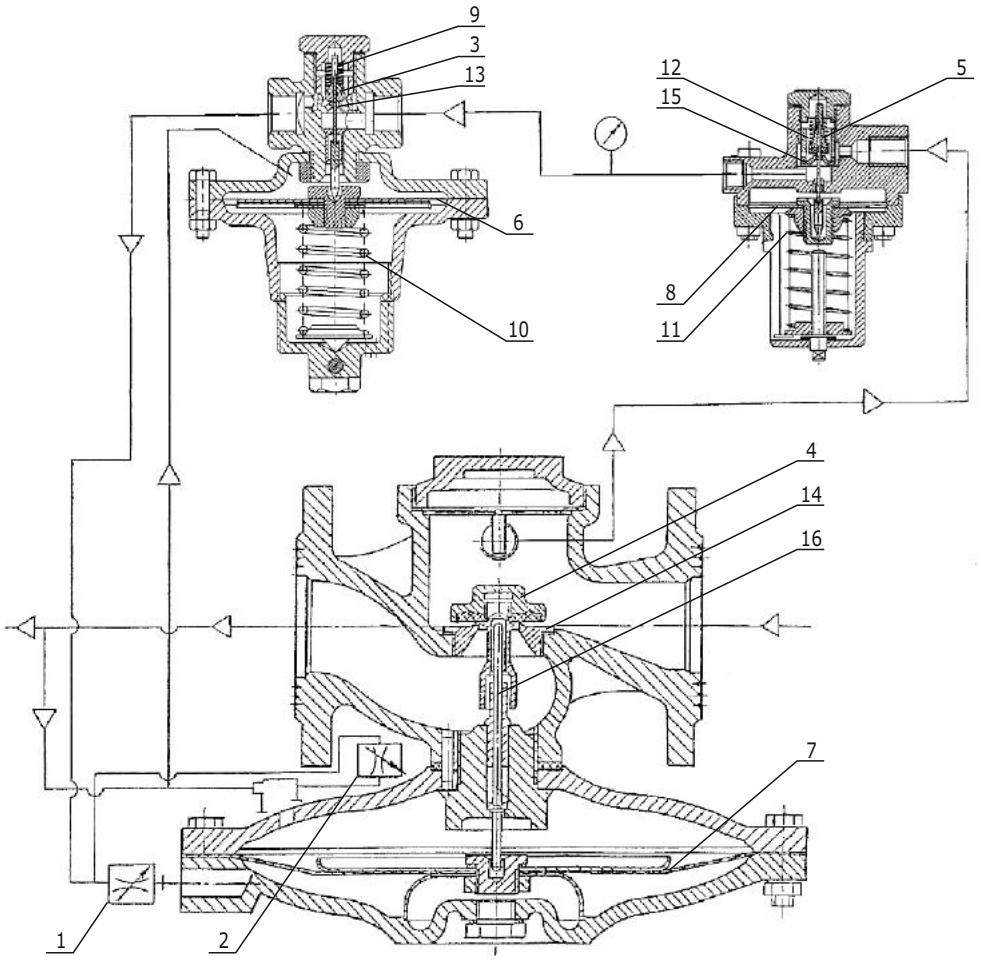

Состав основного комплекта

артикул **ВТГ 02.01.01.06.07**

номер чертежа	наименование детали	номер позиции
01.0060.00	мембрана пилота	6
01.0061.00	мембрана рабочая	7
01.0062.00	мембрана стабилизатора	8
02.0094.00	пружина клапана пилота	9
02.0096.00	пружина пилота	10
02.0098.00	пружина стабилиазтора	11
02.0094.00	пружина клапана стабилизатора	12

Перечень дополнительных деталей

артикул **ВТГ 02.02.01.06.07**

номер чертежа	наименование детали	номер позиции
04.0003.00	дроссель регулятора	1
04.0003.00	дроссель регулятора	2
04.0007.00	клапан пилота	3
04.0011.00	клапан рабочий 70 мм	4
04.0007.00	клапан стабилизатора	5
03.0132.00	седло пилота	13
03.0134.00	седло регулятора 70 мм	14
03.0132.00	седло стабилиазтора	15
03.0176.00	шток клапана рабочего	16

Детали из дополнительного перечня поставляются по отдельному заказу. В связи с систематическим внесением заводами-изготовителями изменений в конструкцию своих приборов, при заказе необходимо указывать наименование завода-изготовителя и год выпуска прибора, а также при необходимости свериться с соответствующим чертежом, предоставляемым ПО «ВИТ-ТЕХГАЗ» по требованию заказчика. ПО «ВИТ-ТЕХГАЗ» оставляет за собой право вносить изменения в состав комплектов в соответствии с возможными конструктивными изменениями данного прибора без предварительного уведомления.

РЕМОНТНИК
тел. (845-2) 66-11-67
www.vittechgaz.ru

Регулятор давления газа РДБК 1П-100/70

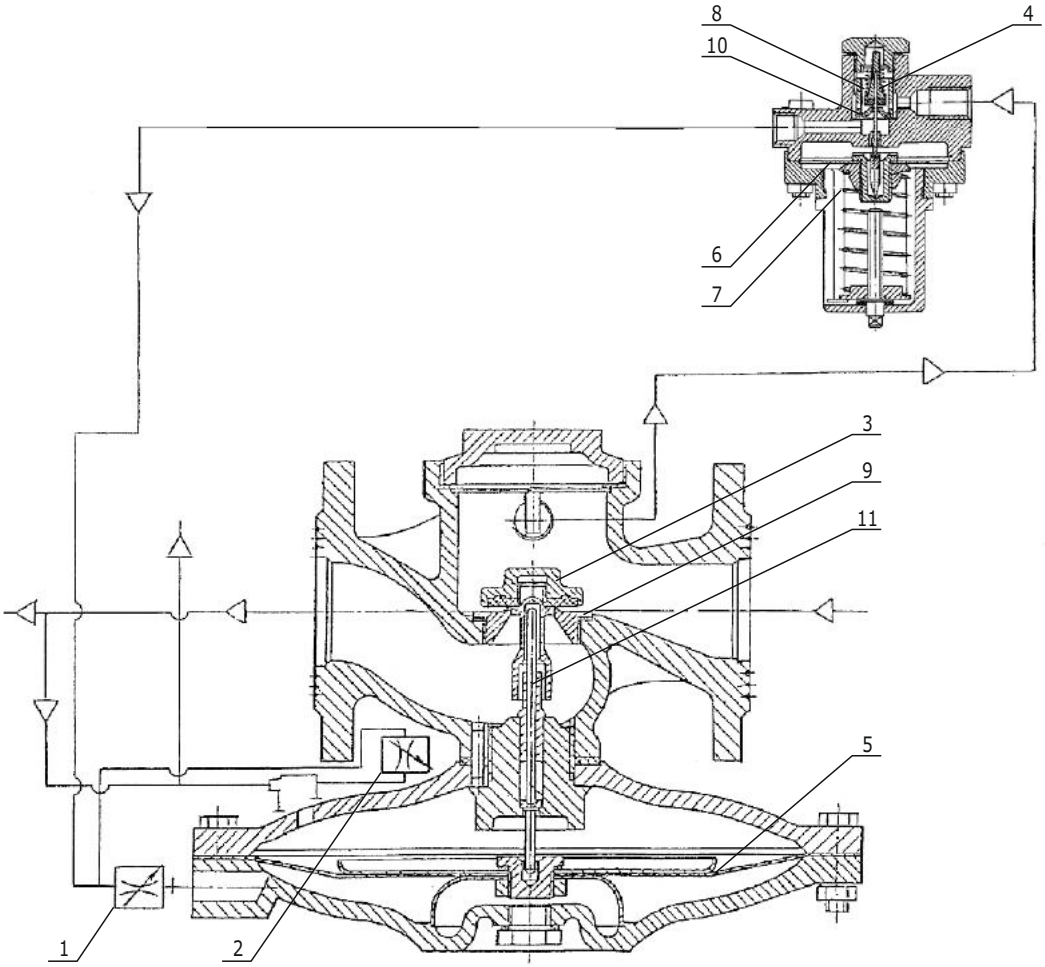

Состав основного комплекта артикул **ВТГ 02.01.01.06.08**

номер чертежа	наименование детали	номер позиции
01.0061.00	мембрана рабочая	5
01.0062.00	мембрана стабилизатора	6
02.0098.00	пружина стабилиазтора	7
02.0094.00	пружина клапана стабилизатора	8

Перечень дополнительных деталей артикул **ВТГ 02.02.01.06.08**

номер чертежа	наименование детали	номер позиции
04.0003.00	дроссель регулятора	1
04.0003.00	дроссель регулятора	2
04.0011.00	клапан рабочий 70 мм	3
04.0007.00	клапан стабилизатора	4
03.0134.00	седло регулятора 70 мм	9
03.0132.00	седло стабилизатора	10
03.0176.00	шток клапана рабочего	11

Детали из дополнительного перечня поставляются по отдельному заказу. В связи с систематическим внесением заводами-изготовителями изменений в конструкцию своих приборов, при заказе необходимо указывать наименование завода-изготовителя и год выпуска прибора, а также при необходимости свериться с соответствующим чертежом, предоставляемым ПО «ВИТ-ТЕХГАЗ» по требованию заказчика. ПО «ВИТ-ТЕХГАЗ» оставляет за собой право вносить изменения в состав комплектов в соответствии с возможными конструктивными изменениями данного прибора без предварительного уведомления.

РЕМОНТНИК
тел. (845-2) 66-11-67
www.vittechgaz.ru

Регулятор давления газа РДБК 1-200/105

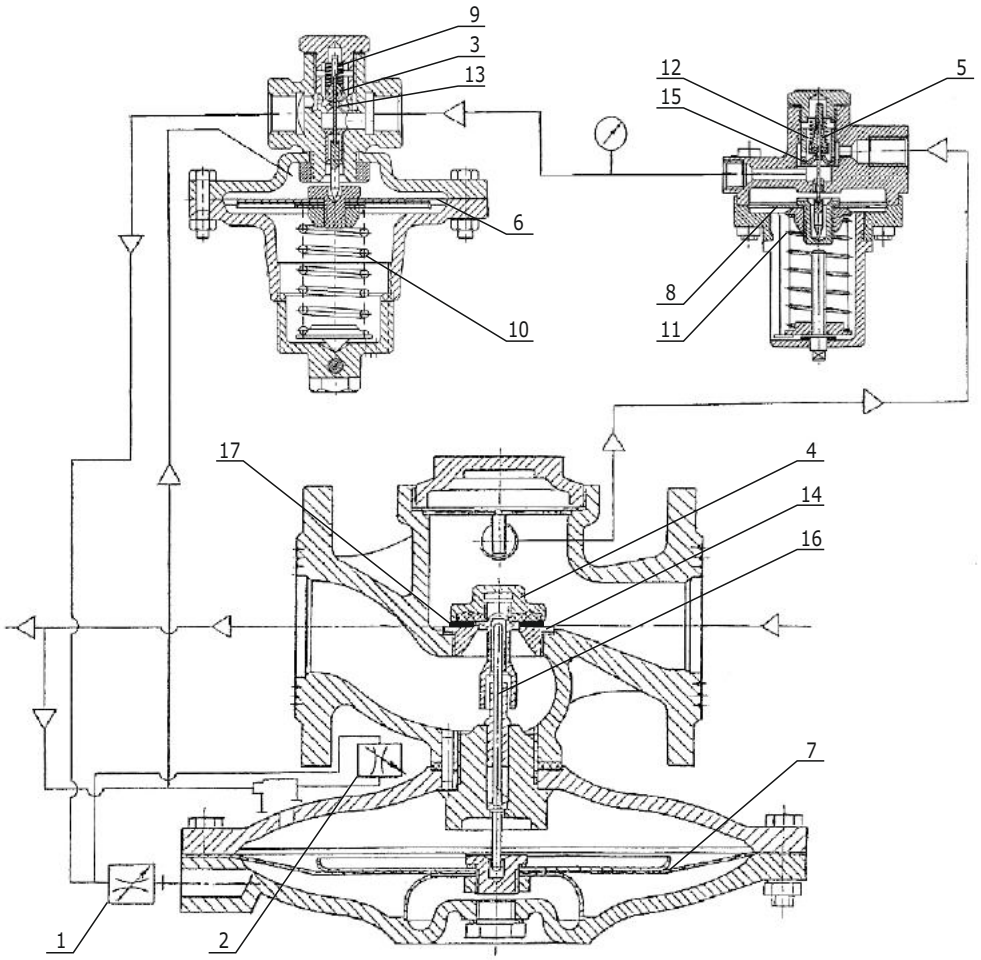

Состав основного комплекта артикул **ВТГ 02.01.01.06.09**

номер чертежа	наименование детали	номер позиции
01.0060.00	мембрана пилота	6
01.0063.00	мембрана рабочая	7
01.0062.00	мембрана стабилизатора	8
02.0094.00	пружина клапана пилота	9
02.0096.00	пружина пилота	10
02.0098.00	пружина стабилиазтора	11
02.0094.00	пружина клапана стабилизатора	12

Перечень дополнительных деталей артикул **ВТГ 02.02.01.06.09**

номер чертежа	наименование детали	номер позиции
04.0003.00	дроссель регулятора	1
04.0003.00	дроссель регулятора	2
04.0007.00	клапан пилота	3
04.0013.00	клапан рабочий 105 мм	4
04.0007.00	клапан стабилизатора	5
03.0132.00	седло пилота	13
03.0136.00	седло регулятора 105 мм	14
03.0132.00	седло стабилиазтора	15
03.0177.00	шток клапана рабочего	16
03.0168.00	уплотнитель клапана рабочего 105 мм	17

Детали из дополнительного перечня поставляются по отдельному заказу. В связи с систематическим внесением заводами-изготовителями изменений в конструкцию своих приборов, при заказе необходимо указывать наименование завода-изготовителя и год выпуска прибора, а также при необходимости свериться с соответствующим чертежом, предоставляемым ПО «ВИТ-ТЕХГАЗ» по требованию заказчика. ПО «ВИТ-ТЕХГАЗ» оставляет за собой право вносить изменения в состав комплектов в соответствии с возможными конструктивными изменениями данного прибора без предварительного уведомления.

РЕМОНТНИК
тел. (845-2) 66-11-67
www.vittechgaz.ru

Регулятор давления газа РДБК 1П-200/105

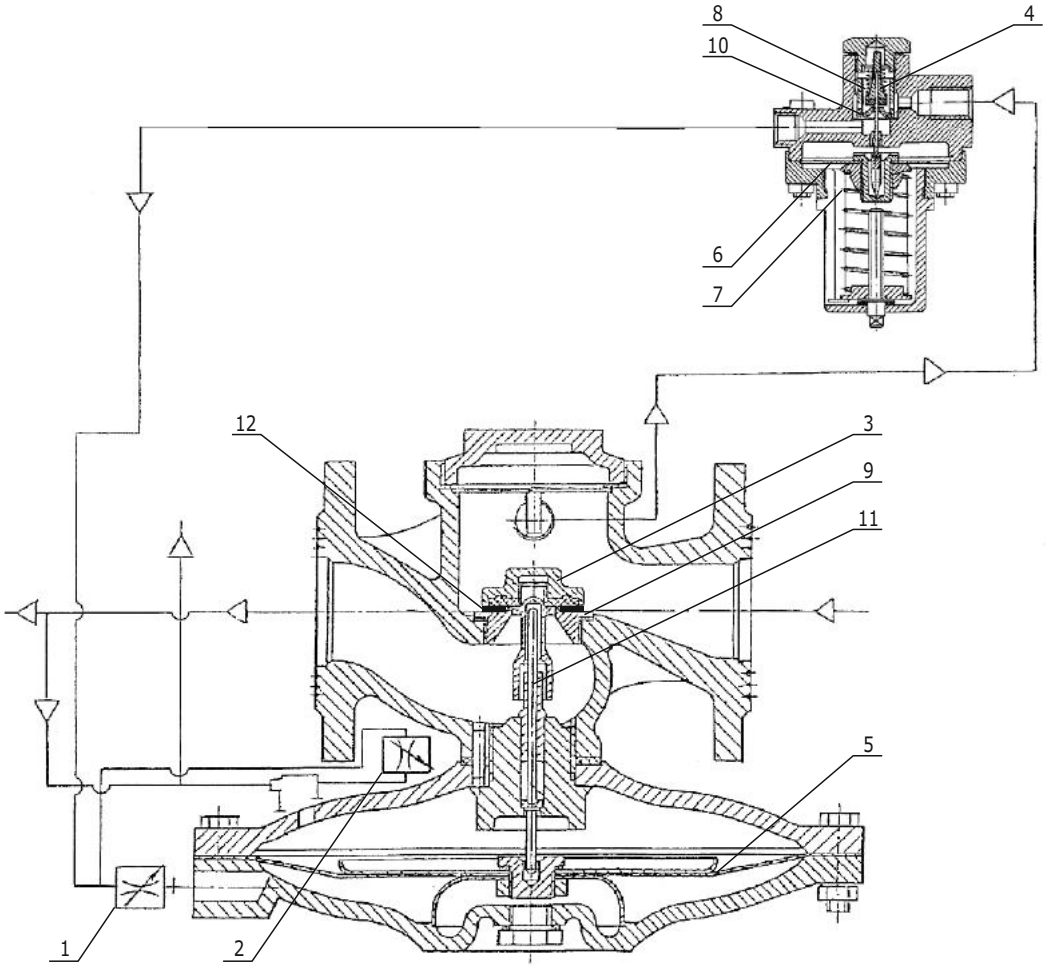

Состав основного комплекта артикул **ВТГ 02.01.01.06.10**

номер чертежа	наименование детали	номер позиции
01.0063.00	мембрана рабочая	5
01.0062.00	мембрана стабилизатора	6
02.0098.00	пружина стабилиазтора	7
02.0094.00	пружина клапана стабилизатора	8

Перечень дополнительных деталей артикул **ВТГ 02.02.01.06.10**

номер чертежа	наименование детали	номер позиции
04.0003.00	дроссель регулятора	1
04.0003.00	дроссель регулятора	2
04.0013.00	клапан рабочий 105 мм	3
04.0007.00	клапан стабилизатора	4
03.0136.00	седло регулятора 105 мм	9
03.0132.00	седло стабилизатора	10
03.0177.00	шток клапана рабочего	11
03.0168.00	уплотнитель клапана рабочего 105 мм	12

Детали из дополнительного перечня поставляются по отдельному заказу. В связи с систематическим внесением заводами-изготовителями изменений в конструкцию своих приборов, при заказе необходимо указывать наименование завода-изготовителя и год выпуска прибора, а также при необходимости свериться с соответствующим чертежом, предоставляемым ПО «ВИТ-ТЕХГАЗ» по требованию заказчика. ПО «ВИТ-ТЕХГАЗ» оставляет за собой право вносить изменения в состав комплектов в соответствии с возможными конструктивными изменениями данного прибора без предварительного уведомления.

Регулятор давления газа РДБК 1-200/140

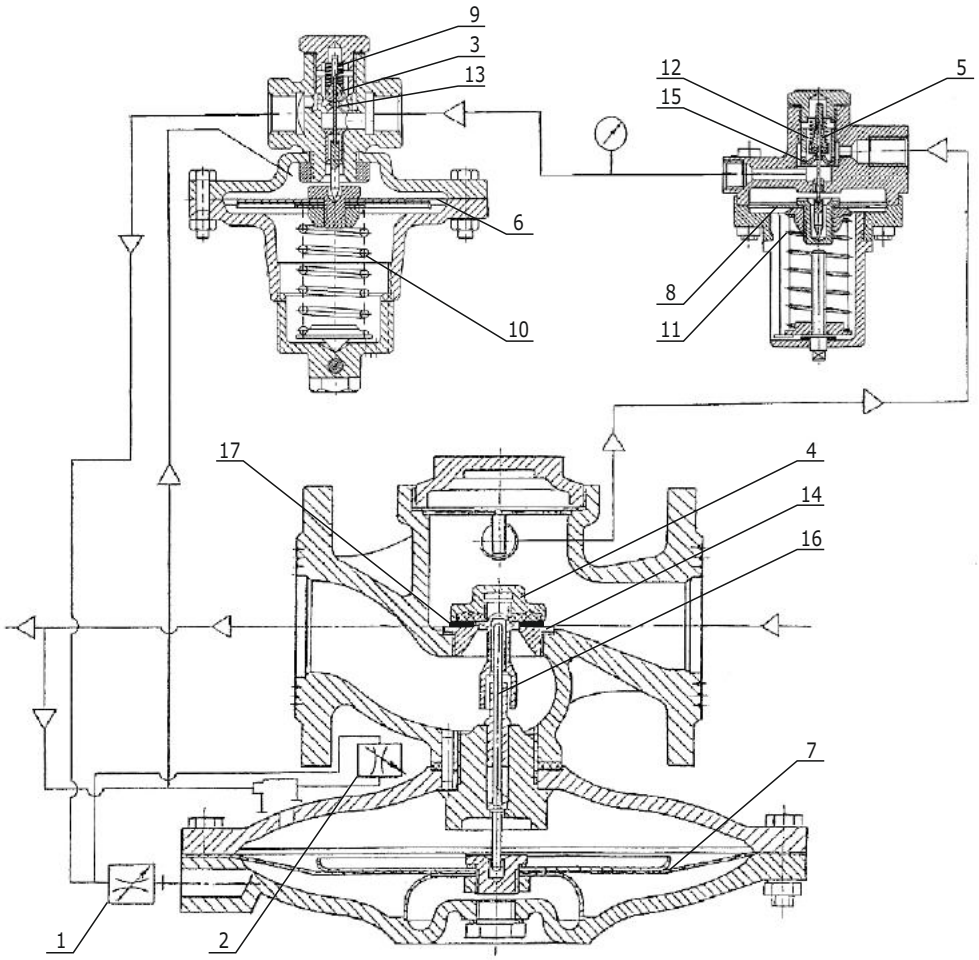

Состав основного комплекта

артикул **ВТГ 02.01.01.06.11**

номер чертежа	наименование детали	номер позиции
01.0060.00	мембрана пилота	6
01.0063.00	мембрана рабочая	7
01.0062.00	мембрана стабилизатора	8
02.0094.00	пружина клапана пилота	9
02.0096.00	пружина пилота	10
02.0098.00	пружина стабилиазтора	11
02.0094.00	пружина клапана стабилизатора	12

Перечень дополнительных деталей

артикул **ВТГ 02.02.01.06.11**

номер чертежа	наименование детали	номер позиции
04.0003.00	дроссель регулятора	1
04.0003.00	дроссель регулятора	2
04.0007.00	клапан пилота	3
04.0014.00	клапан рабочий 140 мм	4
04.0007.00	клапан стабилизатора	5
03.0132.00	седло пилота	13
03.0137.00	седло регулятора 140 мм	14
03.0132.00	седло стабилиазтора	15
03.0177.00	шток клапана рабочего	16
03.0169.00	уплотнитель клапана рабочего 140 мм	17

Детали из дополнительного перечня поставляются по отдельному заказу. В связи с систематическим внесением заводами-изготовителями изменений в конструкцию своих приборов, при заказе необходимо указывать наименование завода-изготовителя и год выпуска прибора, а также при необходимости свериться с соответствующим чертежом, предоставляемым ПО «ВИТ-ТЕХГАЗ» по требованию заказчика. ПО «ВИТ-ТЕХГАЗ» оставляет за собой право вносить изменения в состав комплектов в соответствии с возможными конструктивными изменениями данного прибора без предварительного уведомления.

РЕМОНТНИК
тел. (845-2) 66-11-67
www.vittechgaz.ru

Регулятор давления газа РДБК 1П-200/140

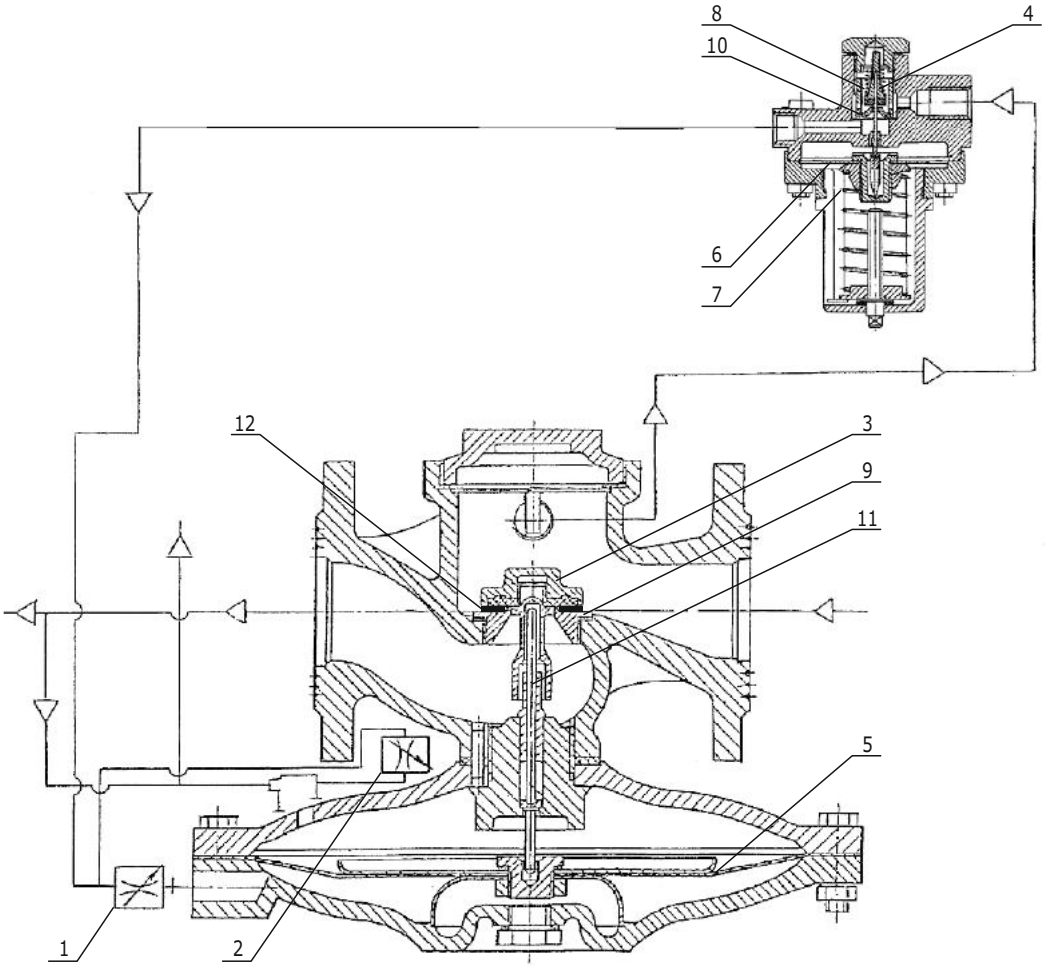

Состав основного комплекта артикул **ВТГ 02.01.01.06.12**

номер чертежа	наименование детали	номер позиции
01.0063.00	мембрана рабочая	5
01.0062.00	мембрана стабилизатора	6
02.0098.00	пружина стабилиазтора	7
02.0094.00	пружина клапана стабилизатора	8

Перечень дополнительных деталей артикул **ВТГ 02.02.01.06.12**

номер чертежа	наименование детали	номер позиции
04.0003.00	дроссель регулятора	1
04.0003.00	дроссель регулятора	2
04.0014.00	клапан рабочий 140 мм	3
04.0007.00	клапан стабилизатора	4
03.0137.00	седло регулятора 140 мм	9
03.0132.00	седло стабилизатора	10
03.0177.00	шток клапана рабочего	11
03.0169.00	уплотнитель клапана рабочего 140 мм	12

Детали из дополнительного перечня поставляются по отдельному заказу. В связи с систематическим внесением заводами-изготовителями изменений в конструкцию своих приборов, при заказе необходимо указывать наименование завода-изготовителя и год выпуска прибора, а также при необходимости свериться с соответствующим чертежом, предоставляемым ПО «ВИТ-ТЕХГАЗ» по требованию заказчика. ПО «ВИТ-ТЕХГАЗ» оставляет за собой право вносить изменения в состав комплектов в соответствии с возможными конструктивными изменениями данного прибора без предварительного уведомления.

РЕМОНТНИК
тел. (845-2) 66-11-67
www.vittechgaz.ru

Регулятор давления газа РДГ 50Н/30

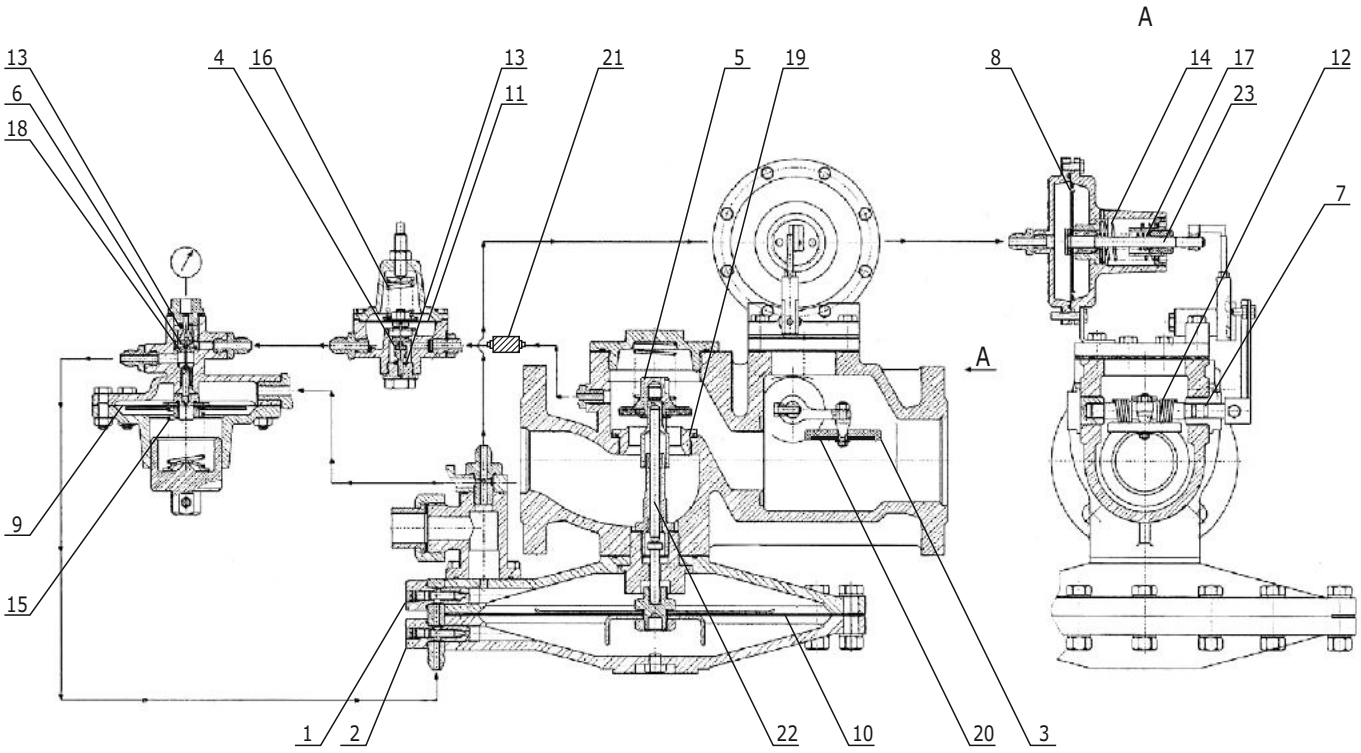

Состав основного комплекта

артикул **ВТГ 02.01.01.07.01**

номер чертежа	наименование детали	номер позиции
01.0039.00	кольцо уплотнительное вала КПЗ	7
01.0065.00	мембрана механизма контроля	8
01.0060.00	мембрана пилота	9
01.0068.00	мембрана рабочая	10
01.0067.00	мембрана стабилизатора	11
02.0107.00	пружина клапана отсечного	12
02.0094.00	пружина клапана пилота	13
02.0104.00	пружина механизма контроля большая	14
02.0096.00	пружина пилота	15
02.0105.00	пружина стабилизатора	16
02.0106.00	пружина механизма контроля малая	17

Перечень дополнительных деталей

артикул **ВТГ 02.02.01.07.01**

номер чертежа	наименование детали	номер позиции
04.0003.00	дроссель надмембранный	1
04.0004.00	дроссель подмембранный	2
04.0019.00	клапан отсечной	3
04.0007.00	клапан пилота	4
04.0020.00	клапан рабочий	5
04.0018.00	клапан стабилизатора	6
03.0132.00	седло пилота	18
03.0141.00	седло регулятора 30 мм	19
01.0171.00	уплотнитель клапана отсечного	20
04.0173.00	фильтр регулятора	21
03.0181.00	шток клапана рабочего	22
03.0180.00	шток механизма контроля	23

Детали из дополнительного перечня поставляются по отдельному заказу. В связи с систематическим внесением заводами-изготовителями изменений в конструкцию своих приборов, при заказе необходимо указывать наименование завода-изготовителя и год выпуска прибора, а также при необходимости свериться с соответствующим чертежом, предоставляемым ПО «ВИТ-ТЕХГАЗ» по требованию заказчика. ПО «ВИТ-ТЕХГАЗ» оставляет за собой право вносить изменения в состав комплектов в соответствии с возможными конструктивными изменениями данного прибора без предварительного уведомления.

РЕМОНТНИК
тел. (845-2) 66-11-67
www.vittechgaz.ru

Регулятор давления газа РДГ 50В/30

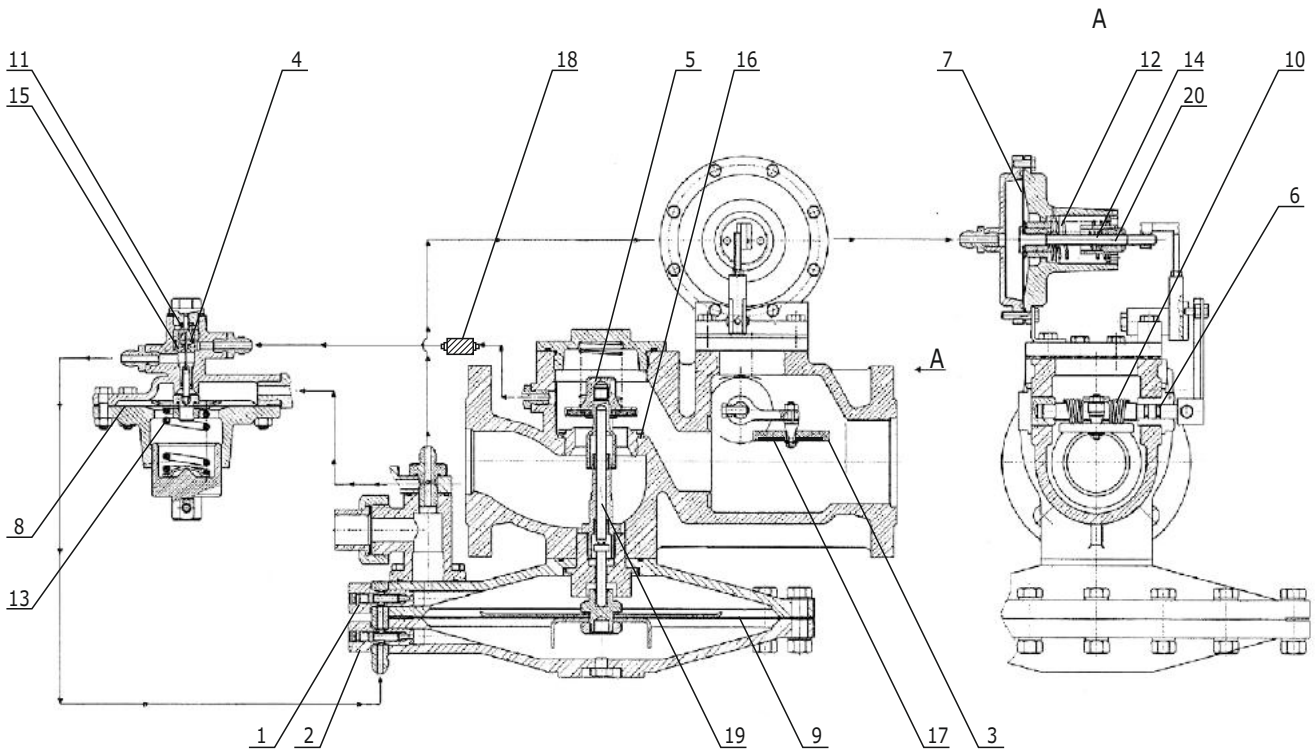

Состав основного комплекта

артикул **ВТГ 02.01.01.07.02**

номер чертежа	наименование детали	номер позиции
01.0039.00	кольцо уплотнительное вала КПЗ	6
01.0065.00	мембрана механизма контроля	7
01.0060.00	мембрана пилота	8
01.0068.00	мембрана рабочая	9
02.0107.00	пружина клапана отсечного	10
02.0094.00	пружина клапана пилота	11
02.0102.00	пружина механизма контроля большая	12
02.0095.00	пружина пилота	13
02.0103.00	пружина механизма контроля малая	14

Перечень дополнительных деталей

артикул **ВТГ 02.02.01.07.02**

номер чертежа	наименование детали	номер позиции
04.0003.00	дроссель надмембранный	1
04.0004.00	дроссель подмембранный	2
04.0019.00	клапан отсечной	3
04.0007.00	клапан пилота	4
04.0020.00	клапан рабочий	5
03.0132.00	седло пилота	15
03.0141.00	седло регулятора 30 мм	16
01.0171.00	уплотнитель клапана отсечного	17
04.0173.00	фильтр регулятора	18
03.0181.00	шток клапана рабочего	19
03.0180.00	шток механизма контроля	20

Детали из дополнительного перечня поставляются по отдельному заказу. В связи с систематическим внесением заводами-изготовителями изменений в конструкцию своих приборов, при заказе необходимо указывать наименование завода-изготовителя и год выпуска прибора, а также при необходимости свериться с соответствующим чертежом, предоставляемым ПО «ВИТ-ТЕХГАЗ» по требованию заказчика. ПО «ВИТ-ТЕХГАЗ» оставляет за собой право вносить изменения в состав комплектов в соответствии с возможными конструктивными изменениями данного прибора без предварительного уведомления.

РЕМОНТНИК
тел. (845-2) 66-11-67
www.vittechgaz.ru

Регулятор давления газа РДГ 50Н/35

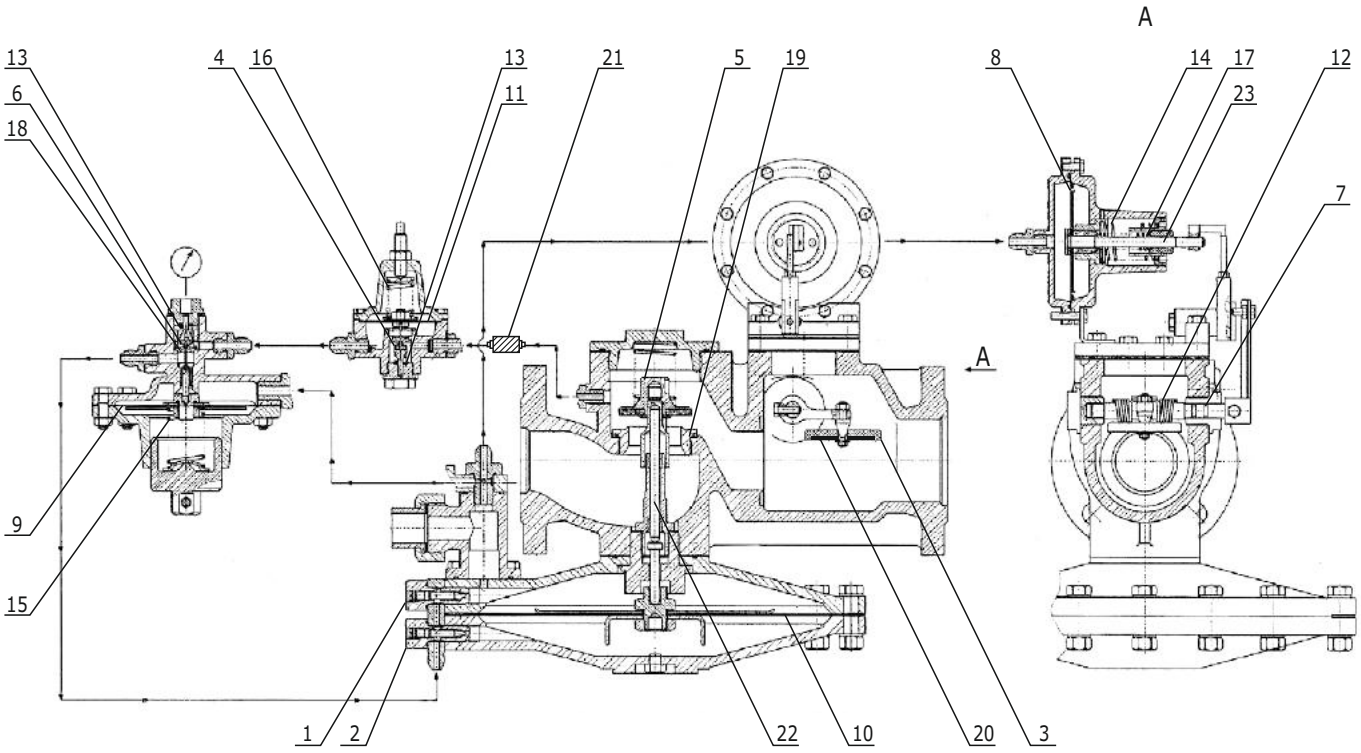

Состав основного комплекта

артикул **ВТГ 02.01.01.07.03**

номер чертежа	наименование детали	номер позиции
01.0039.00	кольцо уплотнительное вала КПЗ	7
01.0065.00	мембрана механизма контроля	8
01.0060.00	мембрана пилота	9
01.0068.00	мембрана рабочая	10
01.0067.00	мембрана стабилизатора	11
02.0107.00	пружина клапана отсечного	12
02.0094.00	пружина клапана пилота	13
02.0104.00	пружина механизма контроля большая	14
02.0096.00	пружина пилота	15
02.0105.00	пружина стабилизатора	16
02.0106.00	пружина механизма контроля малая	17

Перечень дополнительных деталей

артикул **ВТГ 02.02.01.07.03**

номер чертежа	наименование детали	номер позиции
04.0003.00	дроссель надмембранный	1
04.0004.00	дроссель подмембранный	2
04.0019.00	клапан отсечной	3
04.0007.00	клапан пилота	4
04.0020.00	клапан рабочий	5
04.0018.00	клапан стабилизатора	6
03.0132.00	седло пилота	18
03.0142.00	седло регулятора 35 мм	19
01.0171.00	уплотнитель клапана отсечного	20
04.0173.00	фильтр регулятора	21
03.0181.00	шток клапана рабочего	22
03.0180.00	шток механизма контроля	23

Детали из дополнительного перечня поставляются по отдельному заказу. В связи с систематическим внесением заводами-изготовителями изменений в конструкцию своих приборов, при заказе необходимо указывать наименование завода-изготовителя и год выпуска прибора, а также при необходимости свериться с соответствующим чертежом, предоставляемым ПО «ВИТ-ТЕХГАЗ» по требованию заказчика. ПО «ВИТ-ТЕХГАЗ» оставляет за собой право вносить изменения в состав комплектов в соответствии с возможными конструктивными изменениями данного прибора без предварительного уведомления.

РЕМОНТНИК
тел. (845-2) 66-11-67
www.vittechgaz.ru

Регулятор давления газа РДГ 50В/35

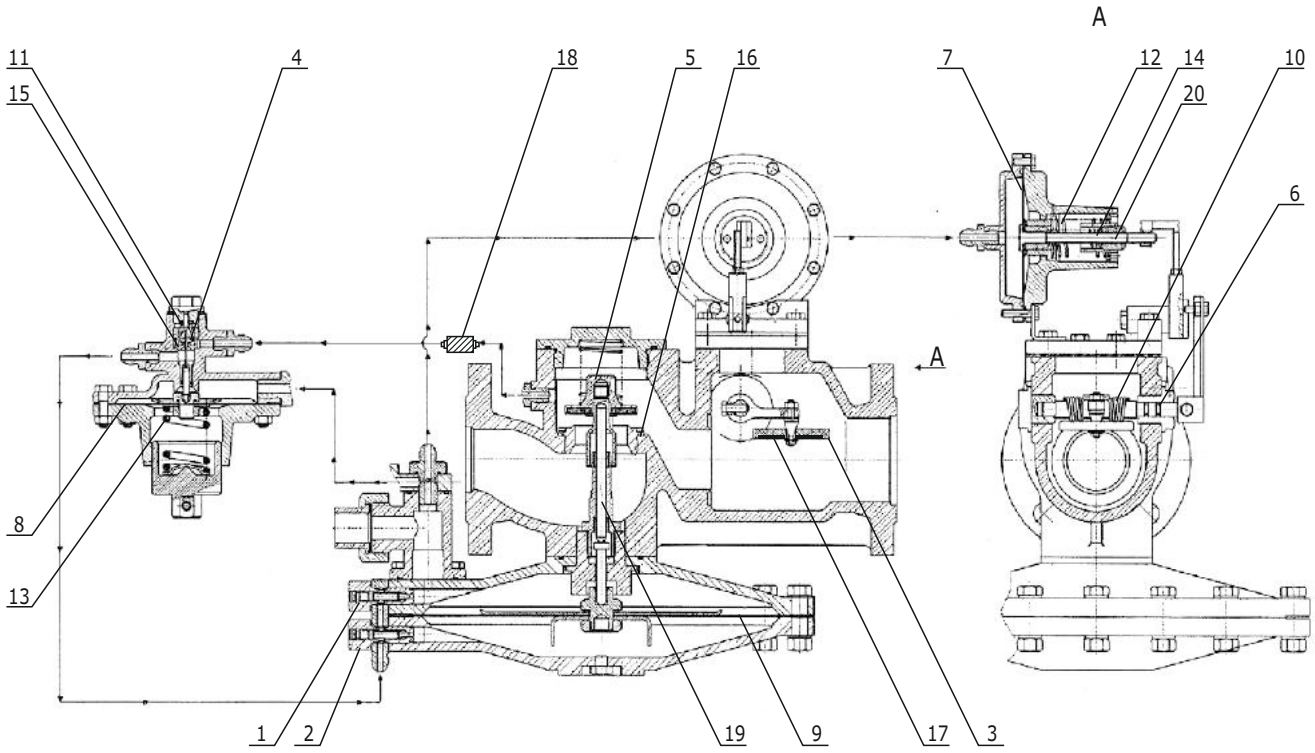

Состав основного комплекта артикул **ВТГ 02.01.01.07.04**

номер чертежа	наименование детали	номер позиции
01.0039.00	кольцо уплотнительное вала КПЗ	6
01.0065.00	мембрана механизма контроля	7
01.0060.00	мембрана пилота	8
01.0068.00	мембрана рабочая	9
02.0107.00	пружина клапана отсечного	10
02.0094.00	пружина клапана пилота	11
02.0102.00	пружина механизма контроля большая	12
02.0095.00	пружина пилота	13
02.0103.00	пружина механизма контроля малая	14

Перечень дополнительных деталей артикул **ВТГ 02.02.01.07.04**

номер чертежа	наименование детали	номер позиции
04.0003.00	дроссель надмембранный	1
04.0004.00	дроссель подмембранный	2
04.0019.00	клапан отсечной	3
04.0007.00	клапан пилота	4
04.0020.00	клапан рабочий	5
03.0132.00	седло пилота	15
03.0142.00	седло регулятора 35 мм	16
01.0171.00	уплотнитель клапана отсечного	17
04.0173.00	фильтр регулятора	18
03.0181.00	шток клапана рабочего	19
03.0180.00	шток механизма контроля	20

Детали из дополнительного перечня поставляются по отдельному заказу. В связи с систематическим внесением заводами-изготовителями изменений в конструкцию своих приборов, при заказе необходимо указывать наименование завода-изготовителя и год выпуска прибора, а также при необходимости свериться с соответствующим чертежом, предоставляемым ПО «ВИТ-ТЕХГАЗ» по требованию заказчика. ПО «ВИТ-ТЕХГАЗ» оставляет за собой право вносить изменения в состав комплектов в соответствии с возможными конструктивными изменениями данного прибора без предварительного уведомления.

РЕМОНТНИК
тел. (845-2) 66-11-67
www.vittechgaz.ru

Регулятор давления газа РДГ 50Н/40

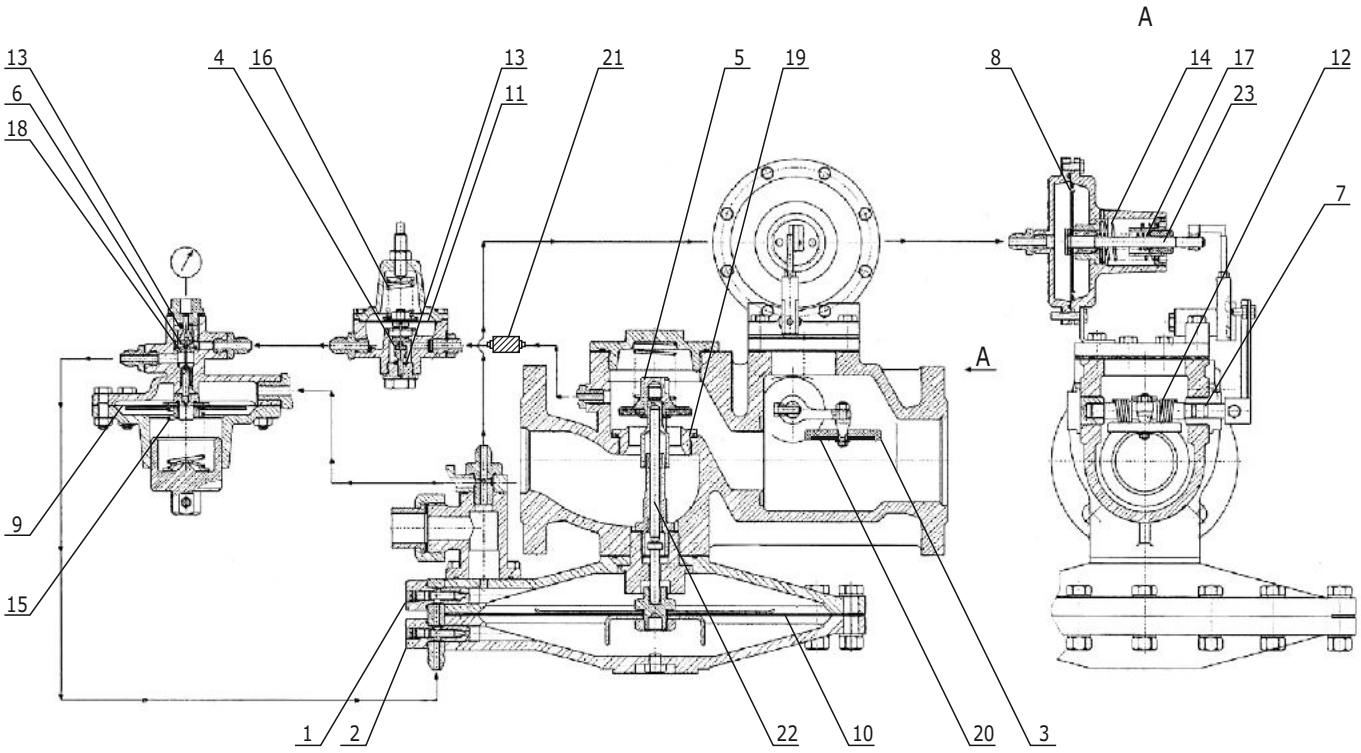

Состав основного комплекта

артикул **ВТГ 02.01.01.07.05**

номер чертежа	наименование детали	номер позиции
01.0039.00	кольцо уплотнительное вала КПЗ	7
01.0065.00	мембрана механизма контроля	8
01.0060.00	мембрана пилота	9
01.0068.00	мембрана рабочая	10
01.0067.00	мембрана стабилизатора	11
02.0107.00	пружина клапана отсечного	12
02.0094.00	пружина клапана пилота	13
02.0104.00	пружина механизма контроля большая	14
02.0096.00	пружина пилота	15
02.0105.00	пружина стабилизатора	16
02.0106.00	пружина механизма контроля малая	17

Перечень дополнительных деталей

артикул **ВТГ 02.02.01.07.05**

номер чертежа	наименование детали	номер позиции
04.0003.00	дроссель надмембранный	1
04.0004.00	дроссель подмембранный	2
04.0019.00	клапан отсечной	3
04.0007.00	клапан пилота	4
04.0020.00	клапан рабочий	5
04.0018.00	клапан стабилизатора	6
03.0132.00	седло пилота	18
03.0143.00	седло регулятора 40 мм	19
01.0171.00	уплотнитель клапана отсечного	20
04.0173.00	фильтр регулятора	21
03.0181.00	шток клапана рабочего	22
03.0180.00	шток механизма контроля	23

Детали из дополнительного перечня поставляются по отдельному заказу. В связи с систематическим внесением заводами-изготовителями изменений в конструкцию своих приборов, при заказе необходимо указывать наименование завода-изготовителя и год выпуска прибора, а также при необходимости свериться с соответствующим чертежом, предоставляемым ПО «ВИТ-ТЕХГАЗ» по требованию заказчика. ПО «ВИТ-ТЕХГАЗ» оставляет за собой право вносить изменения в состав комплектов в соответствии с возможными конструктивными изменениями данного прибора без предварительного уведомления.

РЕМОНТНИК
тел. (845-2) 66-11-67
www.vittechgaz.ru

Регулятор давления газа РДГ 50В/40

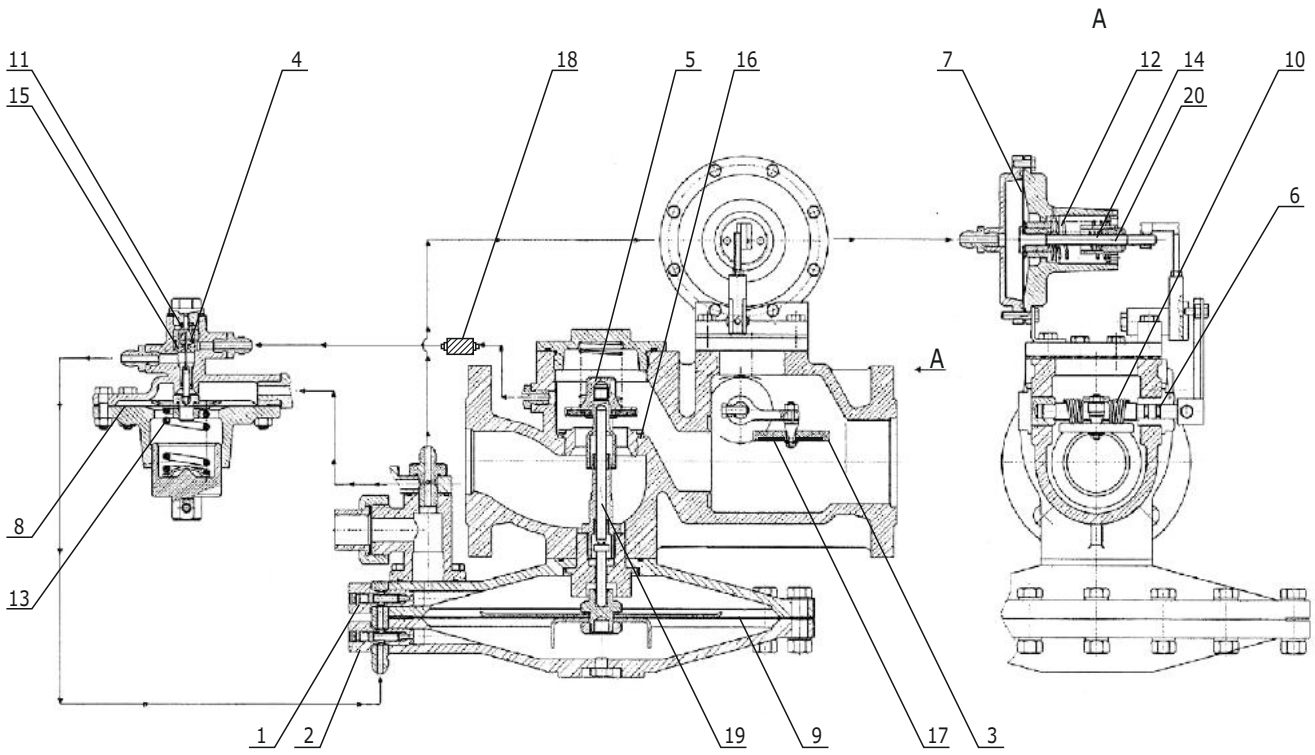

Состав основного комплекта

артикул **ВТГ 02.01.01.07.06**

номер чертежа	наименование детали	номер позиции
01.0039.00	кольцо уплотнительное вала КПЗ	6
01.0065.00	мембрана механизма контроля	7
01.0060.00	мембрана пилота	8
01.0068.00	мембрана рабочая	9
02.0107.00	пружина клапана отсечного	10
02.0094.00	пружина клапана пилота	11
02.0102.00	пружина механизма контроля большая	12
02.0095.00	пружина пилота	13
02.0103.00	пружина механизма контроля малая	14

Перечень дополнительных деталей

артикул **ВТГ 02.02.01.07.06**

номер чертежа	наименование детали	номер позиции
04.0003.00	дроссель надмембранный	1
04.0004.00	дроссель подмембранный	2
04.0019.00	клапан отсечной	3
04.0007.00	клапан пилота	4
04.0020.00	клапан рабочий	5
03.0132.00	седло пилота	15
03.0143.00	седло регулятора 40 мм	16
01.0171.00	уплотнитель клапана отсечного	17
04.0173.00	фильтр регулятора	18
03.0181.00	шток клапана рабочего	19
03.0180.00	шток механизма контроля	20

Детали из дополнительного перечня поставляются по отдельному заказу. В связи с систематическим внесением заводами-изготовителями изменений в конструкцию своих приборов, при заказе необходимо указывать наименование завода-изготовителя и год выпуска прибора, а также при необходимости свериться с соответствующим чертежом, предоставляемым ПО «ВИТ-ТЕХГАЗ» по требованию заказчика. ПО «ВИТ-ТЕХГАЗ» оставляет за собой право вносить изменения в состав комплектов в соответствии с возможными конструктивными изменениями данного прибора без предварительного уведомления.

РЕМОНТНИК
тел. (845-2) 66-11-67
www.vittechgaz.ru

Регулятор давления газа РДГ 50Н/45

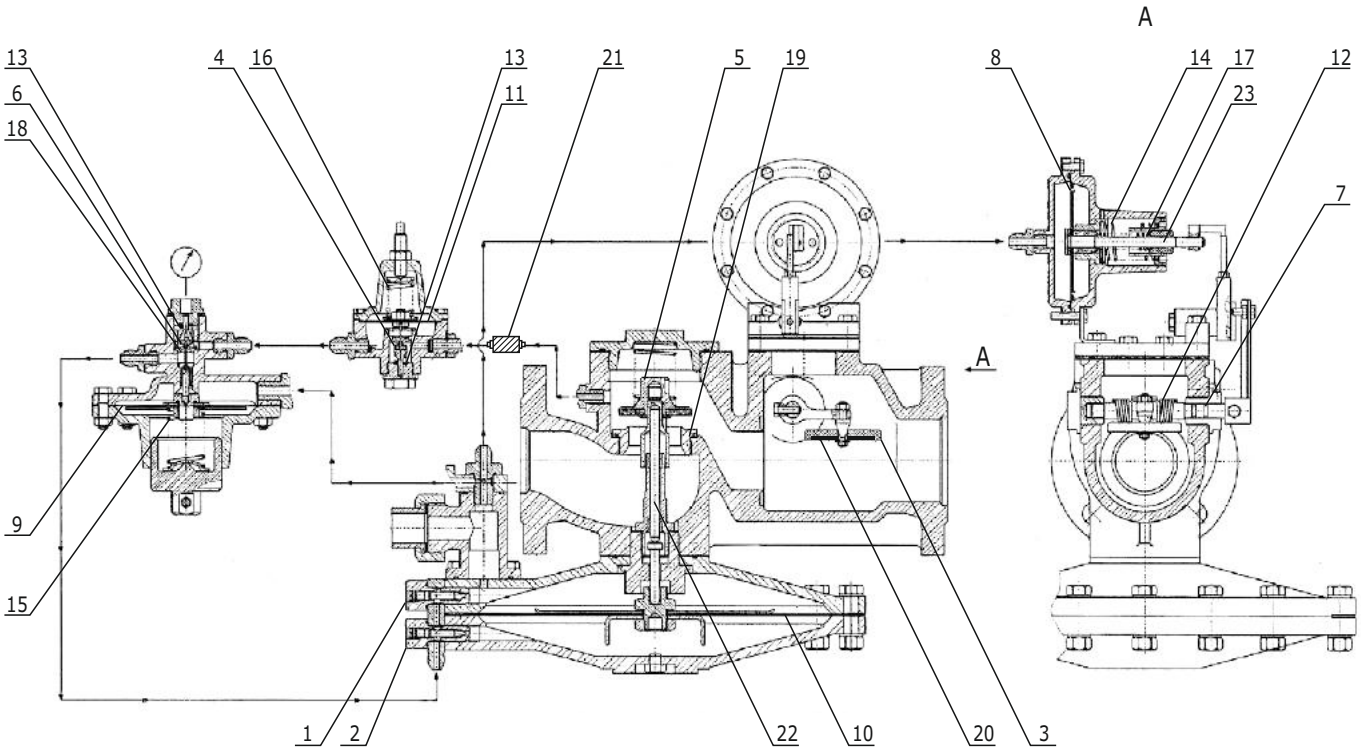

Состав основного комплекта

артикул **ВТГ 02.01.01.07.07**

номер чертежа	наименование детали	номер позиции
01.0039.00	кольцо уплотнительное вала КПЗ	7
01.0065.00	мембрана механизма контроля	8
01.0060.00	мембрана пилота	9
01.0068.00	мембрана рабочая	10
01.0067.00	мембрана стабилизатора	11
02.0107.00	пружина клапана отсечного	12
02.0094.00	пружина клапана пилота	13
02.0104.00	пружина механизма контроля большая	14
02.0096.00	пружина пилота	15
02.0105.00	пружина стабилизатора	16
02.0106.00	пружина механизма контроля малая	17

Перечень дополнительных деталей

артикул **ВТГ 02.02.01.07.07**

номер чертежа	наименование детали	номер позиции
04.0003.00	дроссель надмембранный	1
04.0004.00	дроссель подмембранный	2
04.0019.00	клапан отсечной	3
04.0007.00	клапан пилота	4
04.0020.00	клапан рабочий	5
04.0018.00	клапан стабилизатора	6
03.0132.00	седло пилота	18
03.0144.00	седло регулятора 45 мм	19
01.0171.00	уплотнитель клапана отсечного	20
04.0173.00	фильтр регулятора	21
03.0181.00	шток клапана рабочего	22
03.0180.00	шток механизма контроля	23

Детали из дополнительного перечня поставляются по отдельному заказу. В связи с систематическим внесением заводами-изготовителями изменений в конструкцию своих приборов, при заказе необходимо указывать наименование завода-изготовителя и год выпуска прибора, а также при необходимости свериться с соответствующим чертежом, предоставляемым ПО «ВИТ-ТЕХГАЗ» по требованию заказчика. ПО «ВИТ-ТЕХГАЗ» оставляет за собой право вносить изменения в состав комплектов в соответствии с возможными конструктивными изменениями данного прибора без предварительного уведомления.

РЕМОНТНИК
тел. (845-2) 66-11-67
www.vittechgaz.ru

Регулятор давления газа РДГ 50В/45

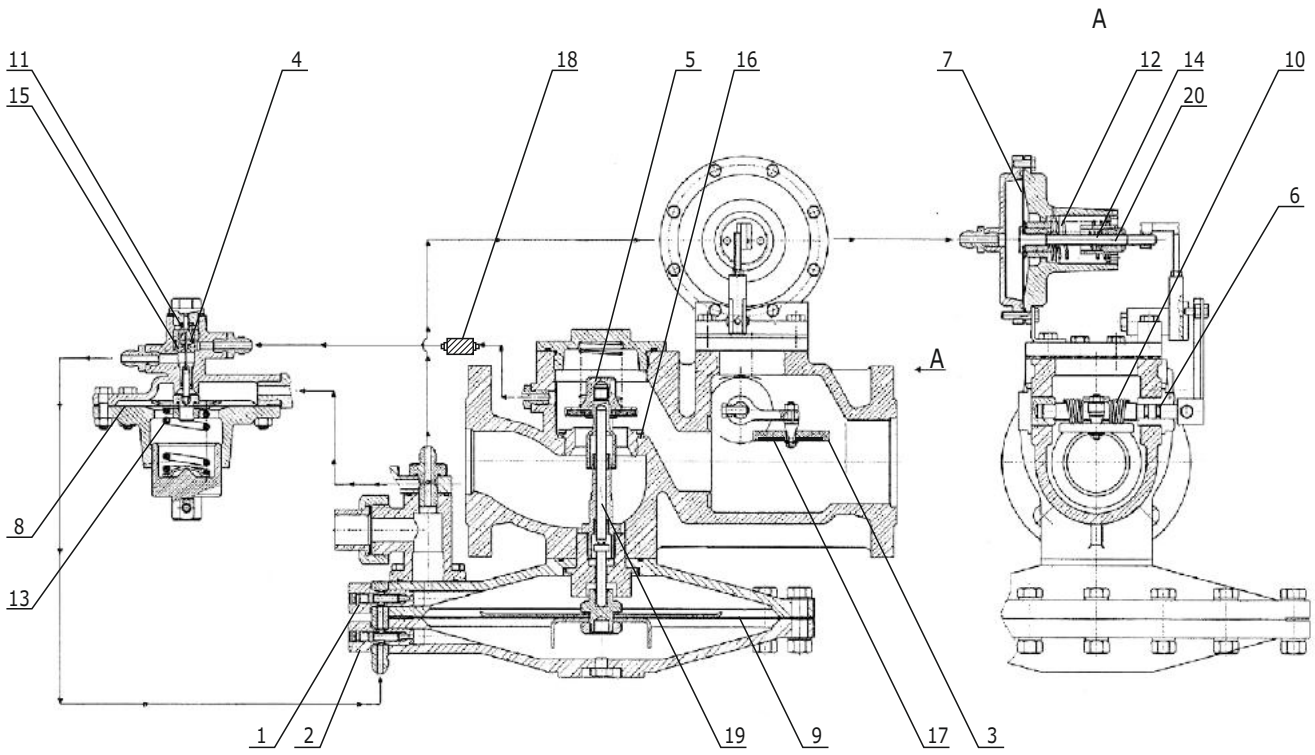

Состав основного комплекта

артикул **ВТГ 02.01.01.07.08**

номер чертежа	наименование детали	номер позиции
01.0039.00	кольцо уплотнительное вала КПЗ	6
01.0065.00	мембрана механизма контроля	7
01.0060.00	мембрана пилота	8
01.0068.00	мембрана рабочая	9
02.0107.00	пружина клапана отсечного	10
02.0094.00	пружина клапана пилота	11
02.0102.00	пружина механизма контроля большая	12
02.0095.00	пружина пилота	13
02.0103.00	пружина механизма контроля малая	14

Перечень дополнительных деталей

артикул **ВТГ 02.02.01.07.08**

номер чертежа	наименование детали	номер позиции
04.0003.00	дроссель надмембранный	1
04.0004.00	дроссель подмембранный	2
04.0019.00	клапан отсечной	3
04.0007.00	клапан пилота	4
04.0020.00	клапан рабочий	5
03.0132.00	седло пилота	15
03.0144.00	седло регулятора 45 мм	16
01.0171.00	уплотнитель клапана отсечного	17
04.0173.00	фильтр регулятора	18
03.0181.00	шток клапана рабочего	19
03.0180.00	шток механизма контроля	20

Детали из дополнительного перечня поставляются по отдельному заказу. В связи с систематическим внесением заводами-изготовителями изменений в конструкцию своих приборов, при заказе необходимо указывать наименование завода-изготовителя и год выпуска прибора, а также при необходимости свериться с соответствующим чертежом, предоставляемым ПО «ВИТ-ТЕХГАЗ» по требованию заказчика. ПО «ВИТ-ТЕХГАЗ» оставляет за собой право вносить изменения в состав комплектов в соответствии с возможными конструктивными изменениями данного прибора без предварительного уведомления.

РЕМОНТНИК
тел. (845-2) 66-11-67
www.vittechgaz.ru

Регулятор давления газа РДГ 80Н

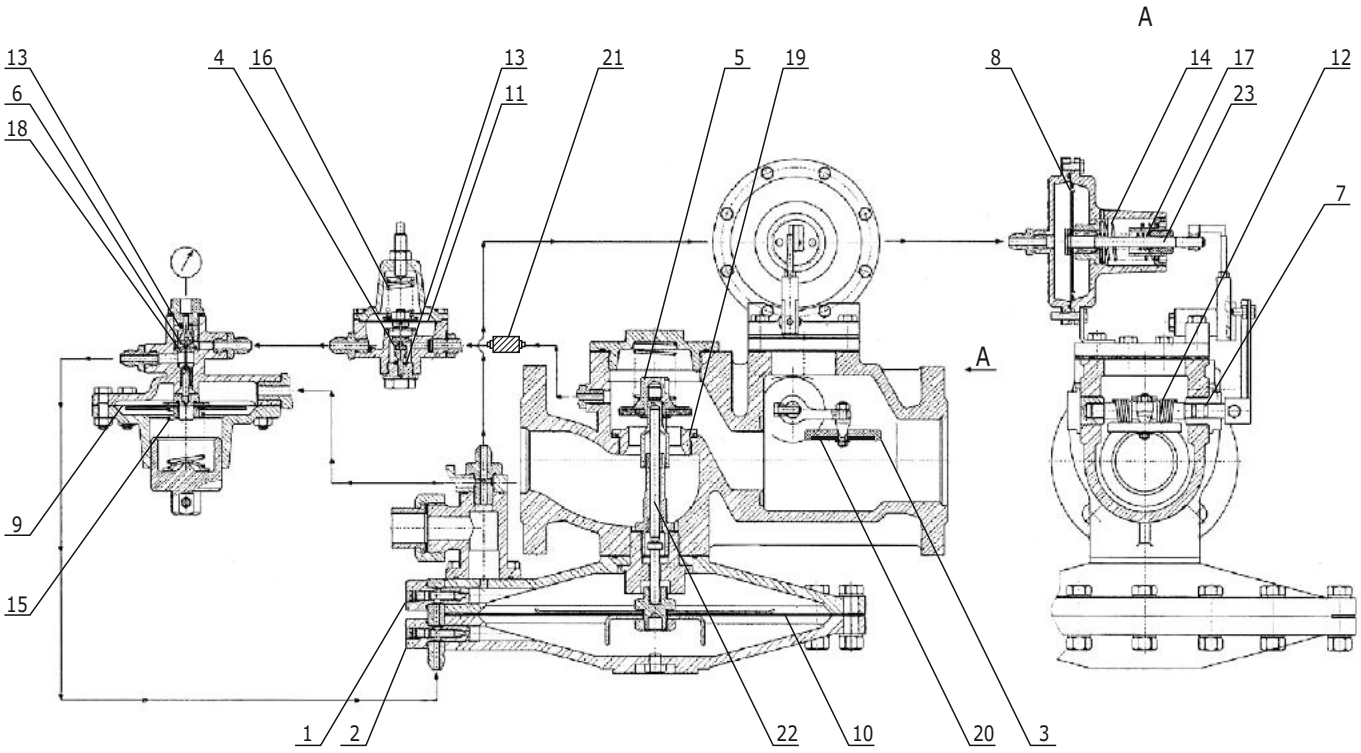

Состав основного комплекта

артикул **ВТГ 02.01.01.07.09**

номер чертежа	наименование детали	номер позиции
01.0040.00	кольцо уплотнительное вала КПЗ	7
01.0065.00	мембрана механизма контроля	8
01.0060.00	мембрана пилота	9
01.0061.00	мембрана рабочая	10
01.0067.00	мембрана стабилизатора	11
02.0107.00	пружина клапана отсечного	12
02.0094.00	пружина клапана пилота	13
02.0104.00	пружина механизма контроля большая	14
02.0096.00	пружина пилота	15
02.0105.00	пружина стабилизатора	16
02.0106.00	пружина механизма контроля малая	17

Перечень дополнительных деталей

артикул **ВТГ 02.02.01.07.09**

номер чертежа	наименование детали	номер позиции
04.0003.00	дроссель надмембранный	1
04.0004.00	дроссель подмембранный	2
04.0021.00	клапан отсечной	3
04.0007.00	клапан пилота	4
04.0022.00	клапан рабочий	5
04.0018.00	клапан стабилизатора	6
03.0132.00	седло пилота	18
03.0145.00	седло регулятора 65 мм	19
01.0172.00	уплотнитель клапана отсечного	20
04.0173.00	фильтр регулятора	21
03.0182.00	шток клапана рабочего	22
03.0180.00	шток механизма контроля	23

Детали из дополнительного перечня поставляются по отдельному заказу. В связи с систематическим внесением заводами-изготовителями изменений в конструкцию своих приборов, при заказе необходимо указывать наименование завода-изготовителя и год выпуска прибора, а также при необходимости свериться с соответствующим чертежом, предоставляемым ПО «ВИТ-ТЕХГАЗ» по требованию заказчика. ПО «ВИТ-ТЕХГАЗ» оставляет за собой право вносить изменения в состав комплектов в соответствии с возможными конструктивными изменениями данного прибора без предварительного уведомления.

РЕМОНТНИК
тел. (845-2) 66-11-67
www.vittechgaz.ru

Регулятор давления газа РДГ 80В

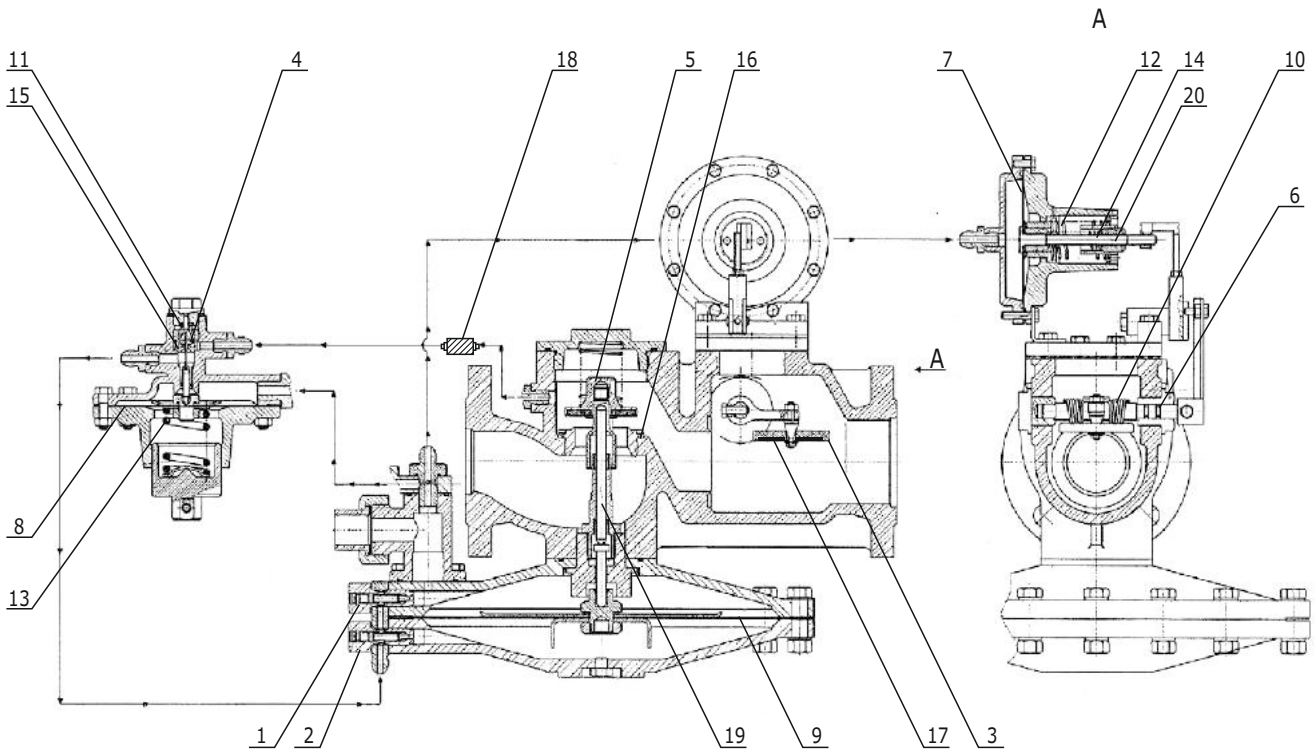

Состав основного комплекта

артикул **ВТГ 02.01.01.07.10**

номер чертежа	наименование детали	номер позиции
01.0040.00	кольцо уплотнительное вала КПЗ	6
01.0065.00	мембрана механизма контроля	7
01.0060.00	мембрана пилота	8
01.0061.00	мембрана рабочая	9
02.0107.00	пружина клапана отсечного	10
02.0094.00	пружина клапана пилота	11
02.0104.00	пружина механизма контроля большая	12
02.0095.00	пружина пилота	13
02.0103.00	пружина механизма контроля малая	14

Перечень дополнительных деталей

артикул **ВТГ 02.02.01.07.10**

номер чертежа	наименование детали	номер позиции
04.0003.00	дроссель надмембранный	1
04.0004.00	дроссель подмембранный	2
04.0021.00	клапан отсечной	3
04.0007.00	клапан пилота	4
04.0022.00	клапан рабочий	5
03.0132.00	седло пилота	15
03.0145.00	седло регулятора 65 мм	16
01.0172.00	уплотнитель клапана отсечного	17
04.0173.00	фильтр регулятора	18
03.0182.00	шток клапана рабочего	19
03.0180.00	шток механизма контроля	20

Детали из дополнительного перечня поставляются по отдельному заказу. В связи с систематическим внесением заводами-изготовителями изменений в конструкцию своих приборов, при заказе необходимо указывать наименование завода-изготовителя и год выпуска прибора, а также при необходимости свериться с соответствующим чертежом, предоставляемым ПО «ВИТ-ТЕХГАЗ» по требованию заказчика. ПО «ВИТ-ТЕХГАЗ» оставляет за собой право вносить изменения в состав комплектов в соответствии с возможными конструктивными изменениями данного прибора без предварительного уведомления.

РЕМОНТНИК
тел. (845-2) 66-11-67
www.vittechgaz.ru

Регулятор давления газа РДГ 150Н

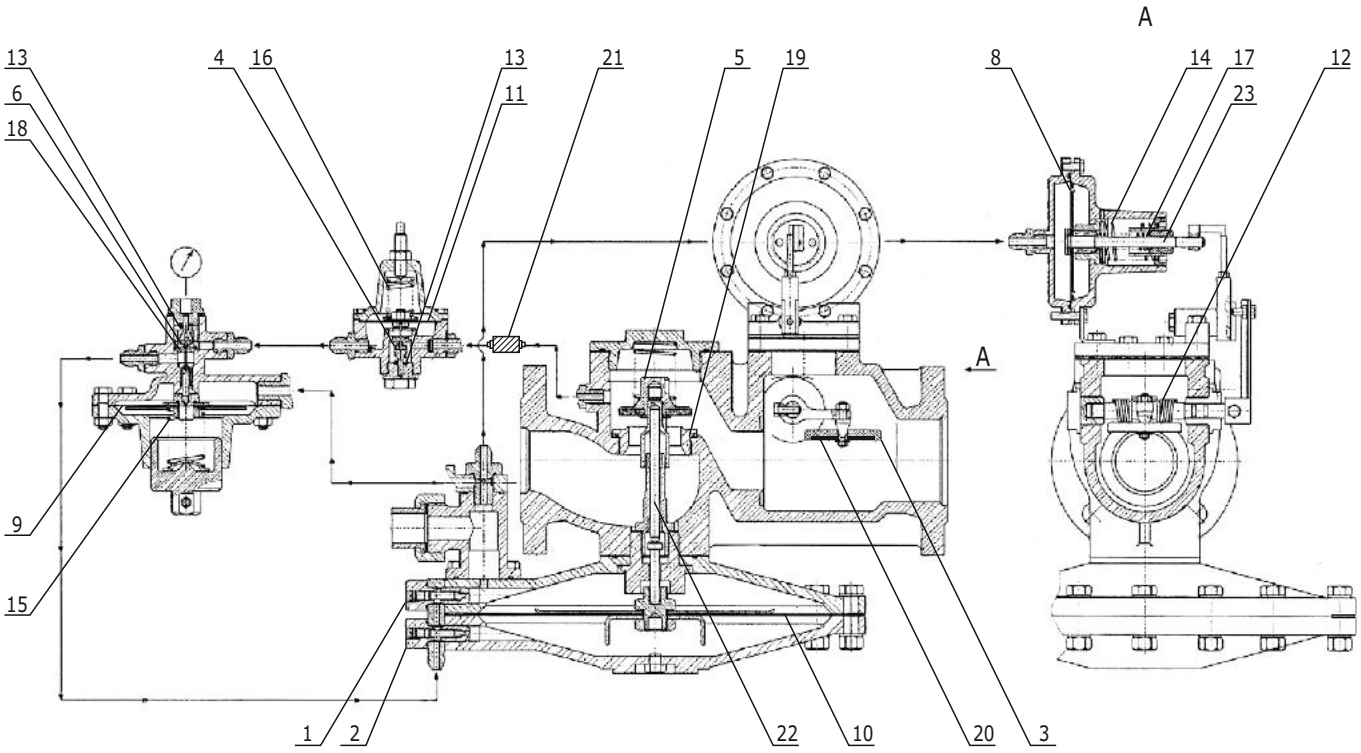

Состав основного комплекта артикул **ВТГ 02.01.01.07.11**

номер чертежа	наименование детали	номер позиции
01.0065.00	мембрана механизма контроля	8
01.0060.00	мембрана пилота	9
01.0066.00	мембрана рабочая	10
01.0067.00	мембрана стабилизатора	11
02.0101.00	пружина клапана отсечного	12
02.0094.00	пружина клапана пилота	13
02.0104.00	пружина механизма контроля большая	14
02.0096.00	пружина пилота	15
02.0105.00	пружина стабилизатора	16
02.0106.00	пружина механизма контроля малая	17

Перечень дополнительных деталей артикул **ВТГ 02.02.01.07.11**

номер чертежа	наименование детали	номер позиции
04.0003.00	дроссель надмембранный	1
04.0004.00	дроссель подмембранный	2
04.0016.00	клапан отсечной	3
04.0007.00	клапан пилота	4
04.0017.00	клапан рабочий	5
04.0018.00	клапан стабилизатора	6
03.0132.00	седло пилота	18
03.0140.00	седло регулятора 98 мм	19
01.0170.00	уплотнитель клапана отсечного	20
04.0173.00	фильтр регулятора	21
03.0179.00	шток клапана рабочего	22
03.0180.00	шток механизма контроля	23

Детали из дополнительного перечня поставляются по отдельному заказу. В связи с систематическим внесением заводами-изготовителями изменений в конструкцию своих приборов, при заказе необходимо указывать наименование завода-изготовителя и год выпуска прибора, а также при необходимости свериться с соответствующим чертежом, предоставляемым ПО «ВИТ-ТЕХГАЗ» по требованию заказчика. ПО «ВИТ-ТЕХГАЗ» оставляет за собой право вносить изменения в состав комплектов в соответствии с возможными конструктивными изменениями данного прибора без предварительного уведомления.

РЕМОНТНИК
тел. (845-2) 66-11-67
www.vittechgaz.ru

Регулятор давления газа РДГ 150В

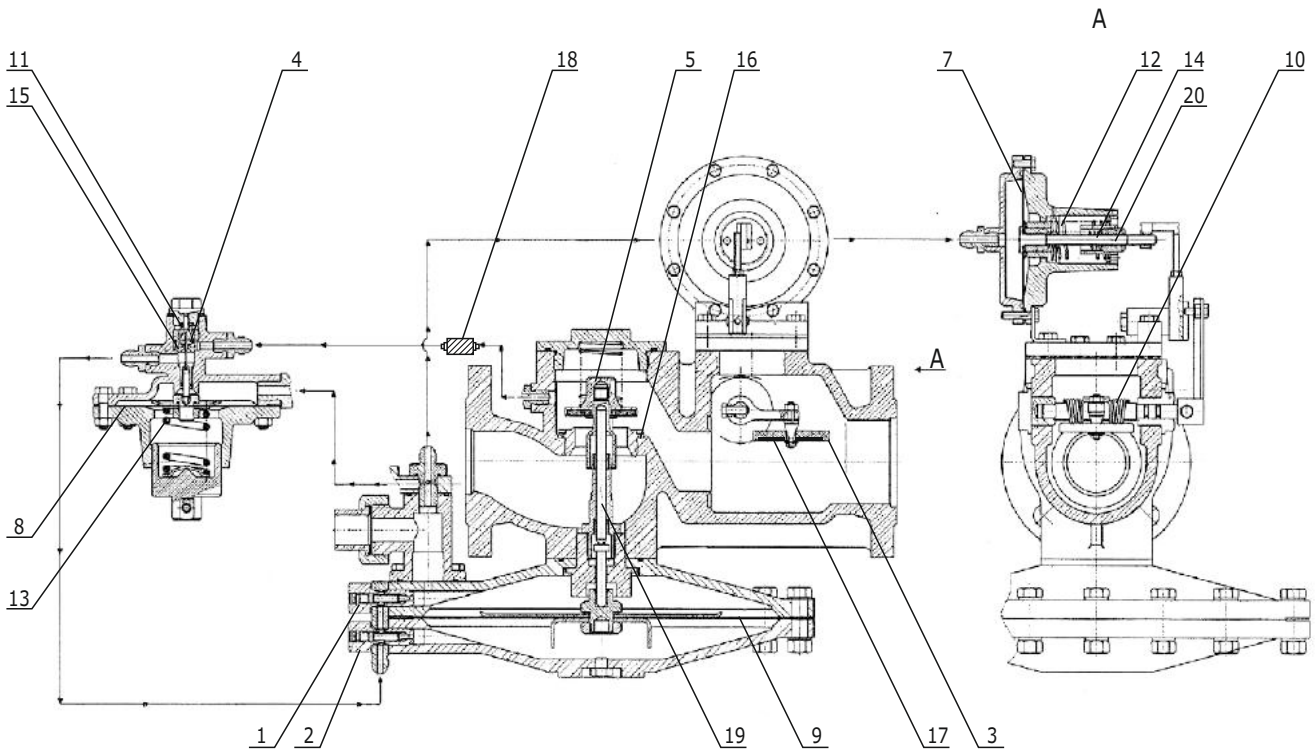

Состав основного комплекта артикул **ВТГ 02.01.01.07.12**

номер чертежа	наименование детали	номер позиции
01.0065.00	мембрана механизма контроля	7
01.0066.00	мембрана пилота	8
01.0061.00	мембрана рабочая	9
02.0107.00	пружина клапана отсечного	10
02.0094.00	пружина клапана пилота	11
02.0102.00	пружина механизма контроля большая	12
02.0095.00	пружина пилота	13
02.0103.00	пружина механизма контроля малая	14

Перечень дополнительных деталей артикул **ВТГ 02.02.01.07.12**

номер чертежа	наименование детали	номер позиции
04.0003.00	дроссель надмембранный	1
04.0004.00	дроссель подмембранный	2
04.0016.00	клапан отсечной	3
04.0007.00	клапан пилота	4
04.0017.00	клапан рабочий	5
01.0060.00	мембрана пилота	8
02.0101.00	пружина клапана отсечного	10
03.0132.00	седло пилота	15
03.0140.00	седло регулятора 98 мм	16
01.0170.00	уплотнитель клапана отсечного	17
04.0173.00	фильтр регулятора	18
03.0179.00	шток клапана рабочего	19
03.0180.00	шток механизма контроля	20

Детали из дополнительного перечня поставляются по отдельному заказу. В связи с систематическим внесением заводами-изготовителями изменений в конструкцию своих приборов, при заказе необходимо указывать наименование завода-изготовителя и год выпуска прибора, а также при необходимости свериться с соответствующим чертежом, предоставляемым ПО «ВИТ-ТЕХГАЗ» по требованию заказчика. ПО «ВИТ-ТЕХГАЗ» оставляет за собой право вносить изменения в состав комплектов в соответствии с возможными конструктивными изменениями данного прибора без предварительного уведомления.

РЕМОНТНИК
тел. (845-2) 66-11-67
www.vittechgaz.ru

Регуляторы давления газа РДУК2 50Н

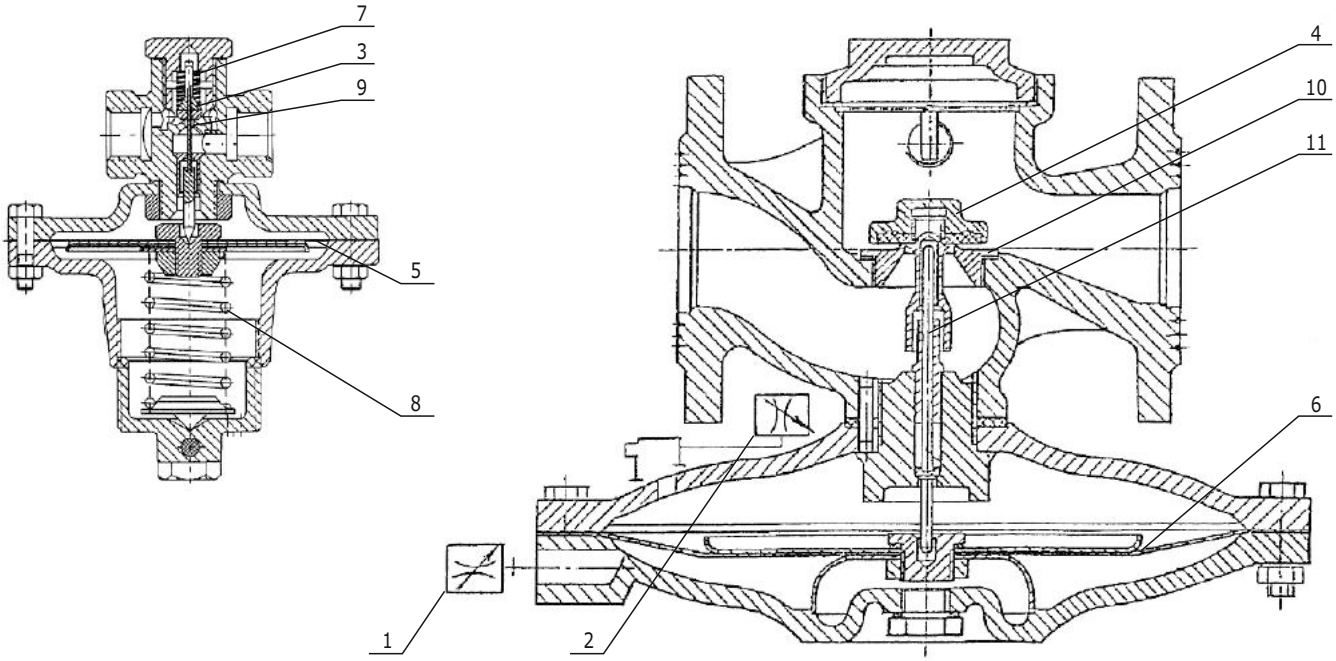

РДУК2 50/25Н

Состав основного комплекта артикул **ВТГ 02.01.01.09.01**

номер чертежа	наименование детали	номер позиции
01.0060.00	мембрана пилота	5
01.0064.00	мембрана рабочая	6
02.0094.00	пружина клапана пилота	7
02.0096.00	пружина пилота	8

Перечень дополнительных деталей артикул **ВТГ 02.02.01.09.01**

номер чертежа	наименование детали	номер позиции
04.0003.00	дроссель регулятора	1
04.0003.00	дроссель регулятора	2
04.0007.00	клапан пилота	3
04.0015.00	клапан регулятора	4
03.0132.00	седло пилота	9
03.0139.00	седло регулятора 25 мм	10
03.0178.00	шток клапана рабочего	11

РДУК2 50/35Н

Состав основного комплекта артикул **ВТГ 02.01.01.09.03**

номер чертежа	наименование детали	номер позиции
01.0060.00	мембрана пилота	5
01.0064.00	мембрана рабочая	6
02.0094.00	пружина клапана пилота	7
02.0096.00	пружина пилота	8

Перечень дополнительных деталей артикул **ВТГ 02.02.01.09.03**

номер чертежа	наименование детали	номер позиции
04.0003.00	дроссель регулятора	1
04.0003.00	дроссель регулятора	2
04.0007.00	клапан пилота	3
04.0015.00	клапан регулятора	4
03.0132.00	седло пилота	9
03.0138.00	седло регулятора 35 мм	10
03.0178.00	шток клапана рабочего	11

Детали из дополнительного перечня поставляются по отдельному заказу. В связи с систематическим внесением заводами-изготовителями изменений в конструкцию своих приборов, при заказе необходимо указывать наименование завода-изготовителя и год выпуска прибора, а также при необходимости свериться с соответствующим чертежом, предоставляемым ПО «ВИТ-ТЕХГАЗ» по требованию заказчика. ПО «ВИТ-ТЕХГАЗ» оставляет за собой право вносить изменения в состав комплектов в соответствии с возможными конструктивными изменениями данного прибора без предварительного уведомления.

РЕМОНТНИК
тел. (845-2) 66-11-67
www.vittechgaz.ru

Регуляторы давления газа РДУК2 50В

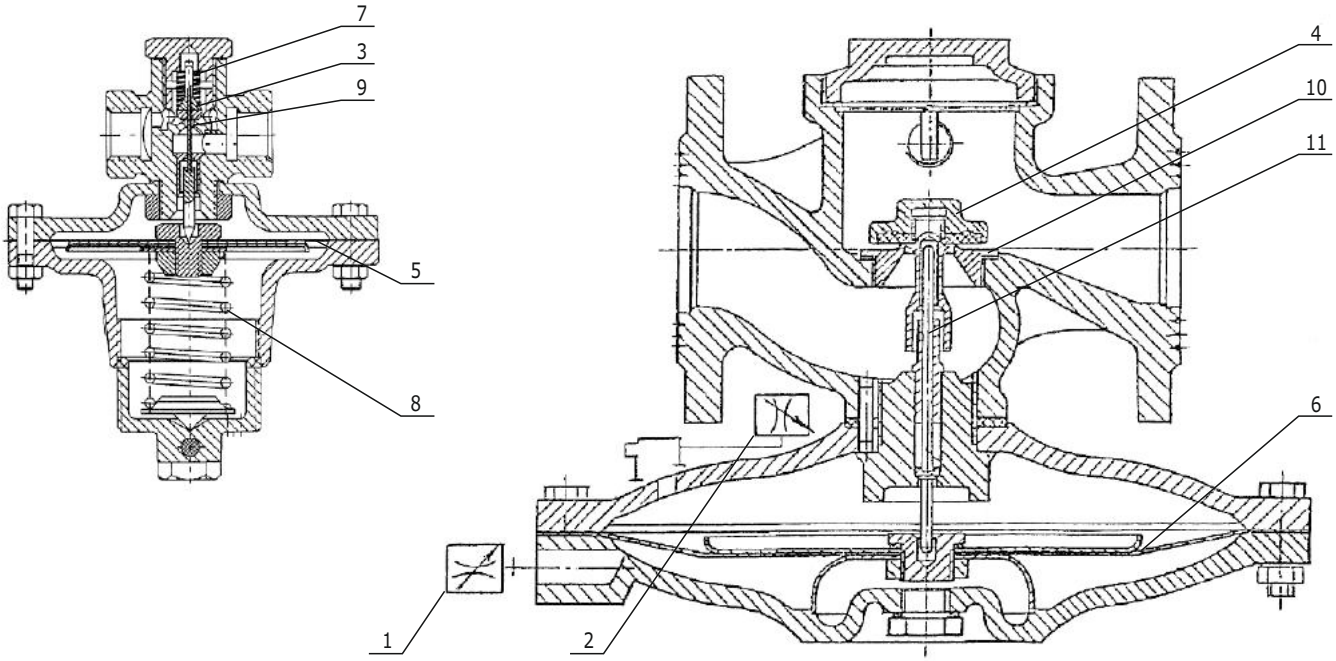

РДУК2 50/25В

Состав основного комплекта артикул **ВТГ 02.01.01.09.02**

номер чертежа	наименование детали	номер позиции
01.0060.00	мембрана пилота	5
01.0064.00	мембрана рабочая	6
02.0094.00	пружина клапана пилота	7
02.0095.00	пружина пилота	8

Перечень дополнительных деталей артикул **ВТГ 02.02.01.09.02**

номер чертежа	наименование детали	номер позиции
04.0003.00	дроссель регулятора	1
04.0003.00	дроссель регулятора	2
04.0007.00	клапан пилота	3
04.0015.00	клапан регулятора	4
03.0132.00	седло пилота	9
03.0139.00	седло регулятора 25 мм	10
03.0178.00	шток клапана рабочего	11

РДУК2 50/35В

Состав основного комплекта артикул **ВТГ 02.01.01.09.04**

номер чертежа	наименование детали	номер позиции
01.0060.00	мембрана пилота	5
01.0064.00	мембрана рабочая	6
02.0094.00	пружина клапана пилота	7
02.0095.00	пружина пилота	8

Перечень дополнительных деталей артикул **ВТГ 02.02.01.09.04**

номер чертежа	наименование детали	номер позиции
04.0003.00	дроссель регулятора	1
04.0003.00	дроссель регулятора	2
04.0007.00	клапан пилота	3
04.0015.00	клапан регулятора	4
03.0132.00	седло пилота	9
03.0138.00	седло регулятора 35 мм	10
03.0178.00	шток клапана рабочего	11

Детали из дополнительного перечня поставляются по отдельному заказу. В связи с систематическим внесением заводами-изготовителями изменений в конструкцию своих приборов, при заказе необходимо указывать наименование завода-изготовителя и год выпуска прибора, а также при необходимости свериться с соответствующим чертежом, предоставляемым ПО «ВИТ-ТЕХГАЗ» по требованию заказчика. ПО «ВИТ-ТЕХГАЗ» оставляет за собой право вносить изменения в состав комплектов в соответствии с возможными конструктивными изменениями данного прибора без предварительного уведомления.

РЕМОНТНИК
тел. (845-2) 66-11-67
www.vittechgaz.ru

Регуляторы давления газа РДУК2 100Н

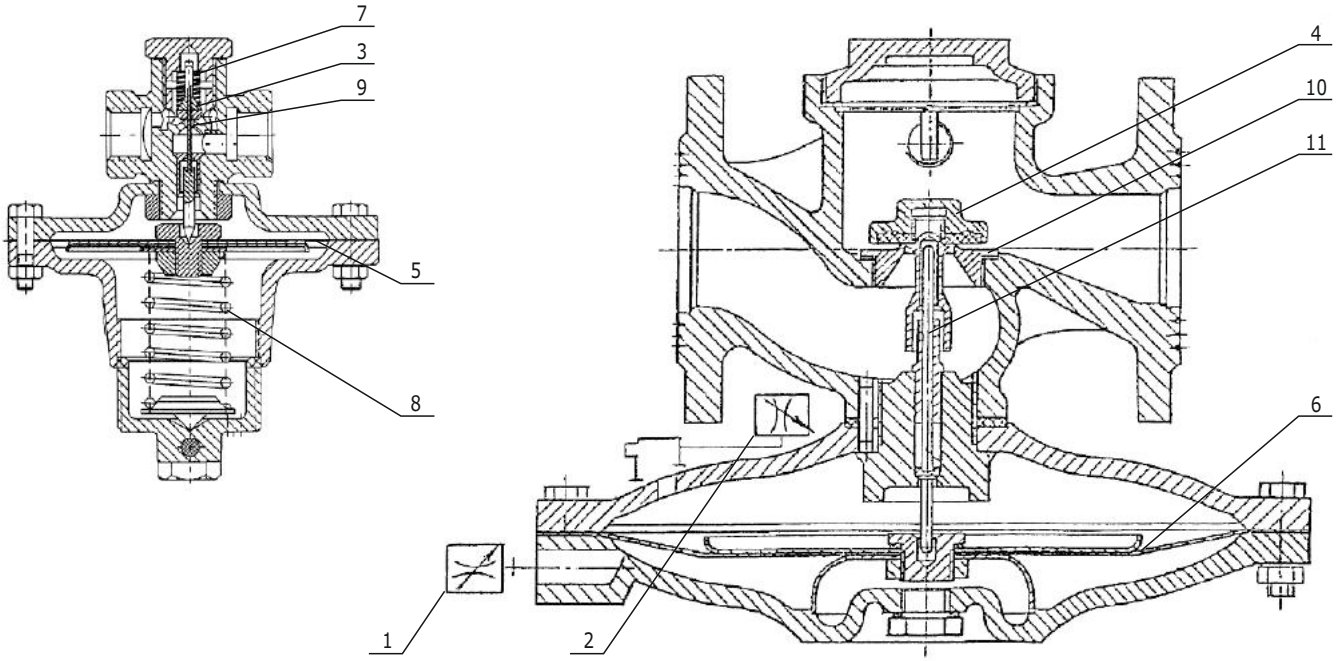

РДУК2 100/50Н

Состав основного комплекта артикул **ВТГ 02.01.01.09.05**

номер чертежа	наименование детали	номер позиции
01.0060.00	мембрана пилота	5
01.0061.00	мембрана рабочая	6
02.0094.00	пружина клапана пилота	7
02.0096.00	пружина пилота	8

Перечень дополнительных деталей артикул **ВТГ 02.02.01.09.05**

номер чертежа	наименование детали	номер позиции
04.0006.00	дроссель регулятора	1
04.0290.00	дроссель импульса	2
04.0007.00	клапан пилота	3
04.0010.00	клапан регулятора 50 мм	4
03.0132.00	седло пилота	9
03.0133.00	седло регулятора 50 мм	10
03.0176.00	шток клапана рабочего	11

РДУК2 100/70Н

Состав основного комплекта артикул **ВТГ 02.01.01.09.07**

номер чертежа	наименование детали	номер позиции
01.0060.00	мембрана пилота	5
01.0061.00	мембрана рабочая	6
02.0094.00	пружина клапана пилота	7
02.0096.00	пружина пилота	8

Перечень дополнительных деталей артикул **ВТГ 02.02.01.09.07**

номер чертежа	наименование детали	номер позиции
04.0006.00	дроссель регулятора	1
04.0290.00	дроссель импульса	2
04.0007.00	клапан пилота	3
04.0011.00	клапан регулятора 70 мм	4
03.0132.00	седло пилота	9
03.0134.00	седло регулятора 70 мм	10
03.0176.00	шток клапана рабочего	11

Детали из дополнительного перечня поставляются по отдельному заказу. В связи с систематическим внесением заводами-изготовителями изменений в конструкцию своих приборов, при заказе необходимо указывать наименование завода-изготовителя и год выпуска прибора, а также при необходимости свериться с соответствующим чертежом, предоставляемым ПО «ВИТ-ТЕХГАЗ» по требованию заказчика. ПО «ВИТ-ТЕХГАЗ» оставляет за собой право вносить изменения в состав комплектов в соответствии с возможными конструктивными изменениями данного прибора без предварительного уведомления.

РЕМОНТНИК
тел. (845-2) 66-11-67
www.vittechgaz.ru

Регуляторы давления газа РДУК2 100В

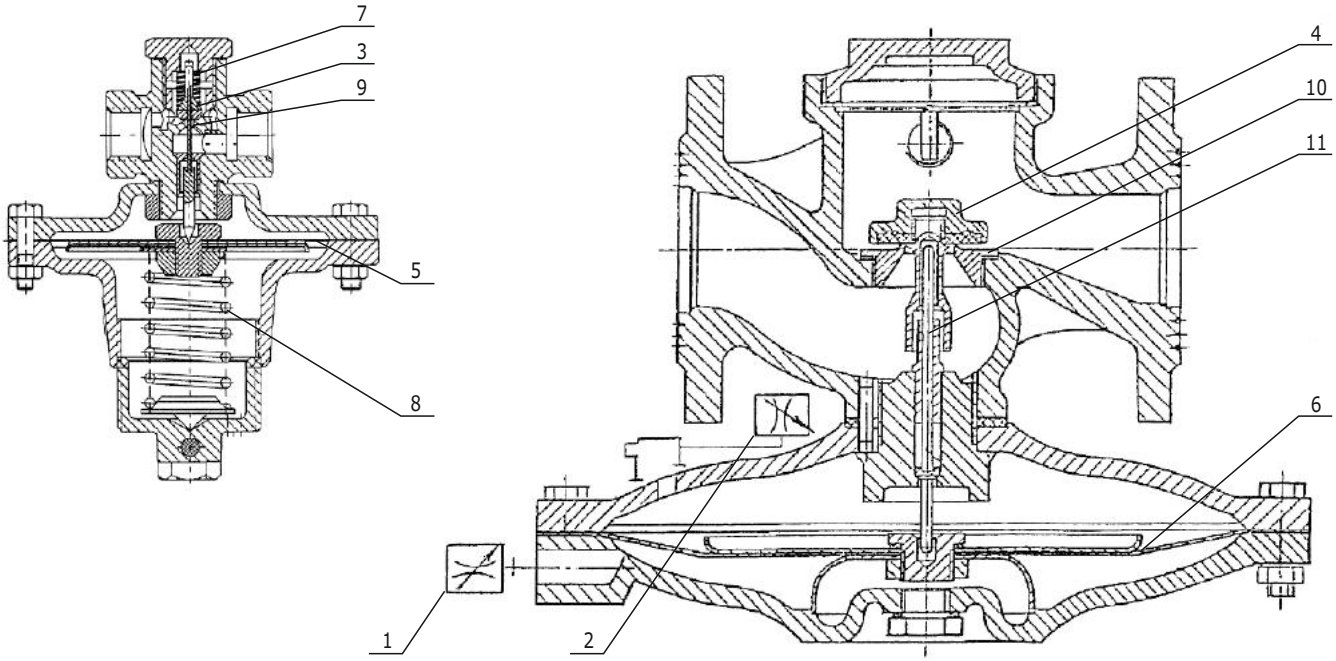

РДУК2 100/50В

Состав основного комплекта артикул **ВТГ 02.01.01.09.06**

номер чертежа	наименование детали	номер позиции
01.0060.00	мембрана пилота	5
01.0061.00	мембрана рабочая	6
02.0094.00	пружина клапана пилота	7
02.0096.00	пружина пилота	8

Перечень дополнительных деталей артикул **ВТГ 02.02.01.09.06**

номер чертежа	наименование детали	номер позиции
04.0006.00	дроссель регулятора	1
04.0290.00	дроссель импульса	2
04.0007.00	клапан пилота	3
04.0010.00	клапан регулятора 50 мм	4
03.0132.00	седло пилота	9
03.0133.00	седло регулятора 50 мм	10
03.0176.00	шток клапана рабочего	11

РДУК2 100/70В

Состав основного комплекта артикул **ВТГ 02.01.01.09.08**

номер чертежа	наименование детали	номер позиции
01.0060.00	мембрана пилота	5
01.0061.00	мембрана рабочая	6
02.0094.00	пружина клапана пилота	7
02.0095.00	пружина пилота	8

Перечень дополнительных деталей артикул **ВТГ 02.02.01.09.08**

номер чертежа	наименование детали	номер позиции
04.0006.00	дроссель регулятора	1
04.0290.00	дроссель импульса	2
04.0007.00	клапан пилота	3
04.0011.00	клапан регулятора 70 мм	4
03.0132.00	седло пилота	9
03.0134.00	седло регулятора 70 мм	10
03.0176.00	шток клапана рабочего	11

Детали из дополнительного перечня поставляются по отдельному заказу. В связи с систематическим внесением заводами-изготовителями изменений в конструкцию своих приборов, при заказе необходимо указывать наименование завода-изготовителя и год выпуска прибора, а также при необходимости свериться с соответствующим чертежом, предоставляемым ПО «ВИТ-ТЕХГАЗ» по требованию заказчика. ПО «ВИТ-ТЕХГАЗ» оставляет за собой право вносить изменения в состав комплектов в соответствии с возможными конструктивными изменениями данного прибора без предварительного уведомления.

РЕМОНТНИК
тел. (845-2) 66-11-67
www.vittechgaz.ru

Регуляторы давления газа РДУК2 200Н

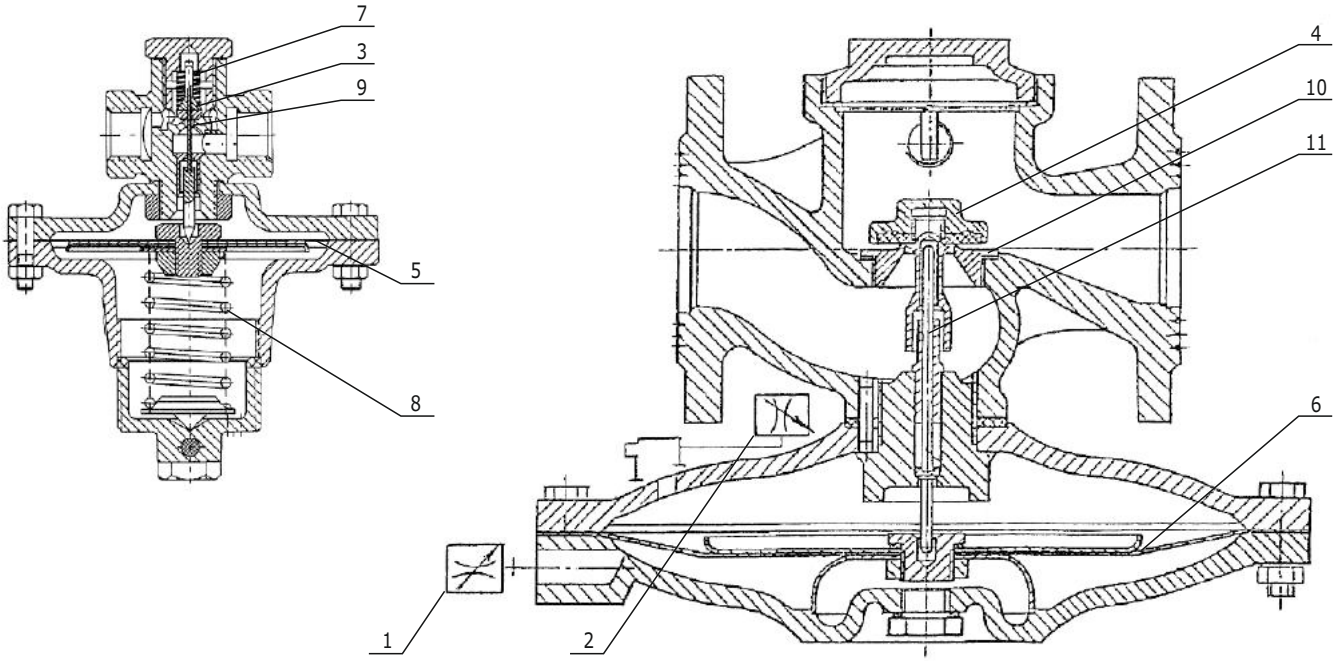

РДУК2 200/105Н

Состав основного комплекта артикул **ВТГ 02.01.01.09.09**

номер чертежа	наименование детали	номер позиции
01.0060.00	мембрана пилота	5
01.0063.00	мембрана рабочая	6
02.0094.00	пружина клапана пилота	7
02.0096.00	пружина пилота	8

Перечень дополнительных деталей артикул **ВТГ 02.02.01.09.09**

номер чертежа	наименование детали	номер позиции
04.0006.00	дроссель регулятора	1
04.0290.00	дроссель импульса	2
04.0007.00	клапан пилота	3
04.0013.00	клапан регулятора 105 мм	4
03.0132.00	седло пилота	9
03.0136.00	седло регулятора 105 мм	10
03.0177.00	шток клапана рабочего	11

РДУК2 200/140Н

Состав основного комплекта артикул **ВТГ 02.01.01.09.11**

номер чертежа	наименование детали	номер позиции
01.0060.00	мембрана пилота	5
01.0063.00	мембрана рабочая	6
02.0094.00	пружина клапана пилота	7
02.0096.00	пружина пилота	8

Перечень дополнительных деталей артикул **ВТГ 02.02.01.09.11**

номер чертежа	наименование детали	номер позиции
04.0006.00	дроссель регулятора	1
04.0290.00	дроссель импульса	2
04.0007.00	клапан пилота	3
04.0014.00	клапан регулятора 140 мм	4
03.0132.00	седло пилота	9
03.0137.00	седло регулятора 140 мм	10
03.0177.00	шток клапана рабочего	11

Детали из дополнительного перечня поставляются по отдельному заказу. В связи с систематическим внесением заводами-изготовителями изменений в конструкцию своих приборов, при заказе необходимо указывать наименование завода-изготовителя и год выпуска прибора, а также при необходимости свериться с соответствующим чертежом, предоставляемым ПО «ВИТ-ТЕХГАЗ» по требованию заказчика. ПО «ВИТ-ТЕХГАЗ» оставляет за собой право вносить изменения в состав комплектов в соответствии с возможными конструктивными изменениями данного прибора без предварительного уведомления.

РЕМОНТНИК
тел. (845-2) 66-11-67
www.vittechgaz.ru

Регуляторы давления газа РДУК2 200В

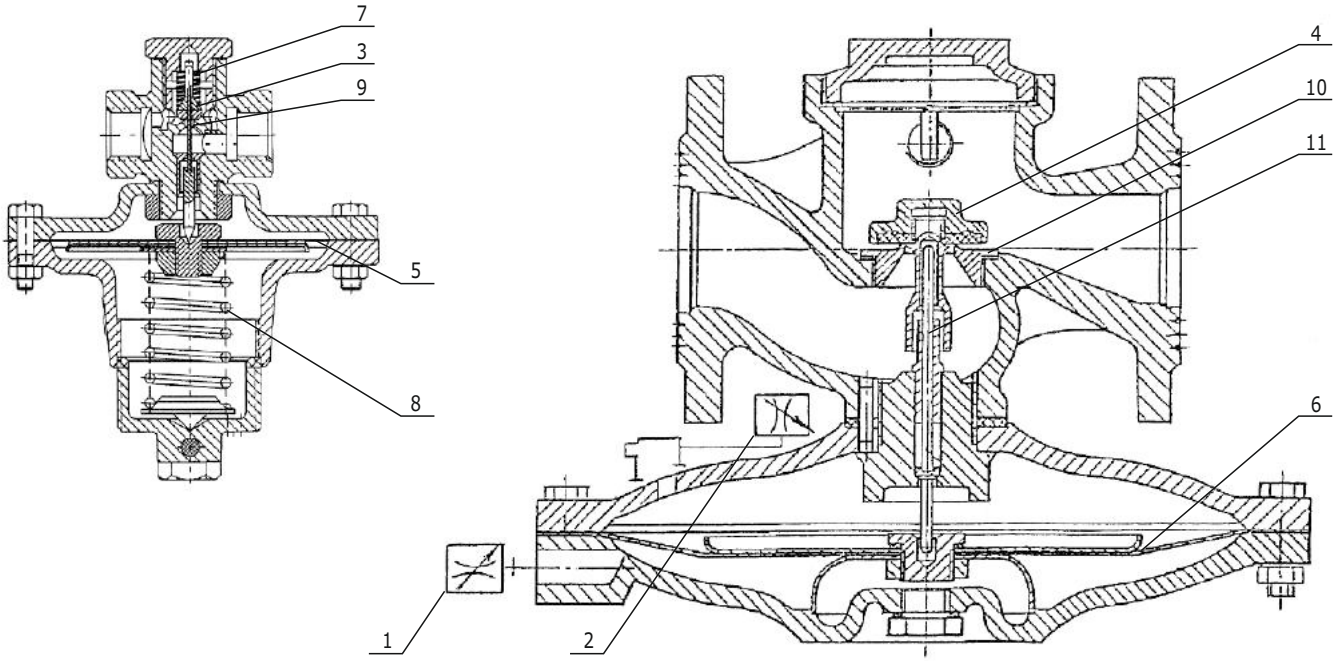

РДУК2 200/105В

Состав основного комплекта артикул **ВТГ 02.01.01.09.10**

номер чертежа	наименование детали	номер позиции
01.0060.00	мембрана пилота	5
01.0063.00	мембрана рабочая	6
02.0094.00	пружина клапана пилота	7
02.0095.00	пружина пилота	8

Перечень дополнительных деталей артикул **ВТГ 02.02.01.09.10**

номер чертежа	наименование детали	номер позиции
04.0006.00	дроссель регулятора	1
04.0290.00	дроссель импульса	2
04.0007.00	клапан пилота	3
04.0013.00	клапан регулятора 105 мм	4
03.0132.00	седло пилота	9
03.0136.00	седло регулятора 105 мм	10
03.0177.00	шток клапана рабочего	11

РДУК2 200/140В

Состав основного комплекта артикул **ВТГ 02.01.01.09.12**

номер чертежа	наименование детали	номер позиции
01.0060.00	мембрана пилота	5
01.0063.00	мембрана рабочая	6
02.0094.00	пружина клапана пилота	7
02.0095.00	пружина пилота	8

Перечень дополнительных деталей артикул **ВТГ 02.02.01.09.12**

номер чертежа	наименование детали	номер позиции
04.0006.00	дроссель регулятора	1
04.0290.00	дроссель импульса	2
04.0007.00	клапан пилота	3
04.0014.00	клапан регулятора 140 мм	4
03.0132.00	седло пилота	9
03.0137.00	седло регулятора 140 мм	10
03.0177.00	шток клапана рабочего	11

Детали из дополнительного перечня поставляются по отдельному заказу. В связи с систематическим внесением заводами-изготовителями изменений в конструкцию своих приборов, при заказе необходимо указывать наименование завода-изготовителя и год выпуска прибора, а также при необходимости свериться с соответствующим чертежом, предоставляемым ПО «ВИТ-ТЕХГАЗ» по требованию заказчика. ПО «ВИТ-ТЕХГАЗ» оставляет за собой право вносить изменения в состав комплектов в соответствии с возможными конструктивными изменениями данного прибора без предварительного уведомления.

Регулятор давления газа РДП 50Н

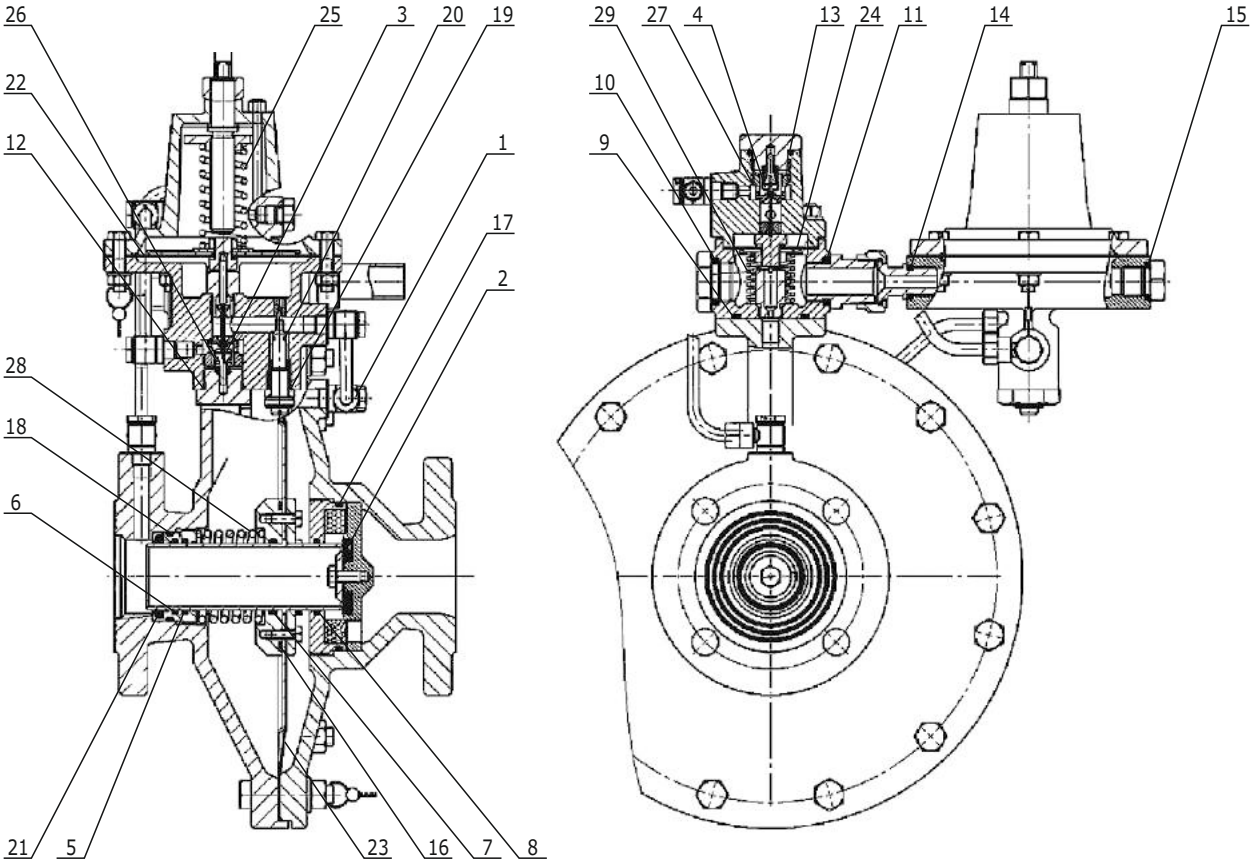

Состав основного комплекта

артикул **ВТГ 02.01.01.08.01**

номер чертежа	наименование детали	номер позиции
01.0055.00	кольцо уплотнительное	5, 6, 7, 8
01.0301.00	кольцо уплотнительное	18
01.0058.00	манжета гильзы	21
01.0081.00	мембрана пилота	22
01.0085.00	мембрана рабочая	23
01.0083.00	мембрана стабилизатора	24
02.0096.00	пружина пилота настроечная	25
02.0094.00	пружина клапана пилота	26
02.0094.00	пружина клапана стабилизатора	27
02.0098.00	пружина стабилизатора	29

Перечень дополнительных деталей

артикул **ВТГ 02.02.01.08.01**

номер чертежа	наименование детали	номер позиции
04.0005.00	дроссель крышки регулировочный	1
04.0036.00	клапан регулятора	2
04.0306.00	клапан пилота	3
04.0306.00	клапан стабилизатора	4
01.0298.00	кольцо уплотнительное	10, 11, 12, 13
01.0299.00	кольцо уплотнительное	14, 15
01.0300.00	кольцо уплотнительное	16, 17
01.0302.00	кольцо уплотнительное	19
01.0303.00	кольцо уплотнительное	20
02.0121.00	пружина рабочая	28

Детали из дополнительного перечня поставляются по отдельному заказу. В связи с систематическим внесением заводами-изготовителями изменений в конструкцию своих приборов, при заказе необходимо указывать наименование завода-изготовителя и год выпуска прибора, а также при необходимости свериться с соответствующим чертежом, предоставляемым ПО «ВИТ-ТЕХГАЗ» по требованию заказчика. ПО «ВИТ-ТЕХГАЗ» оставляет за собой право вносить изменения в состав комплектов в соответствии с возможными конструктивными изменениями данного прибора без предварительного уведомления.

РЕМОНТНИК
тел. (845-2) 66-11-67
www.vittechgaz.ru

Регулятор давления газа РДП 50В

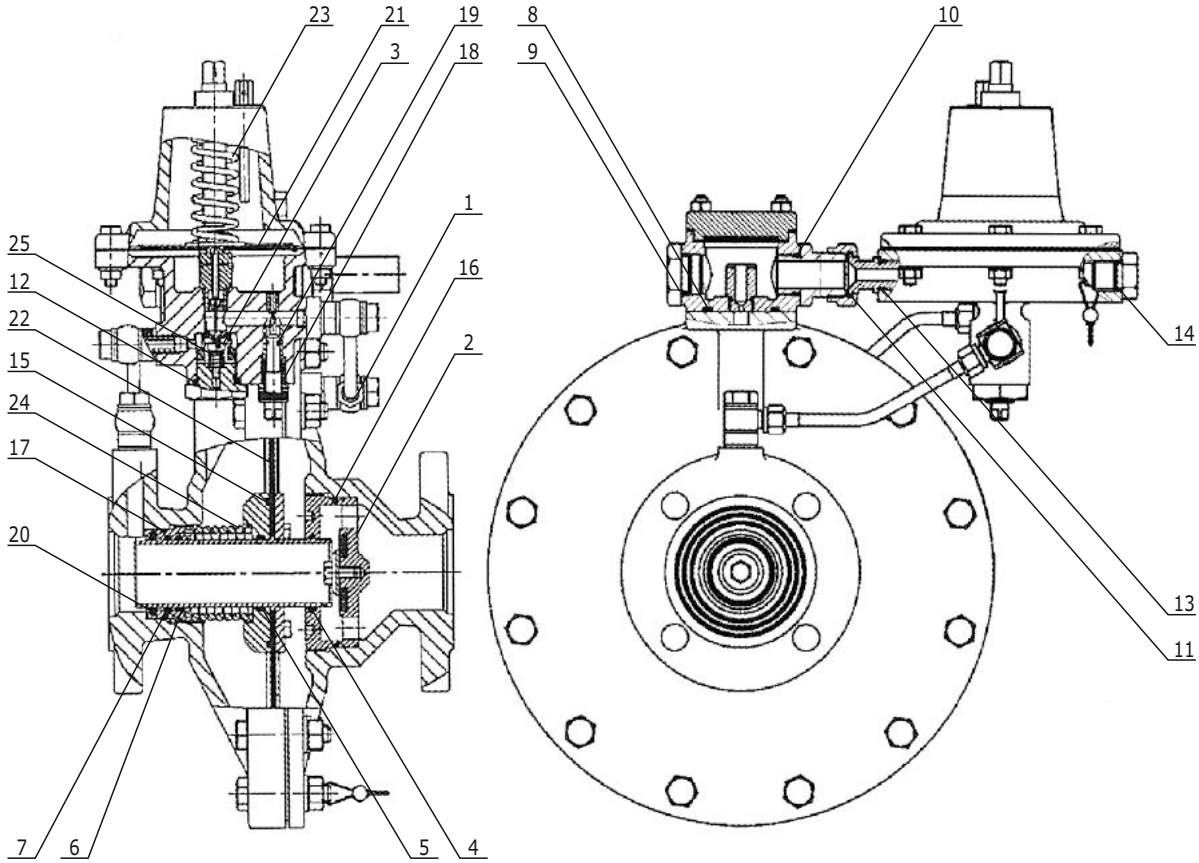

Состав основного комплекта

артикул **ВТГ 02.01.01.08.02**

номер чертежа	наименование детали	номер позиции
01.0055.00	кольцо уплотнительное	4, 5, 6, 7
01.0300.00	кольцо уплотнительное	14, 15
01.0301.00	кольцо уплотнительное	16
01.0058.00	манжета регулятора	19
01.0081.00	мембрана пилота	20
01.0085.00	мембрана рабочая	21
02.0095.00	пружина пилота настроечная	22
02.0094.00	пружина клапана пилота	24

Перечень дополнительных деталей

артикул **ВТГ 02.02.01.08.02**

номер чертежа	наименование детали	номер позиции
04.0005.00	дроссель крышки регулировочный	1
04.0036.00	клапан регулятора	2
04.0306.00	клапан пилота	3
01.0298.00	кольцо уплотнительное	9, 10, 11
01.0299.00	кольцо уплотнительное	12, 13
01.0302.00	кольцо уплотнительное	17
01.0303.00	кольцо уплотнительное	18
02.0121.00	пружина рабочая	23

Детали из дополнительного перечня поставляются по отдельному заказу. В связи с систематическим внесением заводами-изготовителями изменений в конструкцию своих приборов, при заказе необходимо указывать наименование завода-изготовителя и год выпуска прибора, а также при необходимости свериться с соответствующим чертежом, предоставляемым ПО «ВИТ-ТЕХГАЗ» по требованию заказчика. ПО «ВИТ-ТЕХГАЗ» оставляет за собой право вносить изменения в состав комплектов в соответствии с возможными конструктивными изменениями данного прибора без предварительного уведомления.

Регулятор давления газа РДП 100Н

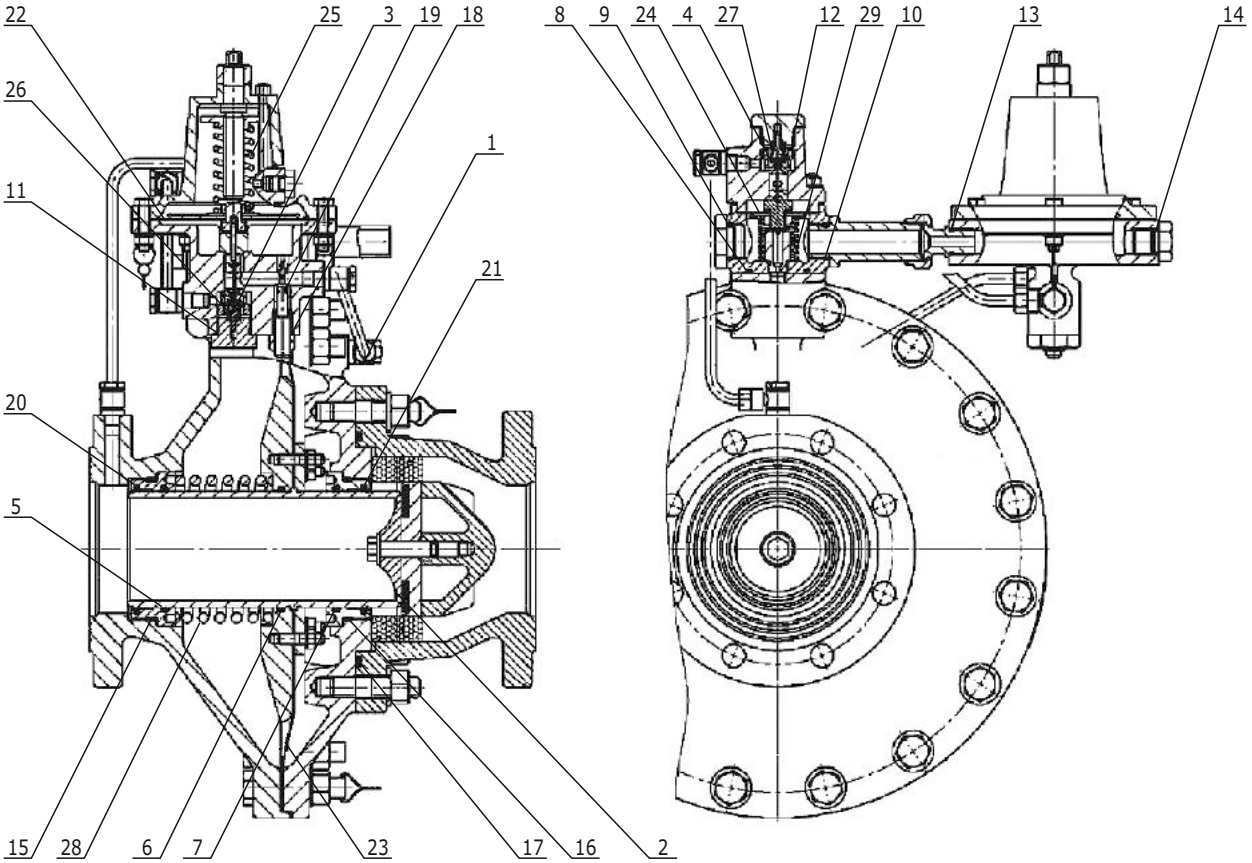

Состав основного комплекта

артикул **ВТГ 02.01.01.08.03**

номер чертежа	наименование детали	номер позиции
01.0053.00	кольцо уплотнительное	5, 6, 7
01.0056.00	манжета регулятора	20, 21
01.0081.00	мембрана пилота	22
01.0082.00	мембрана рабочая	23
01.0083.00	мембрана стабилизатора	24
02.0096.00	пружина пилота настроечная	25
02.0094.00	пружина клапана пилота	26
02.0094.00	пружина клапана стабилизатора	27
02.0098.00	пружина стабилизатора	29

Перечень дополнительных деталей

артикул **ВТГ 02.02.01.08.03**

номер чертежа	наименование детали	номер позиции
04.0005.00	дроссель крышки регулировочный	1
04.0034.00	клапан регулятора	2
04.0306.00	клапан пилота	3
04.0306.00	клапан стабилизатора	4
01.0055.00	кольцо уплотнительное	8
01.0298.00	кольцо уплотнительное	9, 10, 11, 12
01.0299.00	кольцо уплотнительное	13, 14
01.0307.00	кольцо уплотнительное	15, 16
01.0308.00	кольцо уплотнительное	17
01.0302.00	кольцо уплотнительное	18
01.0303.00	кольцо уплотнительное	19
02.0097.00	пружина рабочая	28

Детали из дополнительного перечня поставляются по отдельному заказу. В связи с систематическим внесением заводами-изготовителями изменений в конструкцию своих приборов, при заказе необходимо указывать наименование завода-изготовителя и год выпуска прибора, а также при необходимости свериться с соответствующим чертежом, предоставляемым ПО «ВИТ-ТЕХГАЗ» по требованию заказчика. ПО «ВИТ-ТЕХГАЗ» оставляет за собой право вносить изменения в состав комплектов в соответствии с возможными конструктивными изменениями данного прибора без предварительного уведомления.

РЕМОНТНИК
тел. (845-2) 66-11-67
www.vittechgaz.ru

Регулятор давления газа РДП 100В

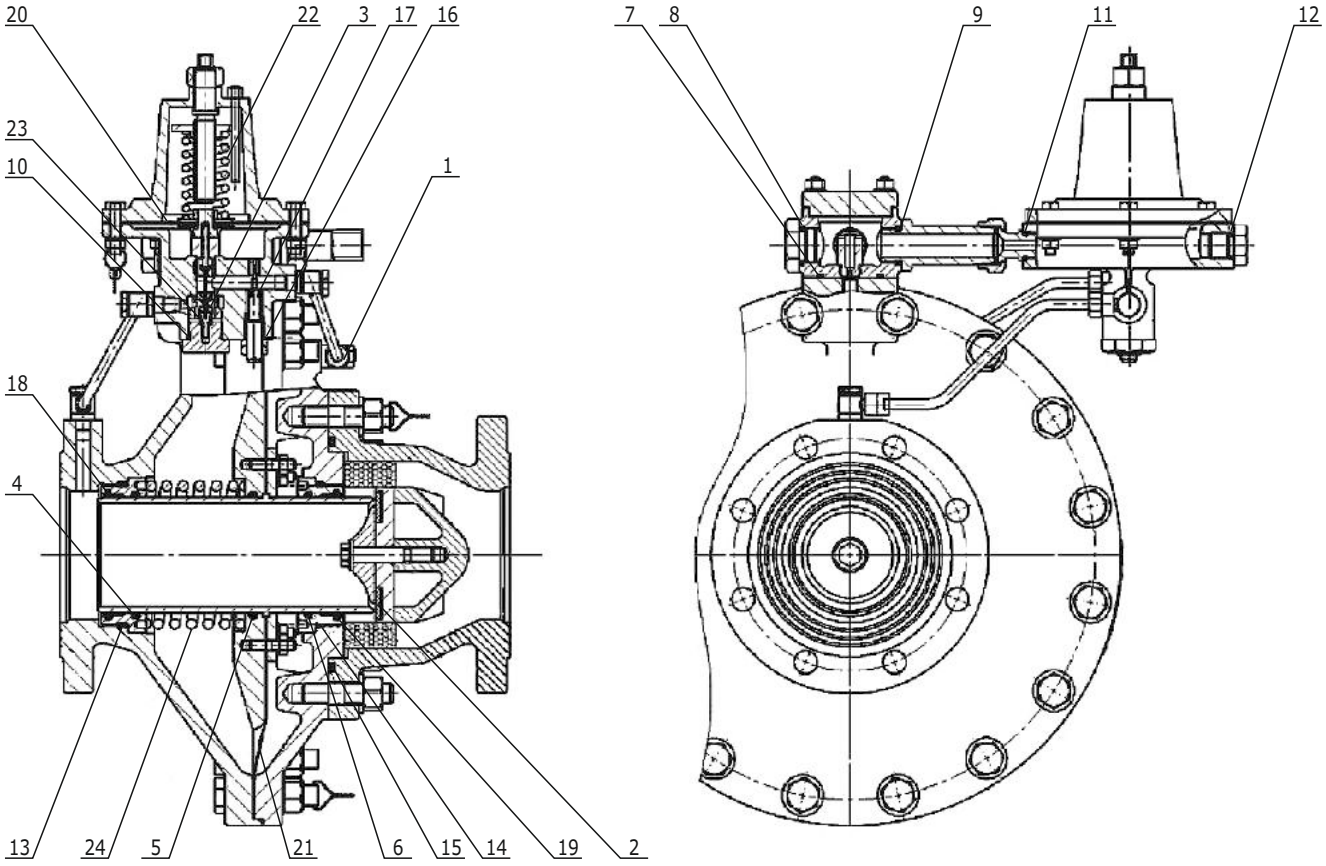

Состав основного комплекта

артикул **ВТГ 02.01.01.08.04**

номер чертежа	наименование детали	номер позиции
01.0053.00	кольцо уплотнительное	4, 5, 6
01.0056.00	манжета регулятора	18, 19
01.0081.00	мембрана пилота	20
01.0082.00	мембрана рабочая	21
02.0095.00	пружина пилота настроечная	22
02.0094.00	пружина клапана пилота	23

Перечень дополнительных деталей

артикул **ВТГ 02.02.01.08.04**

номер чертежа	наименование детали	номер позиции
04.0005.00	дроссель крышки регулировочный	1
04.0034.00	клапан регулятора	2
04.0306.00	клапан пилота	3
01.0055.00	кольцо уплотнительное	7
01.0298.00	кольцо уплотнительное	8, 9, 10
01.0299.00	кольцо уплотнительное	11, 12
01.0307.00	кольцо уплотнительное	13, 14
01.0308.00	кольцо уплотнительное	15
01.0302.00	кольцо уплотнительное	16
01.0303.00	кольцо уплотнительное	17
02.0097.00	пружина рабочая	24

Детали из дополнительного перечня поставляются по отдельному заказу. В связи с систематическим внесением заводами-изготовителями изменений в конструкцию своих приборов, при заказе необходимо указывать наименование завода-изготовителя и год выпуска прибора, а также при необходимости свериться с соответствующим чертежом, предоставляемым ПО «ВИТ-ТЕХГАЗ» по требованию заказчика. ПО «ВИТ-ТЕХГАЗ» оставляет за собой право вносить изменения в состав комплектов в соответствии с возможными конструктивными изменениями данного прибора без предварительного уведомления.

Регулятор давления газа РДП 200Н

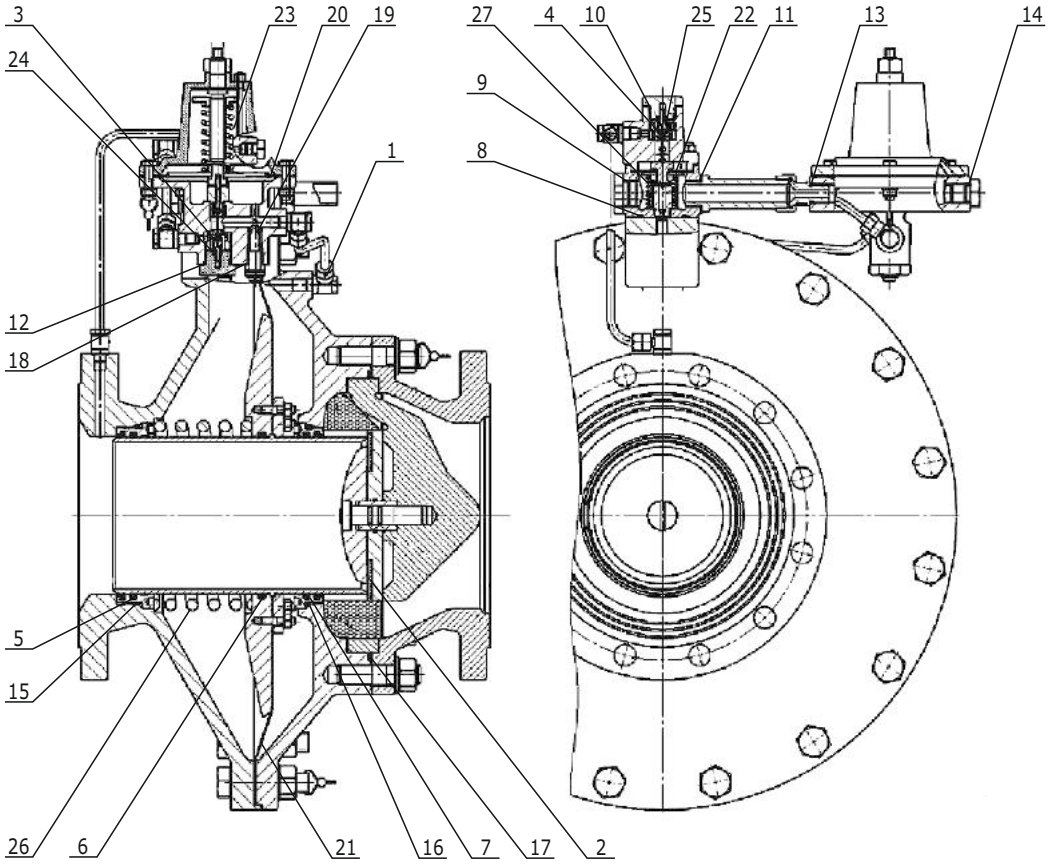

Состав основного комплекта артикул **ВТГ 02.01.01.08.05**

номер чертежа	наименование детали	номер позиции
01.0054.00	кольцо уплотнительное	5, 6, 7
01.0081.00	мембрана пилота	20
01.0084.00	мембрана рабочая	21
01.0083.00	мембрана стабилизатора	22
02.0096.00	пружина пилота настроечная	23
02.0094.00	пружина клапана пилота	24
02.0094.00	пружина клапана стабилизатора	25
02.0098.00	пружина стабилизатора	27

Перечень дополнительных деталей артикул **ВТГ 02.02.01.08.05**

номер чертежа	наименование детали	номер позиции
04.0005.00	дроссель крышки регулировочный	1
04.0035.00	клапан регулятора	2
04.0306.00	клапан пилота	3
04.0306.00	клапан стабилизатора	4
01.0055.00	кольцо уплотнительное	8
01.0298.00	кольцо уплотнительное	9, 10, 11, 12
01.0299.00	кольцо уплотнительное	13, 14
01.0309.00	кольцо уплотнительное	15, 16
01.0310.00	кольцо уплотнительное	17
01.0302.00	кольцо уплотнительное	18
01.0303.00	кольцо уплотнительное	19
02.0099.00	пружина рабочая	26

Детали из дополнительного перечня поставляются по отдельному заказу. В связи с систематическим внесением заводами-изготовителями изменений в конструкцию своих приборов, при заказе необходимо указывать наименование завода-изготовителя и год выпуска прибора, а также при необходимости свериться с соответствующим чертежом, предоставляемым ПО «ВИТ-ТЕХГАЗ» по требованию заказчика. ПО «ВИТ-ТЕХГАЗ» оставляет за собой право вносить изменения в состав комплектов в соответствии с возможными конструктивными изменениями данного прибора без предварительного уведомления.

РЕМОНТНИК
тел. (845-2) 66-11-67
www.vittechgaz.ru

Регулятор давления газа РДП 200В

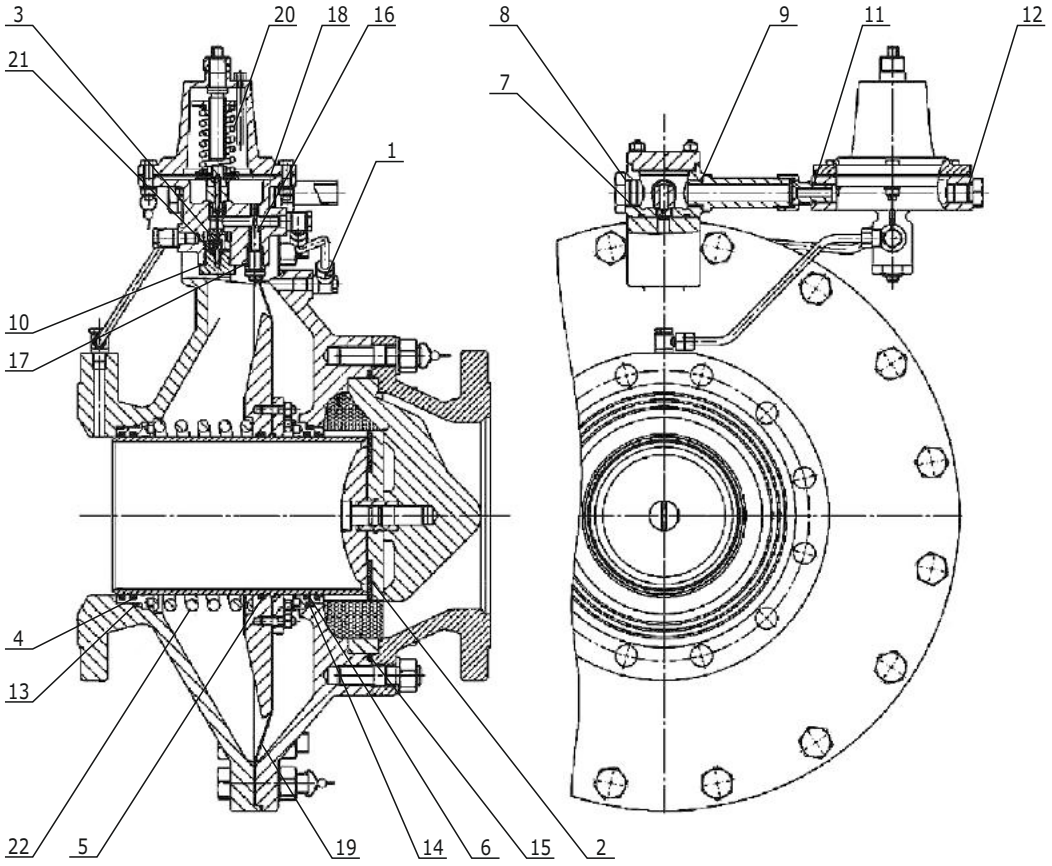

Состав основного комплекта артикул **ВТГ 02.01.01.08.06**

номер чертежа	наименование детали	номер позиции
01.0054.00	кольцо уплотнительное	4, 5, 6
01.0081.00	мембрана пилота	18
01.0082.00	мембрана рабочая	19
02.0095.00	пружина пилота настроечная	20
02.0094.00	пружина клапана пилота	21
02.0099.00	пружина рабочая	22

Перечень дополнительных деталей артикул **ВТГ 02.02.01.08.06**

номер чертежа	наименование детали	номер позиции
04.0005.00	дроссель крышки регулировочный	1
04.0035.00	клапан регулятора	2
04.0306.00	клапан пилота	3
01.0055.00	кольцо уплотнительное	7
01.0298.00	кольцо уплотнительное	8, 9, 10
01.0299.00	кольцо уплотнительное	11, 12
01.0309.00	кольцо уплотнительное	13, 14
01.0310.00	кольцо уплотнительное	15
01.0302.00	кольцо уплотнительное	16
01.0303.00	кольцо уплотнительное	17

Детали из дополнительного перечня поставляются по отдельному заказу. В связи с систематическим внесением заводами-изготовителями изменений в конструкцию своих приборов, при заказе необходимо указывать наименование завода-изготовителя и год выпуска прибора, а также при необходимости свериться с соответствующим чертежом, предоставляемым ПО «ВИТ-ТЕХГАЗ» по требованию заказчика. ПО «ВИТ-ТЕХГАЗ» оставляет за собой право вносить изменения в состав комплектов в соответствии с возможными конструктивными изменениями данного прибора без предварительного уведомления.

РЕМОНТНИК
тел. (845-2) 66-11-67
www.vittechgaz.ru

Клапаны предохранительные запорные ПКН

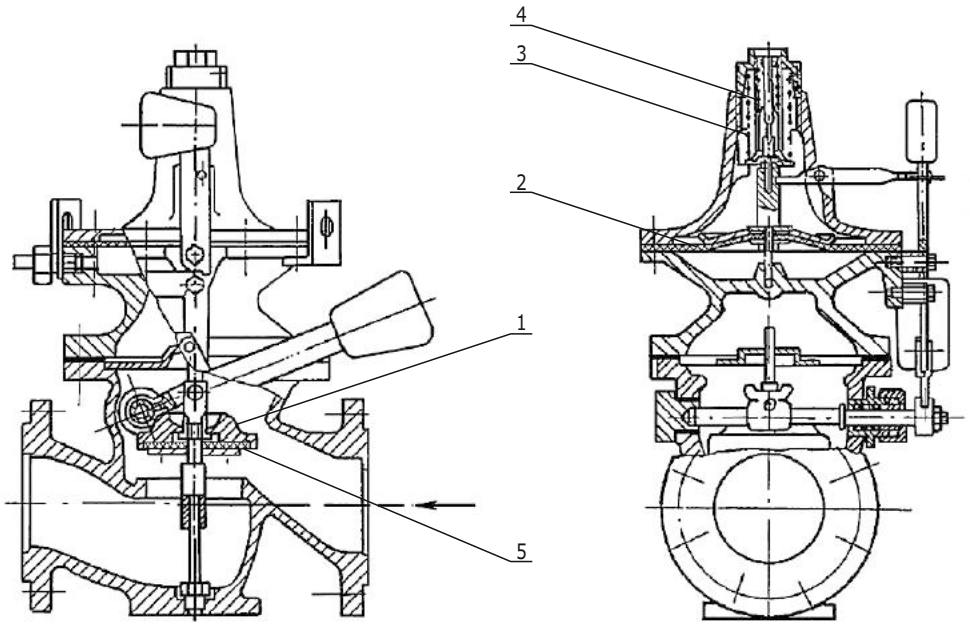

Состав основного комплекта артикул **ВТГ 02.01.02.01.01**

номер чертежа	наименование детали	номер позиции
01.0223.00	мембрана рабочая	2
02.0233.00	пружина большая	3
02.0234.00	пружина малая	4
01.0248.00	уплотнитель клапана	5

ПКН-50

Перечень дополнительных деталей артикул **ВТГ 02.02.02.01.01**

номер чертежа	наименование детали	номер позиции
04.0255.00	клапан рабочий	1

Состав основного комплекта артикул **ВТГ 02.01.02.01.02**

номер чертежа	наименование детали	номер позиции
01.0223.00	мембрана рабочая	2
02.0233.00	пружина большая	3
02.0234.00	пружина малая	4
01.0249.00	уплотнитель клапана	5

ПКН-100

Перечень дополнительных деталей артикул **ВТГ 02.02.02.01.02**

номер чертежа	наименование детали	номер позиции
04.0256.00	клапан рабочий	1

Состав основного комплекта артикул **ВТГ 02.01.02.01.03**

номер чертежа	наименование детали	номер позиции
01.0224.00	мембрана рабочая	2
02.0223.00	пружина большая	3
02.0234.00	пружина малая	4
01.0250.00	уплотнитель клапана	5

ПКН-200

Перечень дополнительных деталей артикул **ВТГ 02.02.02.01.03**

номер чертежа	наименование детали	номер позиции
04.0257.00	клапан рабочий	1

Детали из дополнительного перечня поставляются по отдельному заказу. В связи с систематическим внесением заводами-изготовителями изменений в конструкцию своих приборов, при заказе необходимо указывать наименование завода-изготовителя и год выпуска прибора, а также при необходимости свериться с соответствующим чертежом, предоставляемым ПО «ВИТ-ТЕХГАЗ» по требованию заказчика. ПО «ВИТ-ТЕХГАЗ» оставляет за собой право вносить изменения в состав комплектов в соответствии с возможными конструктивными изменениями данного прибора без предварительного уведомления.

РЕМОНТНИК
тел. (845-2) 66-11-67
www.vittechgaz.ru

Клапаны предохранительные запорные ПКВ

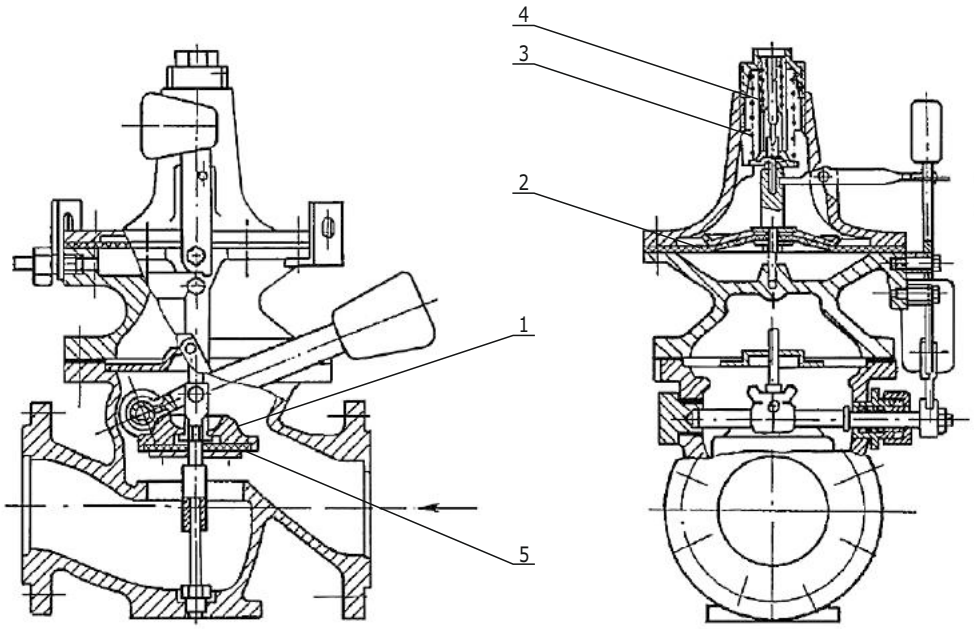

Состав основного комплекта артикул **ВТГ 02.01.02.02.01**

номер чертежа	наименование детали	номер позиции
01.0223.00	мембрана рабочая	2
02.0235.00	пружина большая	3
02.0236.00	пружина малая	4
01.0248.00	уплотнитель клапана	5

ПКВ-50

Перечень дополнительных деталей артикул **ВТГ 02.02.02.02.01**

номер чертежа	наименование детали	номер позиции
04.0255.00	клапан рабочий	1

Состав основного комплекта артикул **ВТГ 02.01.02.02.02**

номер чертежа	наименование детали	номер позиции
01.0223.00	мембрана рабочая	2
02.0235.00	пружина большая	3
02.0236.00	пружина малая	4
01.0249.00	уплотнитель клапана	5

ПКВ-100

Перечень дополнительных деталей артикул **ВТГ 02.02.02.02.02**

номер чертежа	наименование детали	номер позиции
04.0256.00	клапан рабочий	1

Состав основного комплекта артикул **ВТГ 02.01.02.02.03**

номер чертежа	наименование детали	номер позиции
01.0224.00	мембрана рабочая	2
02.0235.00	пружина большая	3
02.0236.00	пружина малая	4
01.0250.00	уплотнитель клапана	5

ПКВ-200

Перечень дополнительных деталей артикул **ВТГ 02.02.02.02.03**

номер чертежа	наименование детали	номер позиции
04.0257.00	клапан рабочий	1

Детали из дополнительного перечня поставляются по отдельному заказу. В связи с систематическим внесением заводами-изготовителями изменений в конструкцию своих приборов, при заказе необходимо указывать наименование завода-изготовителя и год выпуска прибора, а также при необходимости свериться с соответствующим чертежом, предоставляемым ПО «ВИТ-ТЕХГАЗ» по требованию заказчика. ПО «ВИТ-ТЕХГАЗ» оставляет за собой право вносить изменения в состав комплектов в соответствии с возможными конструктивными изменениями данного прибора без предварительного уведомления.

Клапаны предохранительные запорные КПЗ-50

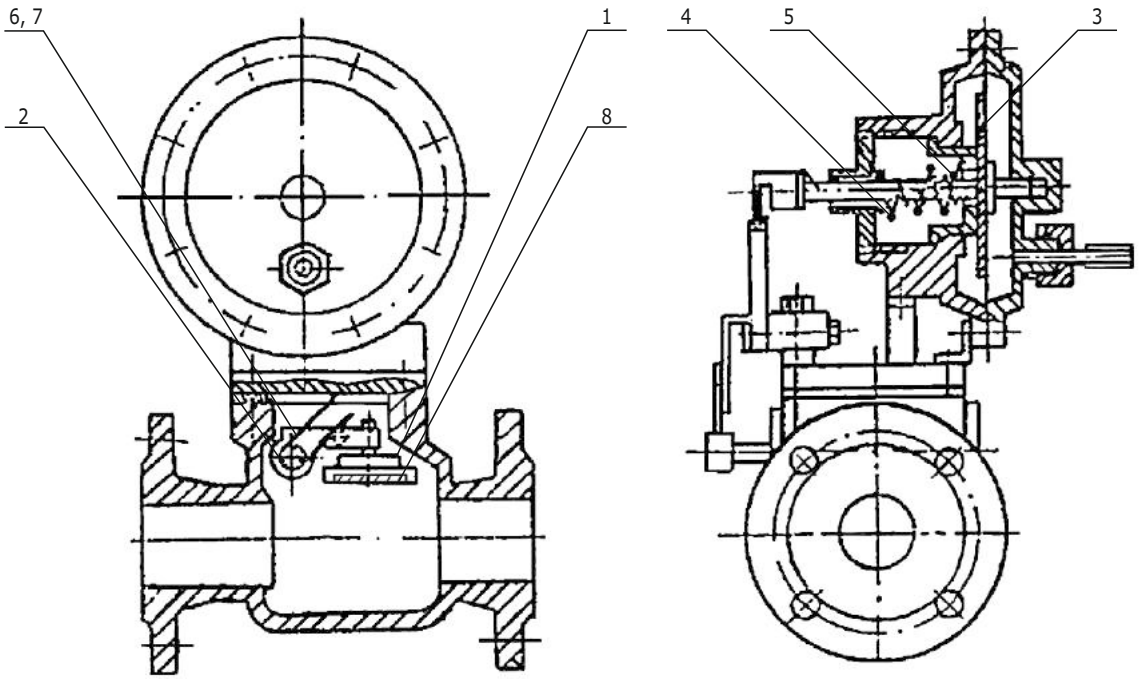

Состав основного комплекта артикул **ВТГ 02.01.02.03.01**

номер чертежа	наименование детали	номер позиции
01.0264.00	кольцо уплотнительное	2
01.0264.00	кольцо уплотнительное	2
01.0225.00	мембрана рабочая	3
02.0096.00	пружина механизма контроля большая	4
02.0237.00	пружина механизма контроля малая	5
02.0238.00	пружина отсечного клапана левая	6
02.0239.00	пружина отсечного клапана правая	7
01.0251.00	уплотнитель клапана	8

КПЗ-50Н

Перечень дополнительных деталей артикул **ВТГ 02.02.02.03.01**

номер чертежа	наименование детали	номер позиции
04.0258.00	клапан рабочий	1

Состав основного комплекта артикул **ВТГ 02.01.02.03.04**

номер чертежа	наименование детали	номер позиции
01.0264.00	кольцо уплотнительное	2
01.0264.00	кольцо уплотнительное	2
01.0226.00	мембрана рабочая	3
02.0095.00	пружина механизма контроля большая	4
02.0240.00	пружина механизма контроля малая	5
02.0238.00	пружина отсечного клапана левая	6
02.0239.00	пружина отсечного клапана правая	7

КПЗ-50В

Перечень дополнительных деталей артикул **ВТГ 02.02.02.03.04**

номер чертежа	наименование детали	номер позиции
04.0258.00	клапан рабочий	1
01.0251.00	уплотнитель клапана	8

Детали из дополнительного перечня поставляются по отдельному заказу. В связи с систематическим внесением заводами-изготовителями изменений в конструкцию своих приборов, при заказе необходимо указывать наименование завода-изготовителя и год выпуска прибора, а также при необходимости свериться с соответствующим чертежом, предоставляемым ПО «ВИТ-ТЕХГАЗ» по требованию заказчика. ПО «ВИТ-ТЕХГАЗ» оставляет за собой право вносить изменения в состав комплектов в соответствии с возможными конструктивными изменениями данного прибора без предварительного уведомления.

Клапаны предохранительные запорные КПЗ-100

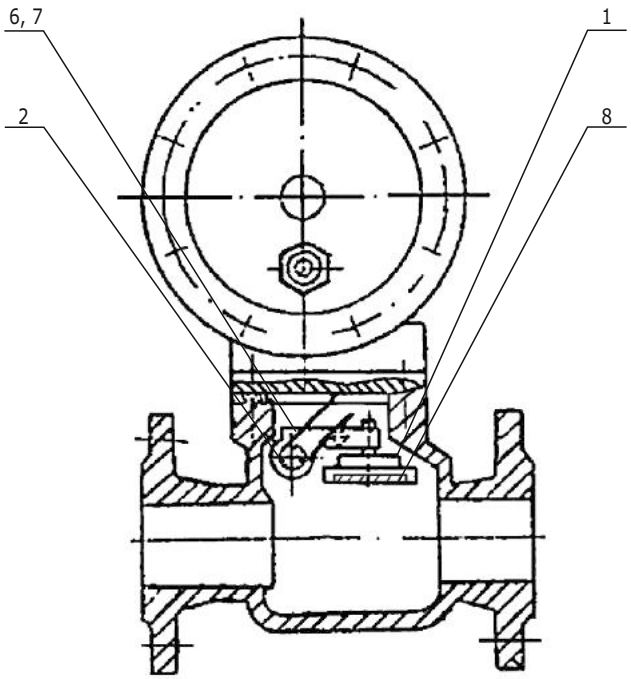

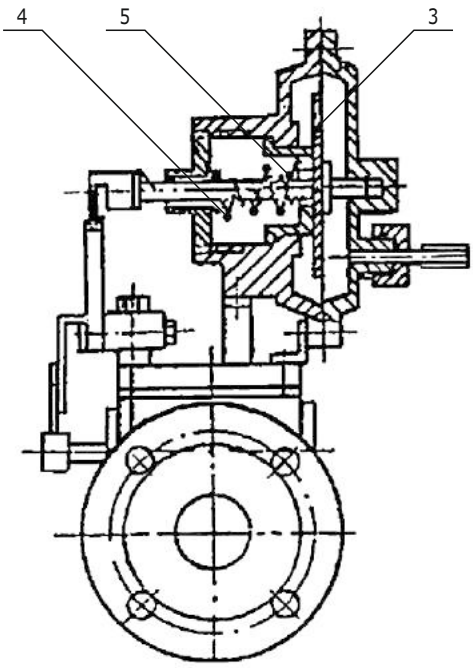

Комплект «РЕМОНТНИК» для текущего ремонта артикул **ВТГ 02.01.02.03.02**

номер чертежа	наименование детали	номер позиции
01.0265.00	кольцо уплотнительное	2
01.0265.00	кольцо уплотнительное	2
01.0225.00	мембрана рабочая	3
02.0096.00	пружина механизма контроля большая	4
02.0237.00	пружина механизма контроля малая	5
02.0238.00	пружина отсечного клапана левая	6
02.0239.00	пружина отсечного клапана правая	7
01.0252.00	уплотнитель клапана	8

КПЗ-100Н

Перечень дополнительных деталей артикул **ВТГ 02.02.02.03.02**

номер чертежа	наименование детали	номер позиции
04.0259.00	клапан рабочий	1

Состав основного комплекта артикул **ВТГ 02.01.02.03.05**

номер чертежа	наименование детали	номер позиции
01.0265.00	кольцо уплотнительное	2
01.0265.00	кольцо уплотнительное	2
01.0226.00	мембрана рабочая	3
02.0095.00	пружина механизма контроля большая	4
02.0240.00	пружина механизма контроля малая	5
02.0238.00	пружина отсечного клапана левая	6
02.0239.00	пружина отсечного клапана правая	7

КПЗ-100В

Перечень дополнительных деталей артикул **ВТГ 02.02.02.03.05**

номер чертежа	наименование детали	номер позиции
04.0259.00	клапан рабочий	1
01.0252.00	уплотнитель клапана	8

Детали из дополнительного перечня поставляются по отдельному заказу. В связи с систематическим внесением заводами-изготовителями изменений в конструкцию своих приборов, при заказе необходимо указывать наименование завода-изготовителя и год выпуска прибора, а также при необходимости свериться с соответствующим чертежом, предоставляемым ПО «ВИТ-ТЕХГАЗ» по требованию заказчика. ПО «ВИТ-ТЕХГАЗ» оставляет за собой право вносить изменения в состав комплектов в соответствии с возможными конструктивными изменениями данного прибора без предварительного уведомления.

Клапан предохранительный запорный ПКК-40

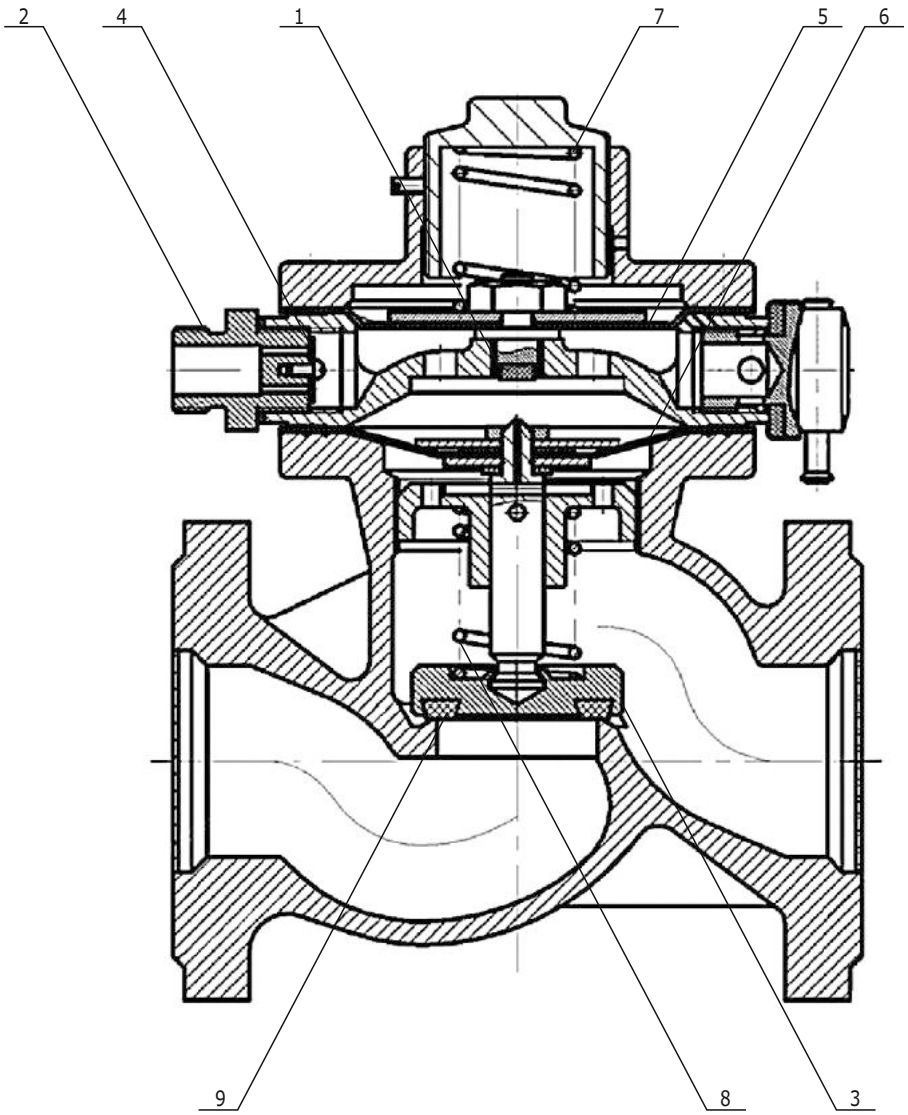

Состав основного комплекта артикул **ВТГ 02.01.02.04.01**

номер чертежа	наименование детали	номер позиции
01.0270.00	мембрана клапана обратного	4
01.0194.00	мембрана верхняя	5
01.0194.00	мембрана нижняя	6
02.0241.00	пружина регулировочная	7
02.0242.00	пружина клапана	8
01.0254.00	уплотнитель клапана рабочего	9

Перечень дополнительных деталей артикул **ВТГ 02.02.02.04.01**

номер чертежа	наименование детали	номер позиции
04.0261.00	клапан верхний	1
04.0202.00	клапан обратный	2
04.0200.00	клапан рабочий	3

Детали из дополнительного перечня поставляются по отдельному заказу. В связи с систематическим внесением заводами-изготовителями изменений в конструкцию своих приборов, при заказе необходимо указывать наименование завода-изготовителя и год выпуска прибора, а также при необходимости свериться с соответствующим чертежом, предоставляемым ПО «ВИТ-ТЕХГАЗ» по требованию заказчика. ПО «ВИТ-ТЕХГАЗ» оставляет за собой право вносить изменения в состав комплектов в соответствии с возможными конструктивными изменениями данного прибора без предварительного уведомления.

РЕМОНТНИК
тел. (845-2) 66-11-67
www.vittechgaz.ru

Клапаны предохранительные сбросные ПСК-25

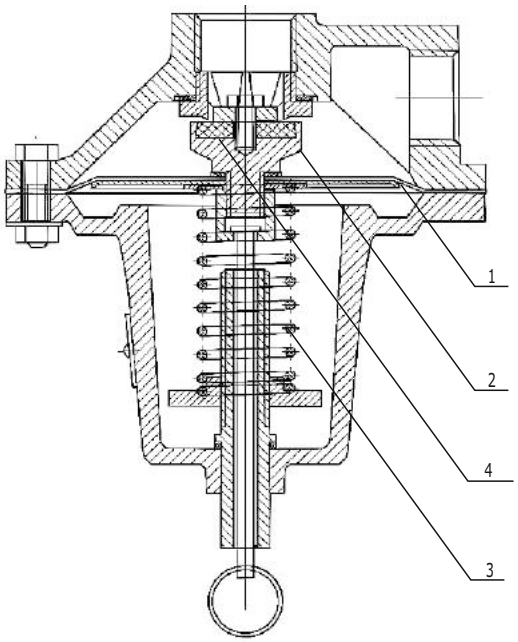

ПСК-25Н

Состав основного комплекта артикул **ВТГ 02.01.03.01.01**

номер чертежа	наименование детали	номер позиции
01.0229.00	мембрана рабочая	2
01.0311.00	уплотнение клапана	4
02.0243.00	пружина регулировочная	3

Перечень дополнительных деталей артикул **ВТГ 02.02.03.01.01**

номер чертежа	наименование детали	номер позиции
04.0262.00	клапан рабочий	1
01.0311.00	уплотнение клапана	4

ПСК-25С

Состав основного комплекта артикул **ВТГ 02.01.03.01.02**

номер чертежа	наименование детали	номер позиции
01.0229.00	мембрана рабочая	2
01.0311.00	уплотнение клапана	4
02.0244.00	пружина регулировочная	3

Перечень дополнительных деталей артикул **ВТГ 02.02.03.01.02**

номер чертежа	наименование детали	номер позиции
04.0262.00	клапан рабочий	1
01.0311.00	уплотнение клапана	4

ПСК-25В

Состав основного комплекта артикул **ВТГ 02.01.03.01.03**

номер чертежа	наименование детали	номер позиции
01.0229.00	мембрана рабочая	2
01.0311.00	уплотнение клапана	4
02.0245.00	пружина регулировочная	3

Перечень дополнительных деталей артикул **ВТГ 02.02.03.01.03**

номер чертежа	наименование детали	номер позиции
04.0262.00	клапан рабочий	1
01.0311.00	уплотнение клапана	4

Детали из дополнительного перечня поставляются по отдельному заказу. В связи с систематическим внесением заводами-изготовителями изменений в конструкцию своих приборов, при заказе необходимо указывать наименование завода-изготовителя и год выпуска прибора, а также при необходимости свериться с соответствующим чертежом, предоставляемым ПО «ВИТ-ТЕХГАЗ» по требованию заказчика. ПО «ВИТ-ТЕХГАЗ» оставляет за собой право вносить изменения в состав комплектов в соответствии с возможными конструктивными изменениями данного прибора без предварительного уведомления.

Клапаны предохранительные сбросные ПСК-50

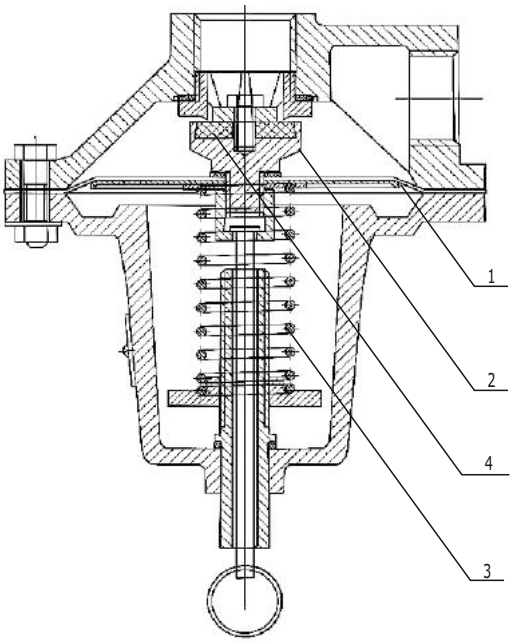

ПСК-50Н

Состав основного комплекта артикул **ВТГ 02.01.03.01.04**

номер чертежа	наименование детали	номер позиции
01.0230.00	мембрана рабочая	2
01.0312.00	уплотнение клапана	4
02.0243.00	пружина регулировочная	3

Перечень дополнительных деталей артикул **ВТГ 02.02.03.01.04**

номер чертежа	наименование детали	номер позиции
04.0263.00	клапан рабочий	1
01.0312.00	уплотнение клапана	4

ПСК-50С

Состав основного комплекта артикул **ВТГ 02.01.03.01.05**

номер чертежа	наименование детали	номер позиции
01.0230.00	мембрана рабочая	2
01.0312.00	уплотнение клапана	4
02.0244.00	пружина регулировочная	3

Перечень дополнительных деталей артикул **ВТГ 02.02.03.01.05**

номер чертежа	наименование детали	номер позиции
04.0263.00	клапан рабочий	1
01.0312.00	уплотнение клапана	4

ПСК-50В

Состав основного комплекта артикул **ВТГ 02.01.03.01.06**

номер чертежа	наименование детали	номер позиции
01.0230.00	мембрана рабочая	2
01.0312.00	уплотнение клапана	4
02.0245.00	пружина регулировочная	3

Перечень дополнительных деталей артикул **ВТГ 02.02.03.01.06**

номер чертежа	наименование детали	номер позиции
04.0263.00	клапан рабочий	1
01.0312.00	уплотнение клапана	4

Детали из дополнительного перечня поставляются по отдельному заказу. В связи с систематическим внесением заводами-изготовителями изменений в конструкцию своих приборов, при заказе необходимо указывать наименование завода-изготовителя и год выпуска прибора, а также при необходимости свериться с соответствующим чертежом, предоставляемым ПО «ВИТ-ТЕХГАЗ» по требованию заказчика. ПО «ВИТ-ТЕХГАЗ» оставляет за собой право вносить изменения в состав комплектов в соответствии с возможными конструктивными изменениями данного прибора без предварительного уведомления.

РЕМОНТНИК
тел. (845-2) 66-11-67
www.vittechgaz.ru

Клапан предохранительный сбросной КПС-Н

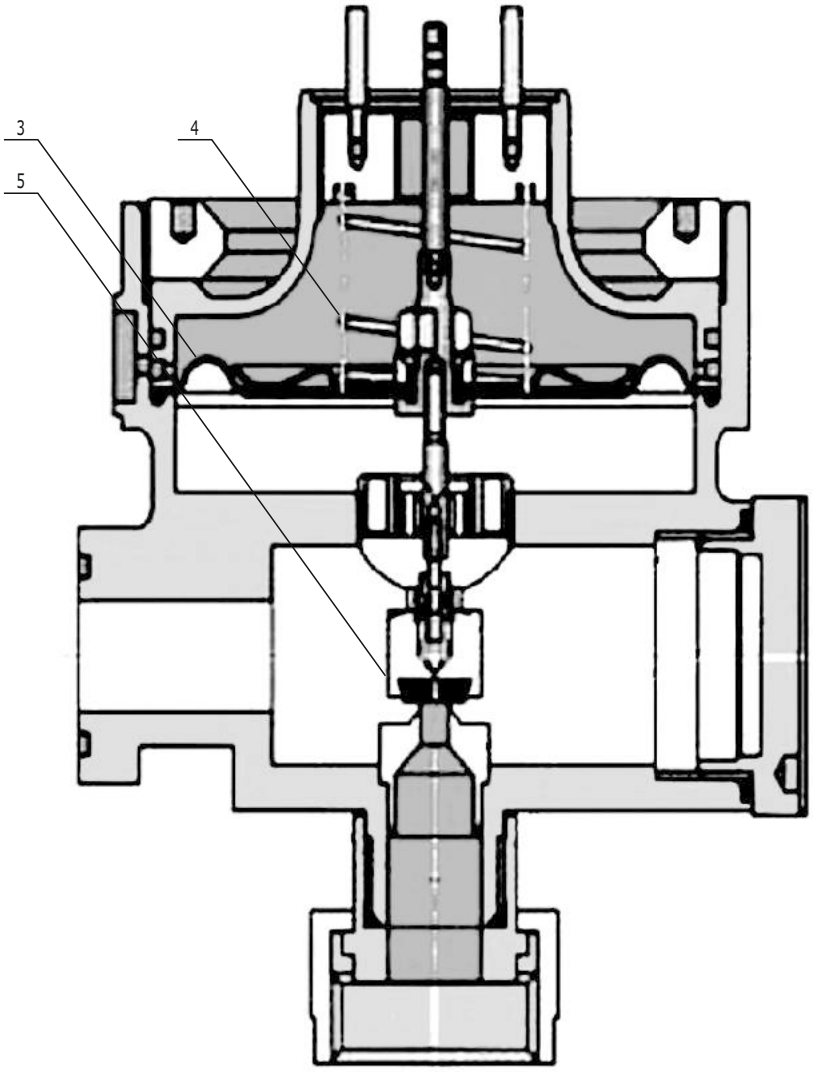

Состав основного комплекта артикул **ВТГ 02.01.03.02.01**

номер чертежа	наименование детали	номер позиции
01.0069.00	мембрана клапана	3
02.0246.00	пружина регулировочная	4

Перечень дополнительных деталей артикул **ВТГ 02.02.03.02.01**

номер чертежа	наименование детали	номер позиции
04.0292.00	клапан рабочий	5

Детали из дополнительного перечня поставляются по отдельному заказу. В связи с систематическим внесением заводами-изготовителями изменений в конструкцию своих приборов, при заказе необходимо указывать наименование завода-изготовителя и год выпуска прибора, а также при необходимости свериться с соответствующим чертежом, предоставляемым ПО «ВИТ-ТЕХГАЗ» по требованию заказчика. ПО «ВИТ-ТЕХГАЗ» оставляет за собой право вносить изменения в состав комплектов в соответствии с возможными конструктивными изменениями данного прибора без предварительного уведомления.

РЕМОНТНИК
тел. (845-2) 66-11-67
www.vittechgaz.ru

Клапан предохранительный сбросной КПС-С

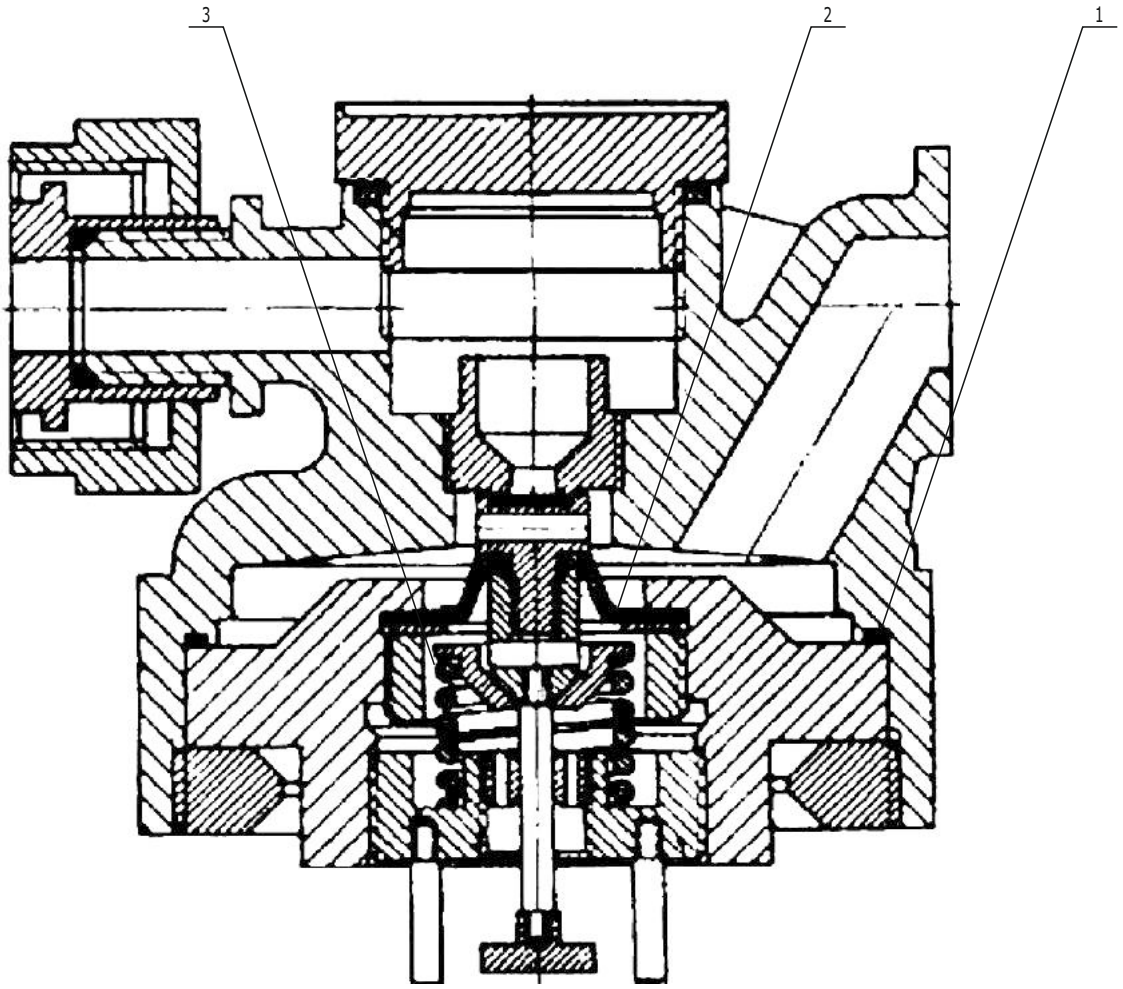

Состав комплекта

артикул **ВТГ 02.01.03.02.02**

номер чертежа	наименование детали	номер позиции
01.0267.00	кольцо уплотнительное	1
01.0080.00	мембрана клапана	2
02.0247.00	пружина регулировочная	3

Детали из дополнительного перечня поставляются по отдельному заказу. В связи с систематическим внесением заводами-изготовителями изменений в конструкцию своих приборов, при заказе необходимо указывать наименование завода-изготовителя и год выпуска прибора, а также при необходимости свериться с соответствующим чертежом, предоставляемым ПО «ВИТ-ТЕХГАЗ» по требованию заказчика. ПО «ВИТ-ТЕХГАЗ» оставляет за собой право вносить изменения в состав комплектов в соответствии с возможными конструктивными изменениями данного прибора без предварительного уведомления.

РЕМОНТНИК
тел. (845-2) 66-11-67
www.vittechgaz.ru

Сертификат соответствия

СИСТЕМА СЕРТИФИКАЦИИ ГОСТ Р

ФЕДЕРАЛЬНОЕ АГЕНТСТВО ПО ТЕХНИЧЕСКОМУ РЕГУЛИРОВАНИЮ И МЕТРОЛОГИИ

Добровольная сертификация

СЕРТИФИКАТ СООТВЕТСТВИЯ

№ РОСС RU.AE81.H06507

Срок действия с 20.06.2018 по 19.06.2021

№ 0150309

ОРГАН ПО СЕРТИФИКАЦИИ РОСС RU.0001.10AE81

ОРГАН ПО СЕРТИФИКАЦИИ ПРОДУКЦИИ И УСЛУГ

ООО "ЮЖНЫЙ ЦЕНТР СЕРТИФИКАЦИИ И ИСПЫТАНИЙ" (ООО "ЮГ-ТЕСТ")

344000, РОССИЯ, Ростовская область, Ростов-на-Дону, проспект Чехова, дом 71/187, офис 220

(863) 291-09-57, 219-77-04, 311-56-70

ПРОДУКЦИЯ

Комплект запасных частей и приспособлений для проведения технического обслуживания и ремонта газового оборудования "Ремонтник" марки ВТГ

ТУ 4859-004-82683626-2015

Серийный выпуск

код ОК

28.99.39.190

СООТВЕТСТВУЕТ ТРЕБОВАНИЯМ НОРМАТИВНЫХ ДОКУМЕНТОВ

ТУ 4859-004-82683626-2015 пункты 1.3.1, 1.3.2, 1.3.3, 1.3.4, 1.3.5, 1.4, 1.5.1, 1.5.2, 1.6.1, 1.6.2, 1.6.3, 1.6.4, 1.6.5, 1.6.6

код ТН ВЭД

ИЗГОТОВИТЕЛЬ

Общество с ограниченной ответственностью Производственное объединение "ВИТ-ТЕХГАЗ", Российская Федерация, 410047, Саратовская область, город Саратов, посёлок Мирный, улица 3-я Окольная, дом 17/3. ИНН 6452936558.

СЕРТИФИКАТ ВЫДАН

Общество с ограниченной ответственностью Производственное объединение "ВИТ-ТЕХГАЗ", Российская Федерация, 410047, Саратовская область, город Саратов, посёлок Мирный, улица 3-я Окольная, дом 17/3. Тел. (8452) 66-11-72, Факс (8452) 66-11-67. ИНН 6452936558.

НА ОСНОВАНИИ

протокола № 86-К/ЗП от 06.06.2018, выданного Испытательной лабораторией ПАО "Ирбис" Публичного акционерного общества "Завод котельного оборудования и отопительных систем БКМЗ"; регистрационный номер аттестата аккредитации РОСС RU.0001.22МХ16 от 24.10.2014, срок действия - бессрочный; адрес: Россия, 397160, Воронежская область, город Борисоглебск, улица Советская, 32, офис 12; телефон/факс: (47354) 6-35-27, e-mail: lab@irbis-bor.ru

ДОПОЛНИТЕЛЬНАЯ ИНФОРМАЦИЯ

Схема сертификации 3с. Плановый инспекционный контроль один раз в год. Знак соответствия наносится в соответствии с Разрешением № 06507 на применение знака соответствия при добровольной сертификации (на потребительской и транспортной таре; в эксплуатационной документации).

М.П.

Руководитель органа подпись **П.П. Севостьянов** инициалы, фамилия

Эксперт подпись **В.В. Федоренко** инициалы, фамилия

Сертификат не применяется при обязательной сертификации

АО «ОПЦИОН», Москва, 2017, «Б» лицензия № 05-05-09/003 ФНС РФ, тел. (495) 726 4742, www.opcion.ru

Протокол испытаний

УТВЕРЖДАЮ
Заместитель генерального
директора – главный технолог
ОАО "Гипрониигаз"
_____Г.И. Зубаилов
_____2015 г.
М.П.

ПРОТОКОЛ № 47 от 16.10.2015 г.
по испытаниям мембран регуляторов давления
из прорезиненной ткани 882-1 (1659-1) ТУ 38 105 362-97 и резиновой смеси
НО-68-1НТА ТУ 38 0051166-2015 производства ООО ПО «ВИТ-ТЕХГАЗ», г. Саратов

Испытания проведены в период с 06.10.2015 г.
по 14.10.2015 г.

1 Наименование и обозначение: мембрана литая регулятора давления, изготовленная из резиновой смеси НО-68-1НТА ТУ 38 0051166-2015 (далее – мембрана литая), мембрана регулятора давления, изготовленная из прорезиненной ткани 882-1 (1659-1) ТУ 38 105 362-97 (далее – мембрана прорезиненная).

2 Заводские (условные) номера: мембрана литая, № 1; мембрана прорезиненная, № 2.

3 Дата изготовления образцов: 2015.

4 Число образцов для испытаний: мембрана литая - 1 шт; мембрана прорезиненная – 1 шт.

5 Испытания проведены: по Программе и методике испытаний мембран регуляторов давления для определения максимальной отрицательной температуры окружающей среды, при которой мембраны регуляторов давления сохраняют заявленные в эксплуатационной документации технические характеристики и давления, при котором произойдет разрушение мембраны

6 Изготовитель арматуры: ООО ПО «ВИТ-ТЕХГАЗ», 410047, Россия, г. Саратов, поселок Мирный, б/н.

7 Место проведения испытаний: Лаборатория неразрушающего контроля ОАО «Гипрониигаз» (свидетельство об аттестации № 71А070168), НПЦ ОАО «Гипрониигаз» по адресу: г. Саратов, Московское шоссе 108а.

8 Условия испытаний:
- температура окружающего воздуха: (23±2) ^{0}C
- относительная влажность: от 45 до 55 %
- барометрическое давление: от 96 до 106 кПа.

9 Температура испытательной среды:
- минус 40 °С.

РЕМОНТНИК
тел. (845-2) 66-11-67
www.vittechgaz.ru

10 Результаты контроля и испытаний.

10.1 Проверка максимальной отрицательной температуры окружающей среды, при которой мембрана сохраняет заявленные в эксплуатационной документации технические характеристики, с последующей проверкой прочности мембраны при пониженных температурах.

Результаты проверки максимальной отрицательной температуры окружающей среды, при которой мембрана сохраняет заявленные в эксплуатационной документации технические характеристики, с последующей проверкой прочности мембраны при пониженных температурах представлены в таблице 1.

Таблица 1 – Результаты проверки максимальной отрицательной температуры окружающей среды, при которой мембрана сохраняет заявленные в эксплуатационной документации технические характеристики, с последующей проверкой прочности мембраны при пониженных температурах

Наименование, заводской (условный) номер	Время выдержки при температуре испытательной среды, час	Температура испытательной среды в климатической камере, °С	Визуальный осмотр	Результат проверки	Температура образца при испытании воздухом давлением 1,2 МПа, °С	Герметичность мембраны при испытании воздухом давлением 1,2 МПа	Результат проверки
Мембрана литая, № 1	24,0	минус 20	Дефекты, влияющие на внешний вид и работоспособность, не допускаются	Вздутия, трещины и другие видимые дефекты отсутствуют	минус 16	Пропуск воздуха через материал мембраны не допускается	Пропуск воздуха через материал мембраны отсутствует
		минус 40		Вздутия, трещины и другие видимые дефекты отсутствуют	минус 35		Пропуск воздуха через материал мембраны отсутствует
Мембрана прорезиненная, № 2		минус 20		Вздутия, трещины и другие видимые дефекты отсутствуют	минус 16		Пропуск воздуха через материал мембраны отсутствует
		минус 40		Вздутия, трещины и другие видимые дефекты отсутствуют	минус 34		Пропуск воздуха через материал мембраны отсутствует

РЕМОНТНИК
тел. (845-2) 66-11-67
www.vittechgaz.ru

Протокол испытаний

Заключение: Представленные образцы мембраны литой регулятора давления, изготовленной из резиновой смеси НО-68-1НТА ТУ 38 0051166-2015, мембраны регулятора давления, изготовленной из прорезиненной ткани 882-1 (1659-1) ТУ 38 105 362-97, производства ООО ПО «ВИТ-ТЕХГАЗ» испытаны последовательно при температурах испытательной среды, минус 20°С и далее минус 40°С, времени выдержки при температурах испытательной среды, 24 часа; проверены визуальным осмотром и на герметичность мембран при температурах испытательной среды, минус 20°С и минус 40°С, а также на прочность мембран давлением, при котором могло произойти разрушение мембран.

По результатам проведенных испытаний установлено, что мембрана литая регулятора давления, изготовленная из резиновой смеси НО-68-1НТА ТУ 38 0051166-2015, мембрана регулятора давления, изготовленная из прорезиненной ткани 882-1 (1659-1) ТУ 38 105 362-97, соответствуют требованиям, предъявляемым к мембранам в эксплуатационной документации на регуляторы давления, и к материалам мембран, предъявляемым в эксплуатационной документации на резиновую смесь НО-68-1НТА ТУ 38 0051166-2015 и прорезиненную ткань 882-1 (1659-1) ТУ 38 105 362-97.

Начальник отдела внедрения новой техники	Д.В. Салин
Начальник лаборатории неразрушающего контроля	С.В. Костиков
Главный специалист отдела внедрения новой техники	В.С. Тюкалин
Ведущий инженер отдела внедрения новой техники	О.Е. Давиденко

РЕМОНТНИК
тел. (845-2) 66-11-67
www.vittechgaz.ru